Հասցե. ԱՐՑԱԽԻ Փող.-6, բն.-19

ՀԱՏԱԿԱԳԾԻ ՖՐԱԳՄԵՆՏ +12,000 ՆԻՇԻ ՎՐԱ.
/ ՉԱՓԱԳՐՈՒԹՅՈՒՆ/

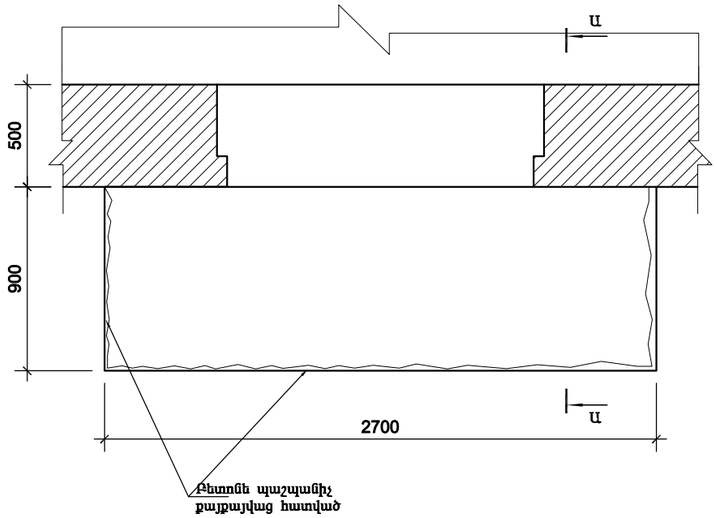

ՀԱՏԱԿԱԳԾԻ ՖՐԱԳՄԵՆՏ +12,000 ՆԻՇԻ ՎՐԱ.

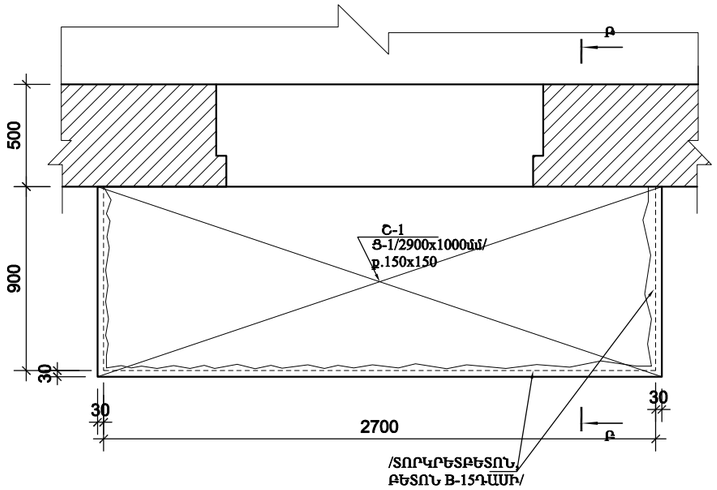

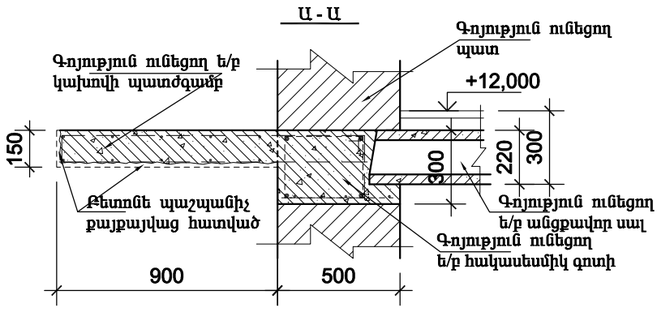

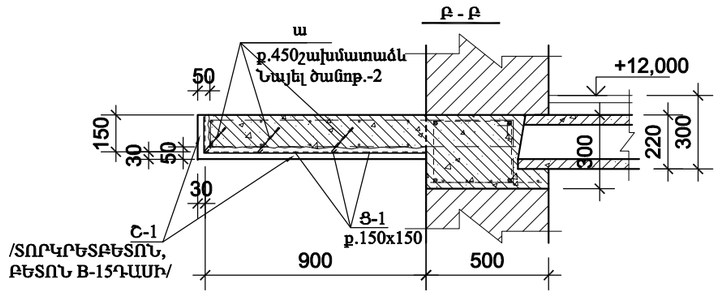

ՄԻԱՁՈՒՅԼ Ե/Բ ՏԱՐՐԵՐԻ ՄԱՄՆԱԳԻՐ

ԴԻՐՔ	ՆՇԱՆԱԿՈՒՄ	ԱՆՎԱՆՈՒՄ	ՔԱՆ	ՔԱՇ կգ	ԾԱՆՈԹ.
		ՇԱՊԻԿ ՄԻԱՁՈՒՅԼ Շ-1			
Ց-1	ГОСТ 6727-80*	Ø5 Вр-I /2900x1000/ p.150x150 L=40300	1	6,05	
ա	ГОСТ 5781-82*	Ø10 A500C L=350	8	0.22	
		ՏՈՐԿՐԵՏԲԵՏՈՆ /ԲԵՏՈՆ B-15 ԴԱՍԻ/		3.40 մ²	0,170մ³

ԱՐՑԱԽԻ Փող.-6,բն.-19ՀԱՍՑԵՈՎ՝ ԳՈՅՈՒԹՅՈՒՆ ՈՒՆԵՑՈՂ ԿԱԽՈՎԻ ՊԱՏԺԳԱՄԲԻ ՎԻՃԱԿԸ:

1. ՊԱՏԺԳԱՄԲԻ ԱՄԲՈՂՋ ԱՐՏԱՔԻՆ ՊԱՐԱԳԾՈՎ ԳՈՅՈՒԹՅՈՒՆ ՈՒՆԵՆ ԲԵՏՈՆԵ ՔԱՅՔԱՅՎԱԾ ՀԱՏՎԱԾՆԵՐ, ԻՆՉՊԵՍ ՆԱՅԵՎ ՔԱՅՔԱՅՎԱԾ Է ՏԱԿԻ ՀԱՏՎԱԾԸ ԲԵՏՈՆԻ ՊԱՇՊԱՆԻՉ ՇԵՐՏԸ՝ ՄԵՐԿԱՑՆԵԼՈՎ ՏԱԿԻ ԱՄՐԱՆԱՎՈՐՈՒՄԸ:
ԿԱԽՈՎԻ ՊԱՏԺԳԱՄԲԻ ՈՒԺԵՂԱՑՄԱՆ ՆՊԱՏԱԿՈՎ ԳՈՐԾԻՔՆԵՐԻ ՕԳՆՈՒԹՅԱՄԲ ՄԱՔՐԵԼ ԲԵՏՈՆԻ ՔԱՅՔԱՅՎԱԾ ՀԱՏՎԱԾՆԵՐԸ, ԻՆՉՊԵՍ ՆԱՅԵՎ ԱՄՐԱՆՆԵՐԸ ԺԱՆԳԻՑ: ՆՇՎԱԾ ՄԱՍԻ ՄԱՔՐՈՒՄԻՑ ՀԵՏՈ ՏԵՂԱԴՐԵԼ ԱՄՐԱՆԱՅԻՆ ՑԱՆՑ Ց-1/ Ø5Вр-1, 150x150/, ՈՐԻՑ ՀԵՏՈ ՎԵՐԱԿԱՆԳՆԵԼ ՊԱՏԺԳԱՄԲԻ ԱՄԲՈՂՋԱԿԱՆՈՒԹՅՈՒՆԸ ՏՈՐԿՐԵՏԲԵՏՈՆՈՎ՝ /ԲԵՏՈՆ B-15ԴԱՍԻ/ ՀԱՄԱՁԱՅՆ ՆԱԽԱԳԾԻ:
2. ՄԻԱՁՈՒՅԼ Ե/Բ ՍԱԼԻ ՄԵՋ ԲԱՑԵԼ ԱՆՑՔԵՐ Ø 24մմ ՇԱՂԱՓՄԱՆ ՄԻՋՈՑՈՎ, ՈՒՂՂԱՀԱՅԱՑԻ ՆԿԱՏՄԱԲ 30 ԱՍՏԻՃԱՆ ԹԵՔՈՒՑՅԱՄԲ: ԱՄՐԱՆԱՅԻՆ ՁՈՂԵՐԸ ՏԵՂԱԴՐԵԼՈՒՑ ՀԵՏՈ ԱՆՑՔԵՐԸ ՓԱԿԵԼ ՊՈԼԻՄԵՐՑԵՄԵՆՏԱՅԻՆ ՇԱՂԱԽՈՎ:
3. ՆԱԽԱՏԵՍԵԼ ԿԱԽՈՎԻ ՊԱՏԺԳԱՄԲԻ ԿՈՂԵՐԻ ԵՎ ՏԱԿԻ ՀԱՏՎԱԾԻ Ց/Ա ՄՎԱՂ -3.4մ²:
4. ՄՇԱԿԵԼ ԿԱԽՈՎԻ ՊԱՏԺԳԱՄԲԻ ԿՈՂԵՐԸ ԵՎ ՏԱԿԻ ՀԱՏՎԱԾԸ ՋՐԱԿԱՅՈՒՆ ԱՐՏԱՔԻՆ ՃԱԿԱՏՆԵՐԻ ՀԱՄԱՐ ՆԵՐԿԵՐՈՎ -3.4մ²:
5. ՀԱՏԱԿՆԵՐԸ ԻՐԱԿԱՆԱՑՆԵԼ Ց/Ա ՀԱՐԹԵՑՆՈՂ ՇԵՐՏՈՎ -2.43մ²:

ԵՐԵՎԱՆ ՔԱՂԱՔԻ ԷՐԵԲՈՒՆԻ ՎԱՐՉԱԿԱՆ ՇՐՋԱՆԻ ԲԱՁՄԱԲՆԱԿԱՐԱՆ ՇԵՆՔԵՐԻ ՊԱՏՇԳԱՄԲԵՐԻ ՀԻՄՆԱՆՈՐՈԳՈՒՄ Հասցե. Արցախի փող. Տուն.6.բն.19				<< ԵՔ-ՊԸԱՇՁԲ-15/44-1>>		
ՏՆՕՐԵՆ	Գ.ՀԱԿՈԲՅԱՆ		ԿՈՆՍՏՐՈՒԿՏՈՐԱԿԱՆ ՄԱՍ	ՓՈՒԼ	ԹԵՐԹ	ԹԵՐԹԵՐ
ՆԳԻ	Տ. ՀԱԿՈԲՅԱՆ			ԱՆ	1	2/43
ԿՈՆՍՏ.	Ռ.Դավթյան		ՀԱՏԱԿԱԳԾԻ ՖՐԱԳՄԵՆՏ +12,000 ՆԻՇԻ ՎՐԱ.	«ՀԱՁԱՐԱՇԵՆ» ՍՊԸ		

Հասցե. ԱՐՑԱԽԻ Փող.-6, բն.-22

ՀԱՏԱԿԱԳԾԻ ՖՐԱԳՄԵՆՏ +15,000 ՆԻՇԻ ՎՐԱ. / ՉԱՓԱԳՐՈՒԹՅՈՒՆ/

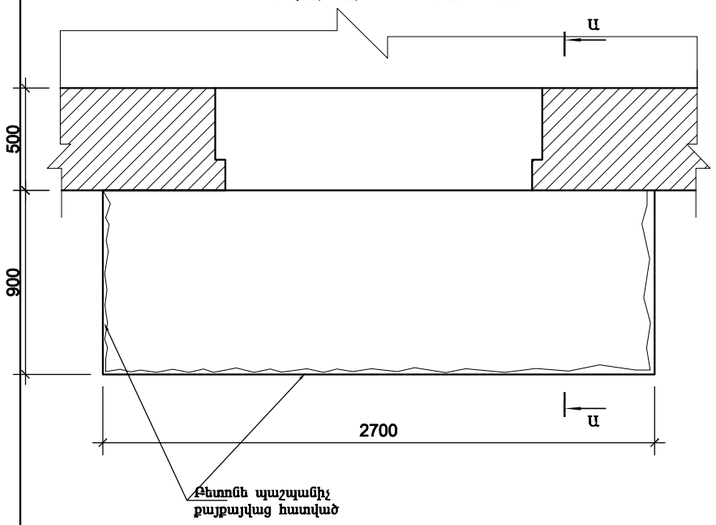

ՀԱՏԱԿԱԳԾԻ ՖՐԱԳՄԵՆՏ +15,000 ՆԻՇԻ ՎՐԱ.

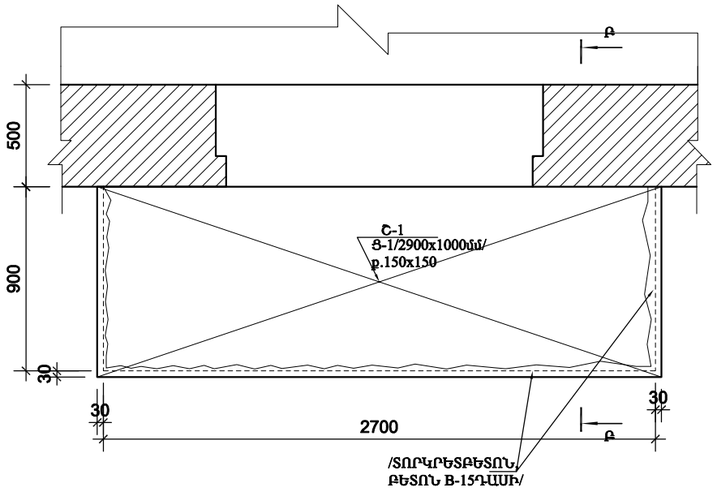

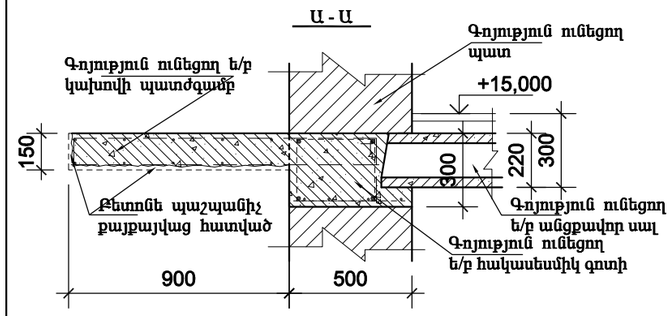

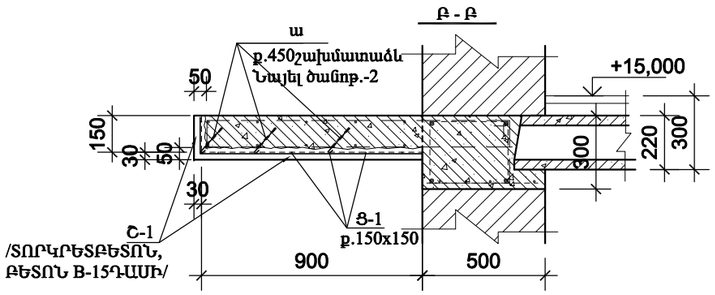

ՄԻԱՁՈՒՅԼ Ե/Բ ՏԱՐԵՐԻ ՄԱՄՆԱԳԻՐ

ԴԻՐՔ	ՆՇԱՆԱԿՈՒՄ	ԱՆՎԱՆՈՒՄ	ՔԱՆ	ՔԱՇ կգ	ԾԱՆՈԹ.
		ՇԱՊԻԿ ՄԻԱՁՈՒՅԼ Շ-1			
Ց-1	ГОСТ 6727-80*	Ø5 Вр-I /2900x1000/ p.150x150 L=40300	1	6,05	
ա	ГОСТ 5781-82*	Ø10 A500C L=350	8	0.22	
		ՏՈՐԿՐԵՏԲԵՏՈՆ /ԲԵՏՈՆ B-15 ԴԱՍԻ/		3.40 մ²	0,170մ³

ԱՐՑԱԽԻ Փող.-6,բն.-22 ՀԱՍՑԵՈՎ՝ ԳՈՅՈՒԹՅՈՒՆ ՈՒՆԵՑՈՂ ԿԱԽՈՎԻ ՊԱՏԺԳԱՄԲԻ ՎԻՃԱԿԸ:

1. ՊԱՏԺԳԱՄԲԻ ԱՄԲՈՂՋ ԱՐՏԱՔԻՆ ՊԱՐԱԳԾՈՎ ԳՈՅՈՒԹՅՈՒՆ ՈՒՆԵՆ ԲԵՏՈՆԵ ՔԱՅՔԱՅՎԱԾ ՀԱՏՎԱԾՆԵՐ, ԻՆՉՊԵՍ ՆԱՅԵՎ ՔԱՅՔԱՅՎԱԾ է ՏԱԿԻ ՀԱՏՎԱԾԸ ԲԵՏՈՆԻ ՊԱՇՊԱՆԻՉ ՇԵՐՏԸ՝ ՄԵՐԿԱՑՆԵԼՈՎ ՏԱԿԻ ԱՄՐԱՆԱՎՈՐՈՒՄԸ:
ԿԱԽՈՎԻ ՊԱՏԺԳԱՄԲԻ ՈՒԺԵՂԱՑՄԱՆ ՆՊԱՏԱԿՈՎ ԳՈՐԾԻՔՆԵՐԻ ՕԳՆՈՒԹՅԱՄԲ ՄԱՔՐԵԼ ԲԵՏՈՆԻ ՔԱՅՔԱՅՎԱԾ ՀԱՏՎԱԾՆԵՐԸ, ԻՆՉՊԵՍ ՆԱՅԵՎ ԱՄՐԱՆՆԵՐԸ ԺԱՆԳԻՑ: ՆԾՎԱԾ ՄԱՍԻ ՄԱՔՐՈՒՄԻՑ ՀԵՏՈ ՏԵՂԱԴՐԵԼ ԱՄՐԱՆԱՅԻՆ ՑԱՆՑ Ց-1/ Ø5Вр-1, 150x150/, ՈՐԻՑ ՀԵՏՈ ՎԵՐԱԿԱՆԳՆԵԼ ՊԱՏԺԳԱՄԲԻ ԱՄԲՈՂՋԱԿԱՆՈՒԹՅՈՒՆԸ ՏՈՌԿՐԵՏԲԵՏՈՆՈՎ՝ /ԲԵՏՈՆ B-15ԴԱՍԻ/ ՀԱՄԱՁԱՅՆ ՆԱԽԱԳԾԻ:
2. ՄԻԱՁՈՒՅԼ Ե/Բ ՍԱԼԻ ՄԵՋ ԲԱՑԵԼ ԱՆՑՔԵՐ Ø 24մմ ՇԱՂԱՓՄԱՆ ՄԻՋՈՑՈՎ, ՈՒՂՂԱՀԱՅԱՑԻ ՆԿԱՏՄԱԲ 30 ԱՍՏԻՃԱՆ ԹԵՔՈՒՑՅԱՄԲ: ԱՄՐԱՆԱՅԻՆ ՁՈՂԵՐԸ ՏԵՂԱԴՐԵԼՈՒՑ ՀԵՏՈ ԱՆՑՔԵՐԸ ՓԱԿԵԼ ՊՈԼԻՄԵՐՑԵՄԵՆՏԱՅԻՆ ՇԱՂԱԽՈՎ:
3. ՆԱԽԱՏԵՍԵԼ ԿԱԽՈՎԻ ՊԱՏԺԳԱՄԲԻ ԿՈՂԵՐԻ ԵՎ ՏԱԿԻ ՀԱՏՎԱԾԻ Ց/Ա ՍՎԱՂ -3.4մ²:
4. ՄՇԱԿԵԼ ԿԱԽՈՎԻ ՊԱՏԺԳԱՄԲԻ ԿՈՂԵՐԸ ԵՎ ՏԱԿԻ ՀԱՏՎԱԾԸ ՋՐԱԿԱՅՈՒՆ ԱՐՏԱՔԻՆ ՃԱԿԱՏՆԵՐԻ ՀԱՄԱՐ ՆԵՐԿԵՐՈՎ -3.4մ²:
5. ՀԱՏԱԿՆԵՐԸ ԻՐԱԿԱՆԱՑՆԵԼ Ց/Ա ՀԱՐԹԵՑՆՈՂ ՇԵՐՏՈՎ -2.43մ²:

ԵՐԵՎԱՆ ՔԱՂԱՔԻ ԷՐԵԲՈՒՆԻ ՎԱՐՉԱԿԱՆ ՇՐՋԱՆԻ ԲԱՁՄԱԲՆԱԿԱՐԱՆ ՇԵՆՔԵՐԻ ՊԱՏՇԳԱՄԲԵՐԻ ՀԻՄՆԱՆՈՐՈԳՈՒՄ Հասցե. Արցախի փող. Տուն.6.բն.22				<< ԵՔ-ՊԸԱՇՁԲ-15/44-1>>	
ՏՆՕՐԵՆ	Գ.ՀԱԿՈԲՅԱՆ		ԿՈՆՍՏՐՈՒԿՏՈՐԱԿԱՆ ՄԱՍ	ՓՈՒԼ	ԹԵՐԹ	ԹԵՐԹԵՐ
ՆԳԻ	Տ. ՀԱԿՈԲՅԱՆ			ԱՆ	1	3/43
ԿՈՆՍՏ.	Ռ.Դավթյան		ՀԱՏԱԿԱԳԾԻ ՖՐԱԳՄԵՆՏ +15,000 ՆԻՇԻ ՎՐԱ.	«ՀԱԶԱՐԱՇԵՆ» ՍՊԸ		

Հասցե. ԱՐՑԱԽԻ Փող.-6, բն.-13

ՀԱՏԱԿԱԳԾԻ ՖՐԱԳՄԵՆՏ +9,000 ՆԻՇԻ ՎՐԱ. / ՉԱՓԱԳՐՈՒԹՅՈՒՆ/

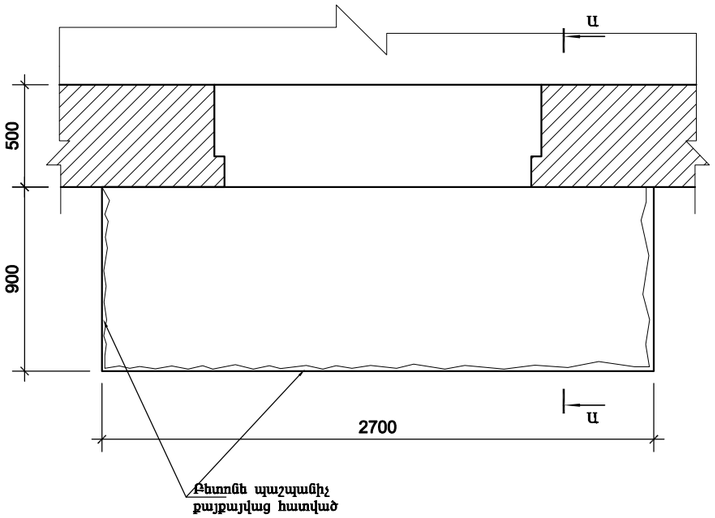

ՀԱՏԱԿԱԳԾԻ ՖՐԱԳՄԵՆՏ +9.000 ՆԻՇԻ ՎՐԱ.

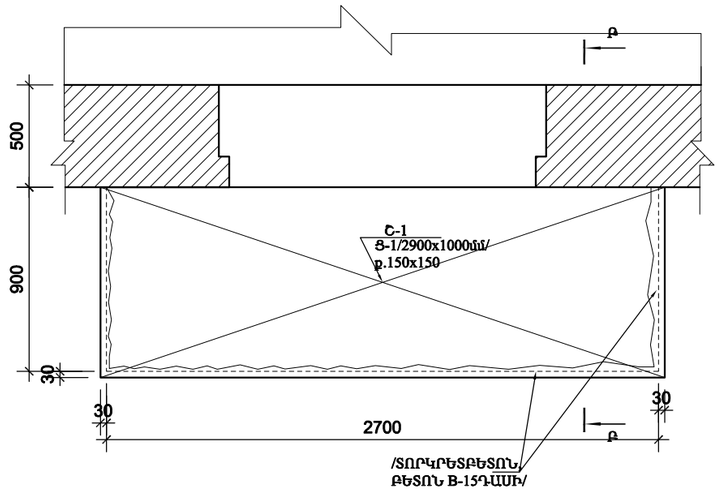

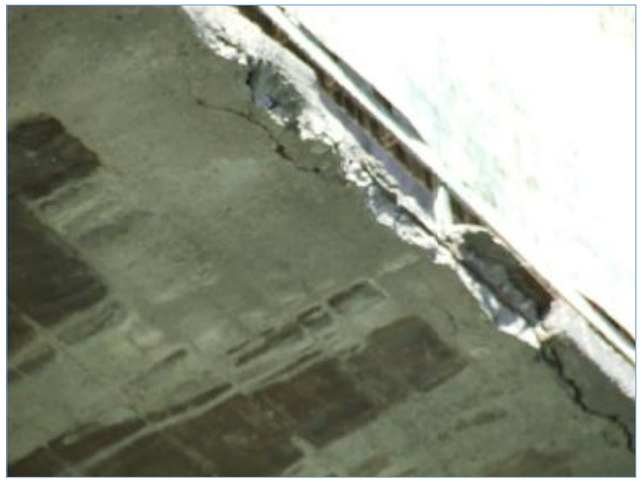

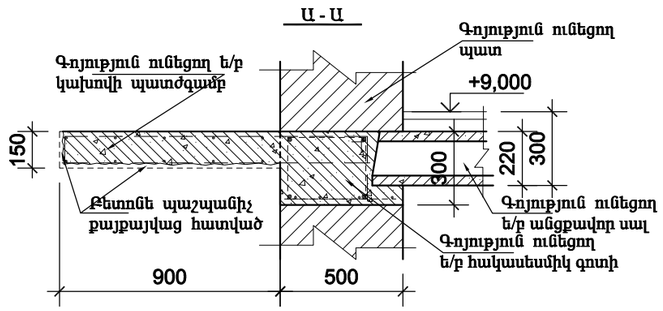

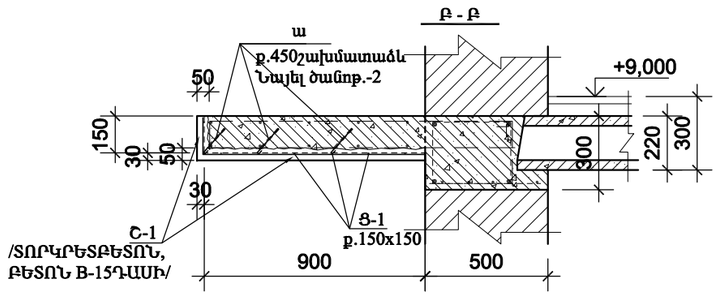

ՄԻԱՁՈՒՅԼ Ե/Բ ՏԱՐՐԵՐԻ ՄԱՄՆԱԳԻՐ

ԴԻՐՔ	ՆՇԱՆԱԿՈՒՄ	ԱՆՎԱՆՈՒՄ	ՔԱՆ	ՔԱՇ կգ	ԾԱՆՈԹ.
		ՇԱՊԻԿ ՄԻԱՁՈՒՅԼ Շ-1			
Ց-1	ГОСТ 6727-80*	Ø5 Вр-I /2900x1000/ բ.150x150 L=40300	1	6,05	
ա	ГОСТ 5781-82*	Ø10 A500C L=350	8	0.22	
		ՏՈՐԿՐԵՏԲԵՏՈՆ /ԲԵՏՈՆ B-15 ԴԱՍԻ/		3.40 մ²	0,170մ³

ԱՐՑԱԽԻ Փող.-6,բն.-13 ՀԱՍՑԵՈՎ՝ ԳՈՅՈՒԹՅՈՒՆ ՈՒՆԵՑՈՂ ԿԱԽՈՎԻ ՊԱՏԺԳԱՄԲԻ ՎԻՃԱԿԸ:

1. ՊԱՏԺԳԱՄԲԻ ԱՄԲՈՂՋ ԱՐՏԱՔԻՆ ՊԱՐԱԳԾՈՎ ԳՈՅՈՒԹՅՈՒՆ ՈՒՆԵՆ ԲԵՏՈՆԵ ՔԱՅՔԱՅՎԱԾ ՀԱՏՎԱԾՆԵՐ, ԻՆՉՊԵՍ ՆԱՅԵՎ ՔԱՅՔԱՅՎԱԾ Է ՏԱԿԻ ՀԱՏՎԱԾԸ ԲԵՏՈՆԻ ՊԱԾՊԱՆԻՉ ՇԵՐՏԸ՝ ՄԵՐԿԱՑՆԵԼՈՎ ՏԱԿԻ ԱՄՐԱՆԱՎՈՐՈՒՄԸ:
ԿԱԽՈՎԻ ՊԱՏԺԳԱՄԲԻ ՈՒԺԵՂԱՑՄԱՆ ՆՊԱՏԱԿՈՎ ԳՈՐԾԻՔՆԵՐԻ ՕԳՆՈՒԹՅԱՄԲ ՄԱՔՐԵԼ ԲԵՏՈՆԻ ՔԱՅՔԱՅՎԱԾ ՀԱՏՎԱԾՆԵՐԸ, ԻՆՉՊԵՍ ՆԱՅԵՎ ԱՄՐԱՆՆԵՐԸ ԺԱՆԳԻՑ: ՆՇՎԱԾ ՄԱՍԻ ՄԱՔՐՈՒՄԻՑ ՀԵՏՈ ՏԵՂԱԴՐԵԼ ԱՄՐԱՆԱՅԻՆ ՑԱՆՑ Ց-1/ Ø5Вр-1, 150x150/, ՈՐԻՑ ՀԵՏՈ ՎԵՐԱԿԱՆԳՆԵԼ ՊԱՏԺԳԱՄԲԻ ԱՄԲՈՂՋԱԿԱՆՈՒԹՅՈՒՆԸ ՏՈՐԿՐԵՏԲԵՏՈՆՈՎ՝ /ԲԵՏՈՆ B-15ԴԱՍԻ/ ՀԱՄԱՁԱՅՆ ՆԱԽԱԳԾԻ:
2. ՄԻԱՁՈՒՅԼ Ե/Բ ՍԱԼԻ ՄԵՋ ՔԱՅԵԼ ԱՆՑՔԵՐ Ø 24մմ ՇԱՂԱՓՄԱՆ ՄԻՋՈՑՈՎ, ՈՒՂՂԱՀԱՅԱՑԻ ՆԿԱՏՄԱԲ 30 ԱՍՏԻՃԱՆ ԹԵՔՈՒՅՑԱՄԲ: ԱՄՐԱՆԱՅԻՆ ՁՈՂԵՐԸ ՏԵՂԱԴՐԵԼՈՒՑ ՀԵՏՈ ԱՆՑՔԵՐԸ ՓԱԿԵԼ ՊՈԼԻՄԵՐՑԵՄԵՆՏԱՅԻՆ ՇԱՂԱԽՈՎ:
3. ՆԱԽԱՏԵՍԵԼ ԿԱԽՈՎԻ ՊԱՏԺԳԱՄԲԻ ԿՈՂԵՐԻ ԵՎ ՏԱԿԻ ՀԱՏՎԱԾԻ Ց/Ա ՍՎԱՂ -3.4մ²:
4. ՄԾԱԿԵԼ ԿԱԽՈՎԻ ՊԱՏԺԳԱՄԲԻ ԿՈՂԵՐԸ ԵՎ ՏԱԿԻ ՀԱՏՎԱԾԸ ՋՐԱԿԱՑՈՒՆ ԱՐՏԱՔԻՆ ՃԱԿԱՏՆԵՐԻ ՀԱՄԱՐ ՆԵՐԿԵՐՈՎ -3.4մ²:
5. ՀԱՏԱԿՆԵՐԸ ԻՐԱԿԱՆԱՑՆԵԼ Ց/Ա ՀԱՐԹԵՑՆՈՂ ՇԵՐՏՈՎ -2.43մ²:

ԵՐԵՎԱՆ ՔԱՂԱՔԻ ԷՐԵԲՈՒՆԻ ՎԱՐՉԱԿԱՆ ՇՐՋԱՆԻ ԲԱԶՄԱԲՆԱԿԱՐԱՆ ՇԵՆՔԵՐԻ ՊԱՏԺԳԱՄԲԵՐԻ ՀԻՄՆԱՆՈՐՈԳՈՒՄ Հասցե. Արցախի փող. Տուն.6.բն.13				<< ԵՔ-ՊԸԱՇՁԲ-15/44-1>>		
ՏՆՕՐԵՆ	Գ.ՀԱԿՈԲՅԱՆ		ԿՈՆՍՏՐՈՒԿՏՈՐԱԿԱՆ ՄԱՍ	ՓՈՒԼ	ԹԵՐԹ	ԹԵՐԹԵՐ
ՆԳԻ	Տ. ՀԱԿՈԲՅԱՆ			ԱՆ	1	4/43
ԿՈՆՍՏ.	Ռ.Դավթյան		ՀԱՏԱԿԱԳԾԻ ՖՐԱԳՄԵՆՏ +9,000 ՆԻՇԻ ՎՐԱ.	«ՀԱՁԱՐԱՇԵՆ» ՄՊԸ		

Հասցե. ԱՐՑԱԽԻ Փող.-6, բն.-28

ՀԱՏԱԿԱԳԾԻ ՖՐԱԳՄԵՆՏ +9,000 ՆԻՇԻ ՎՐԱ. / ՉԱՓԱԳՐՈՒԹՅՈՒՆ/

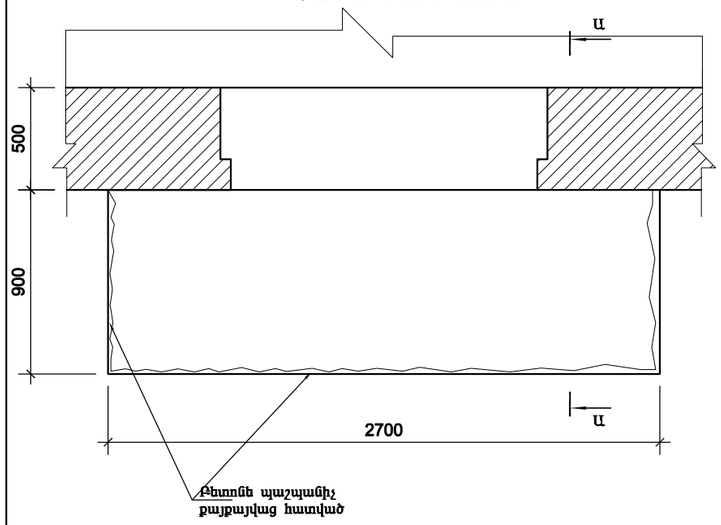

ՀԱՏԱԿԱԳԾԻ ՖՐԱԳՄԵՆՏ +9.000 ՆԻՇԻ ՎՐԱ.

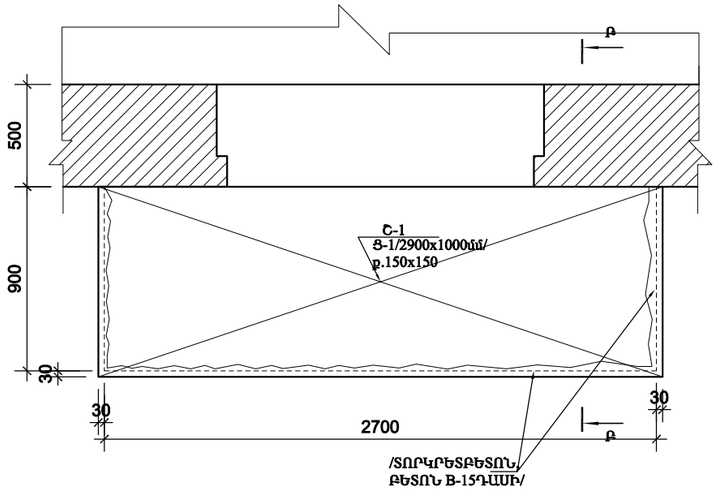

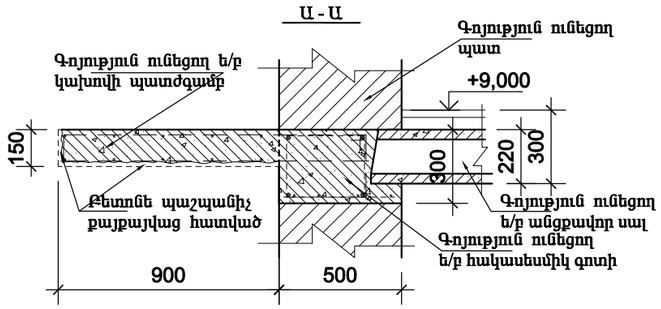

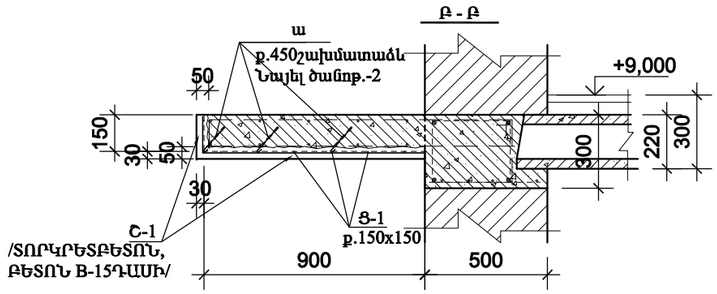

ՄԻԱՁՈՒՅԼ Ե/Բ ՏԱՐՐԵՐԻ ՄԱՄՆԱԳԻՐ

ԴԻՐՔ	ՆՇԱՆԱԿՈՒՄ	ԱՆՎԱՆՈՒՄ	ՔԱՆ	ՔԱՇ կգ	ԾԱՆՈԹ.
		ՇԱՊԻԿ ՄԻԱՁՈՒՅԼ Շ-1			
Ց-1	ГОСТ 6727-80*	Ø5 Вр-I /2900x1000/ բ.150x150 L=40300	1	6,05	
ա	ГОСТ 5781-82*	Ø10 A500C L=350	8	0.22	
		ՏՈՐԿՐԵՏԲԵՏՈՆ /ԲԵՏՈՆ B-15 ԴԱՍԻ/		3.40 մ²	0,170մ³

ԱՐՑԱԽԻ Փող.-6,բն.-28 ՀԱՍՑԵՈՎ՝ ԳՈՅՈՒԹՅՈՒՆ ՈՒՆԵՑՈՂ ԿԱԽՈՎԻ ՊԱՏԺԳԱՄԲԻ ՎԻՃԱԿԸ:

1. ՊԱՏԺԳԱՄԲԻ ԱՄԲՈՂՋ ԱՐՏԱՔԻՆ ՊԱՐԱԳԾՈՎ ԳՈՅՈՒԹՅՈՒՆ ՈՒՆԵՆ ԲԵՏՈՆԵ ՔԱՅՔԱՅՎԱԾ ՀԱՏՎԱԾՆԵՐ, ԻՆՉՊԵՍ ՆԱՅԵՎ ՔԱՅՔԱՅՎԱԾ Է ՏԱԿԻ ՀԱՏՎԱԾԸ ԲԵՏՈՆԻ ՊԱԾՊԱՆԻՉ ՇԵՐՏԸ՝ ՄԵՐԿԱՑՆԵԼՈՎ ՏԱԿԻ ԱՄՐԱՆԱՎՈՐՈՒՄԸ:
ԿԱԽՈՎԻ ՊԱՏԺԳԱՄԲԻ ՈՒԺԵՂԱՑՄԱՆ ՆՊԱՏԱԿՈՎ ԳՈՐԾԻՔՆԵՐԻ ՕԳՆՈՒԹՅԱՄԲ ՄԱՔՐԵԼ ԲԵՏՈՆԻ ՔԱՅՔԱՅՎԱԾ ՀԱՏՎԱԾՆԵՐԸ, ԻՆՉՊԵՍ ՆԱՅԵՎ ԱՄՐԱՆՆԵՐԸ ԺԱՆԳԻՑ: ՆՇՎԱԾ ՄԱՍԻ ՄԱՔՐՈՒՄԻՑ ՀԵՏՈ ՏԵՂԱԴՐԵԼ ԱՄՐԱՆԱՅԻՆ ՑԱՆՑ Ց-1/ Ø5Вр-1, 150x150/, ՈՐԻՑ ՀԵՏՈ ՎԵՐԱԿԱՆԳՆԵԼ ՊԱՏԺԳԱՄԲԻ ԱՄԲՈՂՋԱԿԱՆՈՒԹՅՈՒՆԸ ՏՈՐԿՐԵՏԲԵՏՈՆՈՎ՝ /ԲԵՏՈՆ B-15ԴԱՍԻ/ ՀԱՄԱՁԱՅՆ ՆԱԽԱԳԾԻ:
2. ՄԻԱՁՈՒՅԼ Ե/Բ ՍԱԼԻ ՄԵՋ ՔԱՑԵԼ ԱՆՑՔԵՐ Ø 24մմ ՇԱՂԱՓՄԱՆ ՄԻՋՈՑՈՎ, ՈՒՂՂԱՀԱՅԱՑԻ ՆԿԱՏՄԱԲ 30 ԱՍՏԻՃԱՆ ԹԵՔՈՒՑՅԱՄԲ: ԱՄՐԱՆԱՅԻՆ ՁՈՂԵՐԸ ՏԵՂԱԴՐԵԼՈՒՑ ՀԵՏՈ ԱՆՑՔԵՐԸ ՓԱԿԵԼ ՊՈԼԻՄԵՐՑԵՄԵՆՏԱՅԻՆ ՇԱՂԱԽՈՎ:
3. ՆԱԽԱՏԵՍԵԼ ԿԱԽՈՎԻ ՊԱՏԺԳԱՄԲԻ ԿՈՂԵՐԻ ԵՎ ՏԱԿԻ ՀԱՏՎԱԾԻ Ց/Ա ՍՎԱՂ -3.4մ²:
4. ՄՇԱԿԵԼ ԿԱԽՈՎԻ ՊԱՏԺԳԱՄԲԻ ԿՈՂԵՐԸ ԵՎ ՏԱԿԻ ՀԱՏՎԱԾԸ ՋՐԱԿԱՑՈՒՆ ԱՐՏԱՔԻՆ ՃԱԿԱՏՆԵՐԻ ՀԱՄԱՐ ՆԵՐԿԵՐՈՎ -3.4մ²:
5. ՀԱՏԱԿՆԵՐԸ ԻՐԱԿԱՆԱՑՆԵԼ Ց/Ա ՀԱՐԹԵՑՆՈՂ ՇԵՐՏՈՎ -2.43մ²:

ԵՐԵՎԱՆ ՔԱՂԱՔԻ ԷՐԵԲՈՒՆԻ ՎԱՐՉԱԿԱՆ ՇՐՋԱՆԻ ԲԱՁՄԱԲՆԱԿԱՐԱՆ ՇԵՆՔԵՐԻ ՊԱՏԺԳԱՄԲԵՐԻ ՀԻՄՆԱՆՈՐՈԳՈՒՄ Հասցե. Արցախի փող. Տուն.6.բն.28				<< ԵԲ-ՊԸԱԾՁԲ-15/44-1>>		
ՏՆՕՐԵՆ	Գ.ՀԱԿՈԲՅԱՆ		ԿՈՆՍՏՐՈՒԿՏՈՐԱԿԱՆ ՄԱՍ	ՓՈՒԼ	ԹԵՐԹ	ԹԵՐԹԵՐ
ՆԳԻ	Տ. ՀԱԿՈԲՅԱՆ			ԱՆ	1	5/43
ԿՈՆՍՏ.	Ռ.Դավթյան		ՀԱՏԱԿԱԳԾԻ ՖՐԱԳՄԵՆՏ +9,000 ՆԻՇԻ ՎՐԱ.	«ՀԱՁԱՐԱՇԵՆ» ՍՊԸ		

Հասցե. ԱՐՑԱԽԻ Փող.-6, բն.-24

ՀԱՏԱԿԱԳԾԻ ՖՐԱԳՄԵՆՏ +15,000 ՆԻՇԻ ՎՐԱ.
/ ՉԱՓԱԳՐՈՒԹՅՈՒՆ/

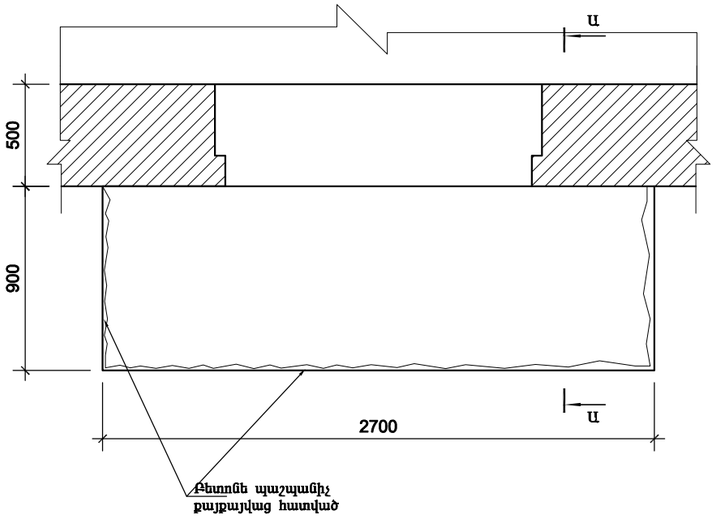

ՀԱՏԱԿԱԳԾԻ ՖՐԱԳՄԵՆՏ +15,000 ՆԻՇԻ ՎՐԱ.

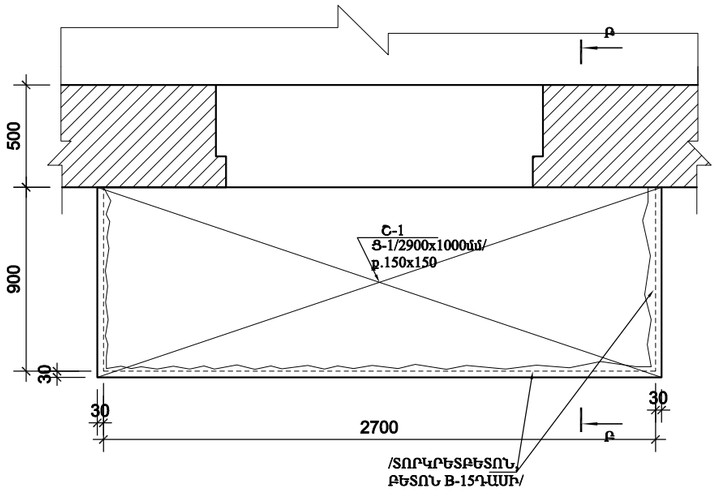

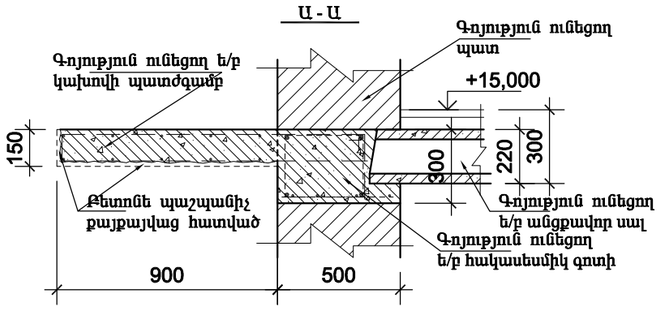

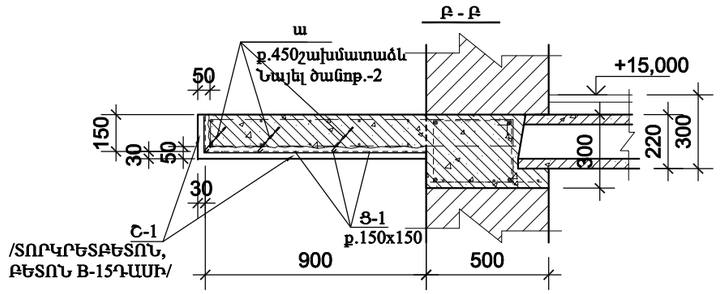

ՄԻԱՁՈՒՅԼ Ե/Բ ՏԱՐՐԵՐԻ ՄԱՄՆԱԳԻՐ

ԴԻՐՔ	ՆՇԱՆԱԿՈՒՄ	ԱՆՎԱՆՈՒՄ	ՔԱՆ	ՔԱՇ կգ	ԾԱՆՈԹ.
		ՇԱՊԻԿ ՄԻԱՁՈՒՅԼ Շ-1			
Ց-1	ГОСТ 6727-80*	Ø5 Вр-I /2900x1000/ բ.150x150 L=40300	1	6,05	
ա	ГОСТ 5781-82*	Ø10 A500C L=350	8	0.22	
		ՏՈՐԿՐԵՏԲԵՏՈՆ /ԲԵՏՈՆ B-15 ԴԱՍԻ/		3.40 մ²	0,170մ³

ԱՐՑԱԽԻ Փող.-6,բն.-24 ՀԱՍՑԵՈՎ՝ ԳՈՅՈՒԹՅՈՒՆ ՈՒՆԵՑՈՂ ԿԱԽՈՎԻ ՊԱՏԺԳԱՄԲԻ ՎԻՃԱԿԸ:

1. ՊԱՏԺԳԱՄԲԻ ԱՄԲՈՂՋ ԱՐՏԱՔԻՆ ՊԱՐԱԳԾՈՎ ԳՈՅՈՒԹՅՈՒՆ ՈՒՆԵՆ ԲԵՏՈՆԵ ՔԱՅՔԱՅՎԱԾ ՀԱՏՎԱԾՆԵՐ, ԻՆՉՊԵՍ ՆԱՅԵՎ ՔԱՅՔԱՅՎԱԾ Է ՏԱԿԻ ՀԱՏՎԱԾԸ ԲԵՏՈՆԻ ՊԱՇՊԱՆԻՉ ՇԵՐՏԸ՝ ՄԵՐԿԱՑՆԵԼՈՎ ՏԱԿԻ ԱՄՐԱՆԱՎՈՐՈՒՄԸ:
ԿԱԽՈՎԻ ՊԱՏԺԳԱՄԲԻ ՈՒԺԵՂԱՑՄԱՆ ՆՊԱՏԱԿՈՎ ԳՈՐԾԻՔՆԵՐԻ ՕԳՆՈՒԹՅԱՄԲ ՄԱՔՐԵԼ ԲԵՏՈՆԻ ՔԱՅՔԱՅՎԱԾ ՀԱՏՎԱԾՆԵՐԸ, ԻՆՉՊԵՍ ՆԱՅԵՎ ԱՄՐԱՆՆԵՐԸ ԺԱՆԳԻՑ: ՆՇՎԱԾ ՄԱՍԻ ՄԱՔՐՈՒՄԻՑ ՀԵՏՈ ՏԵՂԱԴՐԵԼ ԱՄՐԱՆԱՅԻՆ ՑԱՆՑ Ց-1/ Ø5Bp-1, 150x150/, ՈՐԻՑ ՀԵՏՈ ՎԵՐԱԿԱՆԳՆԵԼ, ՊԱՏԺԳԱՄԲԻ ԱՄԲՈՂՋԱԿԱՆՈՒԹՅՈՒՆԸ ՏՈՌԿՐԵՏԲԵՏՈՆՈՎ՝ /ԲԵՏՈՆ B-15ԴԱՍԻ/ ՀԱՄԱՁԱՅՆ ՆԱԽԱԳԾԻ:
2. ՄԻԱՁՈՒՅԼ Ե/Բ ՍԱԼԻ ՄԵՋ ԲԱՑԵԼ ԱՆՑՔԵՐ Ø 24մմ ՇԱՂԱՓՄԱՆ ՄԻՋՈՑՈՎ, ՈՒՂՂԱՀԱՅԱՑԻ ՆԿԱՏՄԱԲ 30 ԱՍՏԻՃԱՆ ԹԵՔՈՒՅՑԱՄԲ: ԱՄՐԱՆԱՅԻՆ ՁՈՂԵՐԸ ՏԵՂԱԴՐԵԼՈՒՑ ՀԵՏՈ ԱՆՑՔԵՐԸ ՓԱԿԵԼ ՊՈԼԻՄԵՐՑԵՄԵՆՏԱՅԻՆ ՇԱՂԱԽՈՎ:
3. ՆԱԽԱՏԵՍԵԼ ԿԱԽՈՎԻ ՊԱՏԺԳԱՄԲԻ ԿՈՂԵՐԻ ԵՎ ՏԱԿԻ ՀԱՏՎԱԾԻ Ց/Ա ՍՎԱՂ -3.4մ²:
4. ՄՇԱԿԵԼ ԿԱԽՈՎԻ ՊԱՏԺԳԱՄԲԻ ԿՈՂԵՐԸ ԵՎ ՏԱԿԻ ՀԱՏՎԱԾԸ ՋՐԱԿԱՅՈՒՆ ԱՐՏԱՔԻՆ ՃԱԿԱՏՆԵՐԻ ՀԱՄԱՐ ՆԵՐԿԵՐՈՎ -3.4մ²:
5. ՀԱՏԱԿՆԵՐԸ ԻՐԱԿԱՆԱՑՆԵԼ Ց/Ա ՀԱՐԹԵՑՆՈՂ ՇԵՐՏՈՎ -2.43մ²:

ԵՐԵՎԱՆ ՔԱՂԱՔԻ ԷՐԵԲՈՒՆԻ ՎԱՐՉԱԿԱՆ ՇՐՋԱՆԻ ԲԱՁՄԱԲՆԱԿԱՐԱՆ ՇԵՆՔԵՐԻ ՊԱՏՇԳԱՄԲԵՐԻ ՀԻՄՆԱՆՈՐՈԳՈՒՄ Հասցե. Արցախի փող. Տուն.6.բն.24				<< ԵՔ-ՊԸԱՇՁԲ-15/44-1>>	
ՏՆՕՐԵՆ	Գ.ՀԱԿՈԲՅԱՆ		ԿՈՆՍՏՐՈՒԿՏՈՐԱԿԱՆ ՄԱՍ	ՓՈՒԼ	ԹԵՐԹ	ԹԵՐԹԵՐ
ՆԳԻ	Տ. ՀԱԿՈԲՅԱՆ			ԱՆ	1	1/43
ԿՈՆՍՏ.	Ռ.Դավթյան		ՀԱՏԱԿԱԳԾԻ ՖՐԱԳՄԵՆՏ +15,000 ՆԻՇԻ ՎՐԱ.	«ՀԱՁԱՐԱՇԵՆ» ՍՊԸ		

Հասցե. ՏԻԳՐԱՆ ՄԵԾԻ Փող.-59, բն.-24

ՀԱՏԱԿԱԳԾԻ ՖՐԱԳՄԵՆՏ +9,000 ՆԻՇԻ ՎՐԱ.

/ ՉԱՓԱԳՐՈՒԹՅՈՒՆ/

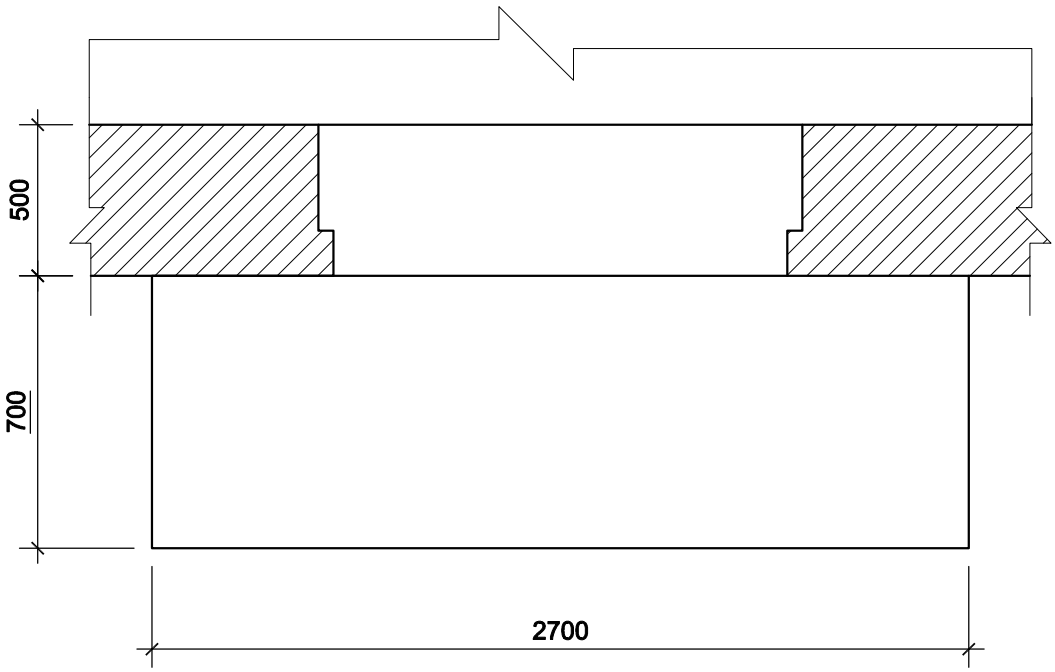

ՏԻԳՐԱՆ ՄԵԾԻ Փող. Տուն-59,բն.-24 :

- Թռչախցիկի համար ճշտել պատվիրատուի հետ.

1. ՄՇԱԿԵԼ ԿԱԽՈՎԻ ՊԱՏԺԳԱՄԲԻ ԿՈՂԵՐԸ ԵՎ ՏԱԿԻ ՀԱՏՎԱԾԸ ՋՐԱԿԱՅՈՒՆ ԱՐՏԱՔԻՆ ՃԱԿԱՏՆԵՐԻ ՀԱՄԱՐ ՆԵՐԿԵՐՈՎ -2,71մ²:
2. ՀԱՏԱԿՆԵՐԸ ԻՐԱԿԱՆԱՑՆԵԼ Ց/Ա ՀԱՐԹԵՑՆՈՂ ՇԵՐՏՈՎ -1,90մ²:
3. ԲՈԼՈՐ ՇԻՆ. ԱՇԽԱՏԱՆՔՆԵՐԸ ԻՐԱԿԱՆԱՑՆԵԼ ՊԱՀՊԱՆԵԼՈՎ ԳՈՐԾՈՂ ԱՆՎՏԱՆԳՈՒԹՅԱՆ ՆՈՐՄԵՐԸ:

Հասցե. ՏիգրանՄեծի փող. Տուն-59,բն.-24			ԵՐԵՎԱՆ ՔԱՂԱՔԻ ԷՐԵԲՈՒՆԻ ՎԱՐՉԱԿԱՆ ՇՐՋԱՆԻ ԲԱԶՄԱԲՆԱԿԱՐԱՆ ՇԵՆՔԵՐԻ ՊԱՏՇԳԱՄԲՆԵՐԻ ՀԻՄՆԱՆՈՐՈԳՈՒՄ	<< ԵՔ-ՊԸԱՇՁԲ-15/44-1>>		
ՏՆՕՐԵՆ	Գ.ՀԱԿՈԲՅԱՆ		ԿՈՆՍՏՐՈՒԿՏՈՐԱԿԱՆ ՄԱՍ	ՓՈՒԼ	ԹԵՐԹ	ԹԵՐԹԵՐ
ՆԳԻ				ԱՆ	1	
ԿՈՆՍՏ.	Ռ.Դավթյան		ՀԱՏԱԿԱԳԾԻ ՖՐԱԳՄԵՆՏ +9.000 ՆԻՇԻ ՎՐԱ.	«ՀԱՁԱՐԱՇԵՆ» ՍՊԸ		

Հասցե. ՏԻԳՐԱՆ ՄԵԾԻ Փող.-59, բն.-23

ՀԱՏԱԿԱԳԾԻ ՖՐԱԳՄԵՆՏ +9,000 ՆԻՇԻ ՎՐԱ.

/ ՉԱՓԱԳՐՈՒԹՅՈՒՆ/

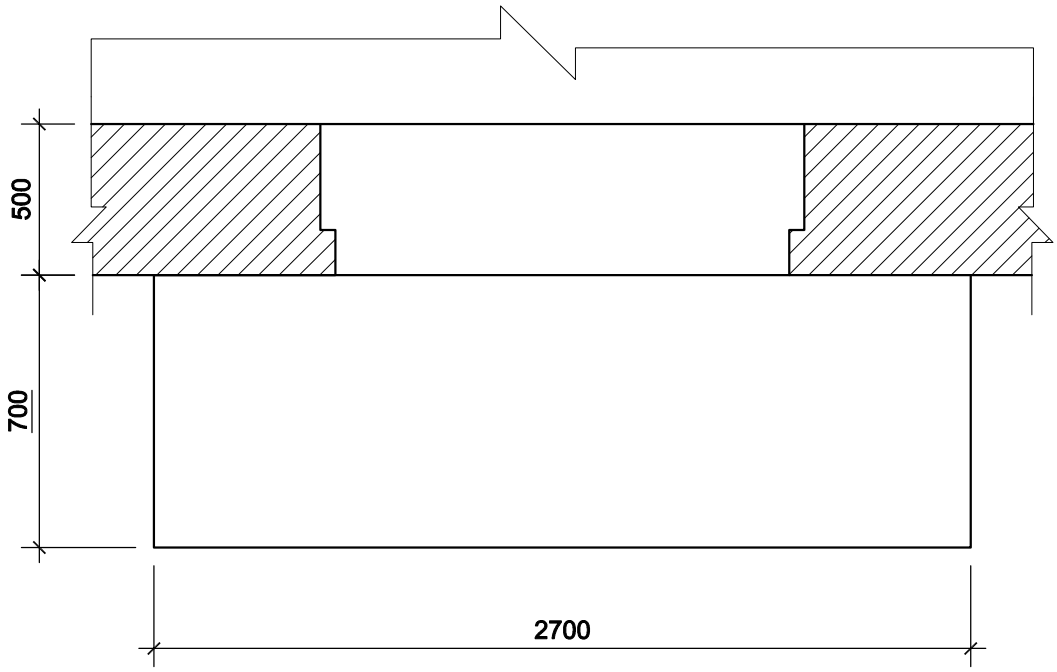

ՏԻԳՐԱՆ ՄԵԾԻ Փող. Տուն-59,բն.-23 :

- Թնակարանի համարը հշտել պասպորտների հետ.

1. ՄՇԱԿԵԼ ԿԱԽՈՎԻ ՊԱՏԺԳԱՄԲԻ ԿՈՂԵՐԸ ԵՎ ՏԱԿԻ ՀԱՏՎԱԾԸ ՋՐԱԿԱՅՈՒՆ ԱՐՏԱՔԻՆ ՃԱԿԱՏՆԵՐԻ ՀԱՄԱՐ ՆԵՐԿԵՐՈՎ -2,71մ²:
2. ՀԱՏԱԿՆԵՐԸ ԻՐԱԿԱՆԱՑՆԵԼ Ց/Ա ՀԱՐԹԵՑՆՈՂ ՇԵՐՏՈՎ -1,90մ²:
3. ԲՈԼՈՐ ՇԻՆ. ԱՇԽԱՏԱՆՔՆԵՐԸ ԻՐԱԿԱՆԱՑՆԵԼ ՊԱՀՊԱՆԵԼՈՎ ԳՈՐԾՈՂ ԱՆՎՏԱՆԳՈՒԹՅԱՆ ՆՈՐՄԵՐԸ:

ԵՐԵՎԱՆ ՔԱՂԱՔԻ ԷՐԵԲՈՒՆԻ ՎԱՐՉԱԿԱՆ ՇՐՋԱՆԻ ԲԱԶՄԱԲՆԱԿԱՐԱՆ ՇԵՆՔԵՐԻ ՊԱՏՇԳԱՄԲՆԵՐԻ ՀԻՄՆԱՆՈՐՈԳՈՒՄ Հասցե. ՏիգրանՄեծի փող. Տուն-59,բն.-23				<< ԵՔ-ՊԸԱՇՁԲ-15/44-1>>		
ՏՆՕՐԵՆ	Գ.ՀԱԿՈԲՅԱՆ		ԿՈՆՍՏՐՈՒԿՏՈՐԱԿԱՆ ՄԱՍ	ՓՈՒԼ	ԹԵՐԹ	ԹԵՐԹԵՐ
ՆԳԻ				ԱՆ	1	
ԿՈՆՍՏ.	Ռ.Դավթյան		ՀԱՏԱԿԱԳԾԻ ՖՐԱԳՄԵՆՏ +9.000 ՆԻՇԻ ՎՐԱ.	«ՀԱՋԱՐԱՇԵՆ» ՍՊԸ		

Հասցե. ՏԻԳՐԱՆ ՄԵԾԻ Փող.-59, բն.-12
ՀԱՏԱԿԱԳԾԻ ՖՐԱԳՄԵՆՏ +9,000 ՆԻՇԻ ՎՐԱ.
/ ՉԱՓԱԳՐՈՒԹՅՈՒՆ/

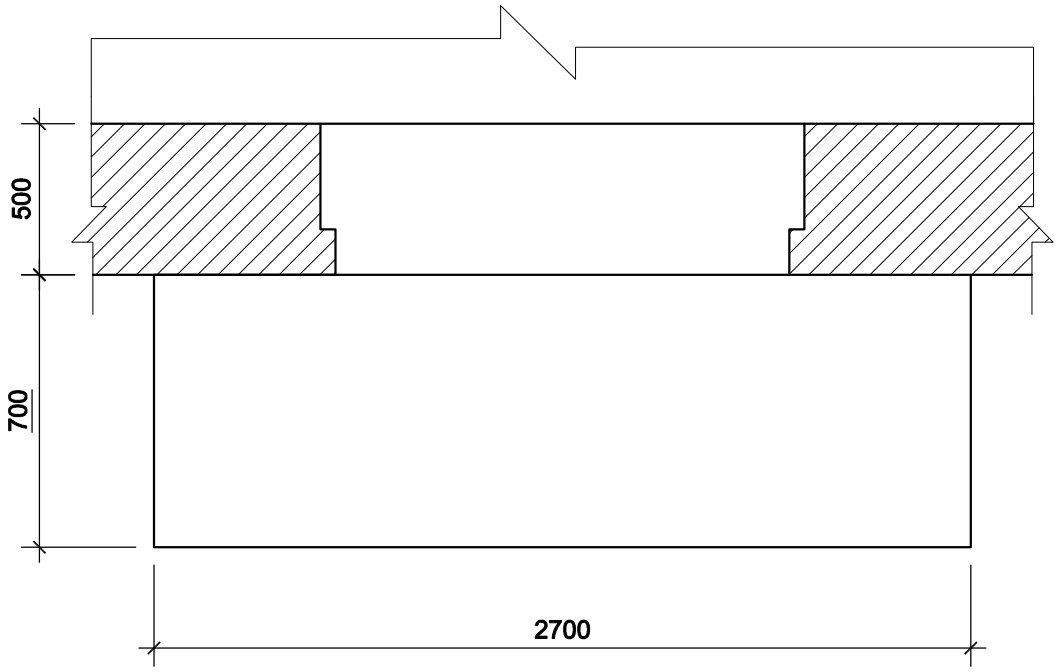

ՏԻԳՐԱՆ ՄԵԾԻ Փող. Տուն-59,բն.-12 :
- Թմակարգումի համարը ճշգրիտ պատվիրատուի հետ.

1. ՄՇԱԿԵԼ ԿԱԽՈՎԻ ՊԱՏԺԳԱՄԲԻ ԿՈՂԵՐԸ ԵՎ ՏԱԿԻ ՀԱՏՎԱԾԸ ՋՐԱԿԱՅՈՒՆ ԱՐՏԱՔԻՆ ՃԱԿԱՏՆԵՐԻ ՀԱՄԱՐ ՆԵՐԿԵՐՈՎ -2,71մ²:
2. ՀԱՏԱԿՆԵՐԸ ԻՐԱԿԱՆԱՑՆԵԼ Ց/Ա ՀԱՐԹԵՑՆՈՂ ՇԵՐՏՈՎ -1,90մ²:
3. ԲՈԼՈՐ ՇԻՆ. ԱՇԽԱՏԱՆՔՆԵՐԸ ԻՐԱԿԱՆԱՑՆԵԼ ՊԱՀՊԱՆԵԼՈՎ ԳՈՐԾՈՂ ԱՆՎՏԱՆԳՈՒԹՅԱՆ ՆՈՐՄԵՐԸ:

ԵՐԵՎԱՆ ՔԱՂԱՔԻ ԷՐԵԲՈՒՆԻ ՎԱՐՉԱԿԱՆ ՇՐՋԱՆԻ ԲԱԶՄԱԲՆԱԿԱՐԱՆ ՇԵՆՔԵՐԻ ՊԱՏՇԳԱՄԲՆԵՐԻ ՀԻՄՆԱՆՈՐՈԳՈՒՄ Հասցե. ՏիգրանՄեծի փող. Տուն-59,բն.-12				<< ԵՔ-ՊԸԱՇՁԲ-15/44-1>>		
ՏՆՕՐԵՆ	Գ.ՀԱԿՈԲՅԱՆ		ԿՈՆՍՏՐՈՒԿՏՈՐԱԿԱՆ ՄԱՍ	ՓՈՒԼ	ԹԵՐԹ	ԹԵՐԹԵՐ
ՆԳԻ				ԱՆ	1	
ԿՈՆՍՏ.	Ռ.Դավթյան		ՀԱՏԱԿԱԳԾԻ ՖՐԱԳՄԵՆՏ +9.000 ՆԻՇԻ ՎՐԱ.	«ՀԱՋԱՐԱՇԵՆ» ՍՊԸ		

Հասցե. ՏԻԳՐԱՆ ՄԵԾԻ Փող.-59, բն.-9

ՀԱՏԱԿԱԳԾԻ ՖՐԱԳՄԵՆՏ +9,000 ՆԻՇԻ ՎՐԱ.

/ ՉԱՓԱԳՐՈՒԹՅՈՒՆ/

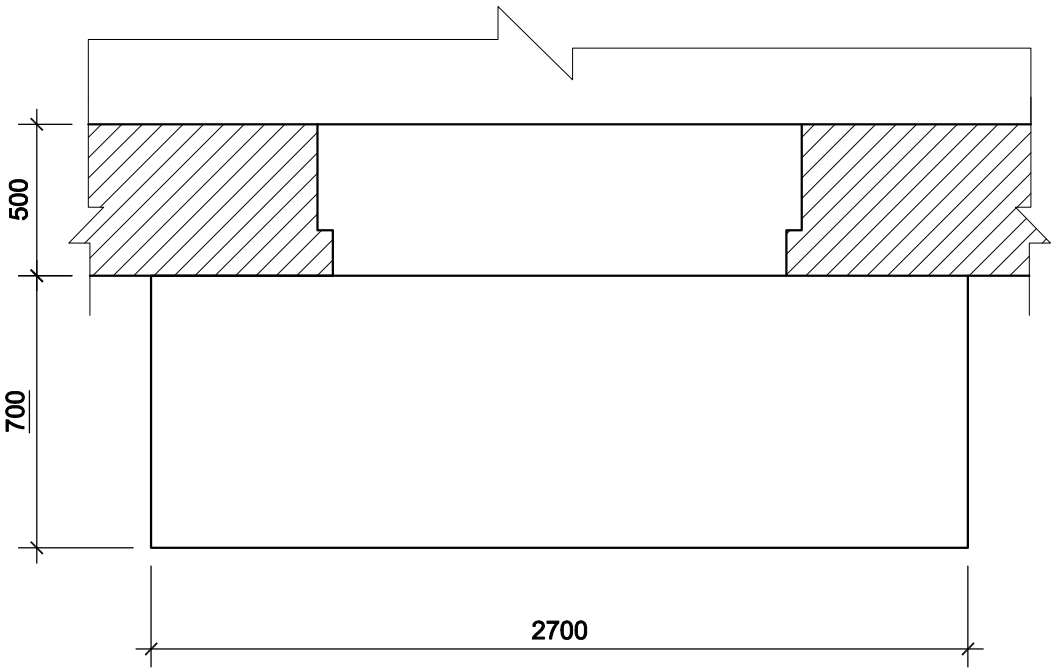

ՏԻԳՐԱՆ ՄԵԾԻ Փող. Տուն-59,բն.-9 :

- Թեակապակի համարը ճշտել պատվիրատուի հետ.

1. ՄՇԱԿԵԼ ԿԱԽՈՎԻ ՊԱՏԺԳԱՄԲԻ ԿՈՂԵՐԸ ԵՎ ՏԱԿԻ ՀԱՏՎԱԾԸ ՋՐԱԿԱՅՈՒՆ ԱՐՏԱՔԻՆ ՃԱԿԱՏՆԵՐԻ ՀԱՄԱՐ ՆԵՐԿԵՐՈՎ -2,71մ²:
2. ՀԱՏԱԿՆԵՐԸ ԻՐԱԿԱՆԱՑՆԵԼ Ց/Ա ՀԱՐԹԵՑՆՈՂ ՇԵՐՏՈՎ -1,90մ²:
3. ԲՈԼՈՐ ՇԻՆ. ԱՇԽԱՏԱՆՔՆԵՐԸ ԻՐԱԿԱՆԱՑՆԵԼ ՊԱՀՊԱՆԵԼՈՎ ԳՈՐԾՈՂ ԱՆՎՏԱՆԳՈՒԹՅԱՆ ՆՈՐՄԵՐԸ:

ԵՐԵՎԱՆ ՔԱՂԱՔԻ ԷՐԵԲՈՒՆԻ ՎԱՐՉԱԿԱՆ ՇՐՋԱՆԻ ԲԱՁՄԱԲՆԱԿԱՐԱՆ ՇԵՆՔԵՐԻ ՊԱՏՇԳԱՄԲՆԵՐԻ ՀԻՄՆԱՆՈՐՈԳՈՒՄ Հասցե. ՏիգրանՄեծի փող. Տուն-59,բն.-9				<< ԵՔ-ՊԸԱՇՁԲ-15/44-1>>		
ՏՆՕՐԵՆ	Գ.ՀԱԿՈԲՅԱՆ		ԿՈՆՍՏՐՈՒԿՏՈՐԱԿԱՆ ՄԱՍ	ՓՈՒԼ	ԹԵՐԹ	ԹԵՐԹԵՐ
ՆԳԻ				ԱՆ	1	
ԿՈՆՍՏ.	Ռ.Դավթյան		ՀԱՏԱԿԱԳԾԻ ՖՐԱԳՄԵՆՏ +9.000 ՆԻՇԻ ՎՐԱ.	«ՀԱՁԱՐԱՇԵՆ» ՍՊԸ		

Հասցե. ՏԻԳՐԱՆ ՄԵԾԻ Փող.-59, բն.-49

ՀԱՏԱԿԱԳԾԻ ՖՐԱԳՄԵՆՏ +12,000 ՆԻՇԻ ՎՐԱ. / ՉԱՓԱԳՐՈՒԹՅՈՒՆ/

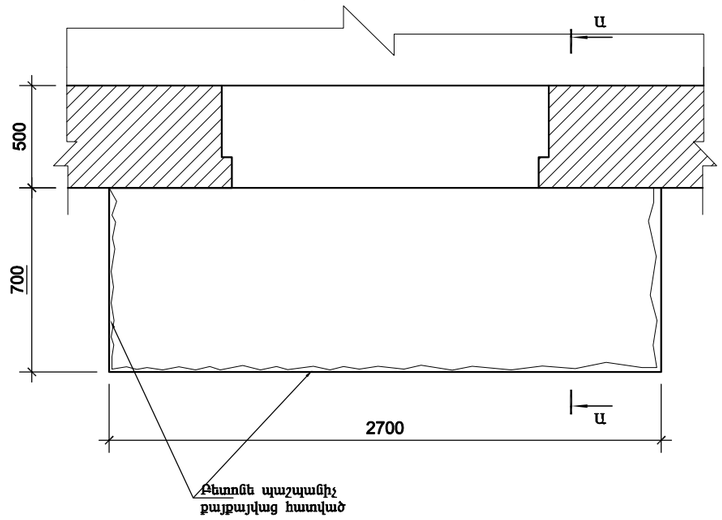

ՀԱՏԱԿԱԳԾԻ ՖՐԱԳՄԵՆՏ +12,000 ՆԻՇԻ ՎՐԱ.

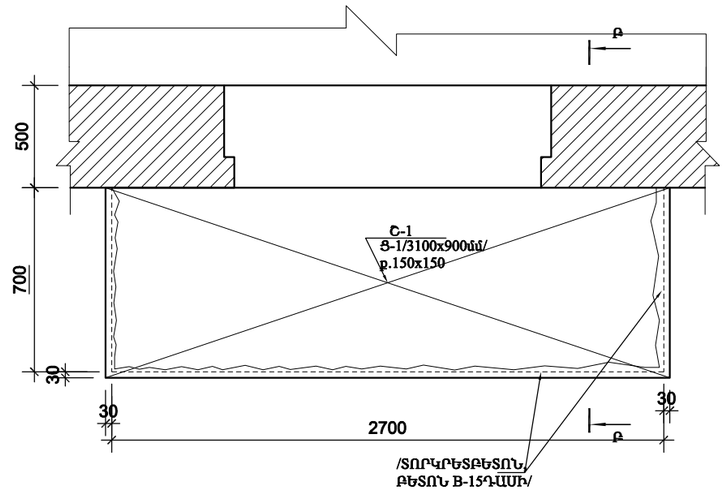

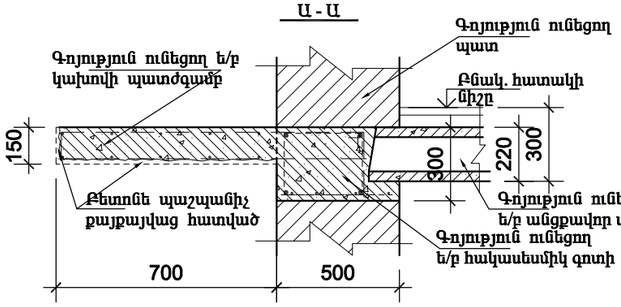

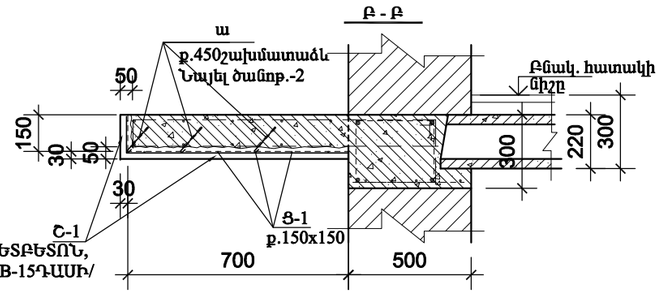

ՄԻԱՁՈՒՅԼ Ե/Բ ՏԱՐՐԵՐԻ ՄԱՄՆԱԳԻՐ

ԴԻՐՔ	ՆՇԱՆԱԿՈՒՄ	ԱՆՎԱՆՈՒՄ	ՔԱՆ	ՔԱՇ կգ	ԾԱՆՈԹ.
		ՇԱՊԻԿ ՄԻԱՁՈՒՅԼ Շ-1			
Ց-1	ГОСТ 6727-80*	Ø5 Вр-I /3100x900/ բ.150x150 L=40600	1	6,30	
ա	ГОСТ 5781-82*	Ø10 A500C L=350	10	0.22	
		ՏՈՐԿՐԵՏԲԵՏՈՆ /ԲԵՏՈՆ B-15 ԴԱՍԻ/		2,71 մ²	0,140մ³

ՏԻԳՐԱՆ ՄԵԾԻ Փող. Տուն-59,բն.-49 ՀԱՍՑԵՈՎ՝ ԳՈՅՈՒԹՅՈՒՆ ՈՒՆԵՑՈՂ ԿԱԽՈՎԻ ՊԱՏԺԳԱՄԲԻ ՎԻՃԱԿԸ:
- Բնակարանի համարը ճշտել պատվիրատուի հետ.

1. ՊԱՏԺԳԱՄԲԻ ԱՄԲՈՂՋ ԱՐՏԱՔԻՆ ՊԱՐԱԳԾՈՎ ԳՈՅՈՒԹՅՈՒՆ ՈՒՆԵՆ ԲԵՏՈՆԵ ՔԱՅՔԱՅՎԱԾ ՀԱՏՎԱԾՆԵՐ, ԻՆՉՊԵՍ ՆԱՅԵՎ ՔԱՅՔԱՅՎԱԾ Է ՏԱԿԻ ՀԱՏՎԱԾԸ ԲԵՏՈՆԻ ՊԱՇՊԱՆԻՉ ՇԵՐՏԸ՝ ՄԵՐԿԱՑՆԵԼՈՎ ՏԱԿԻ ԱՄՐԱՆԱՎՈՐՈՒՄԸ:
ԿԱԽՈՎԻ ՊԱՏԺԳԱՄԲԻ ՈՒԺԵՂԱՑՄԱՆ ՆՊԱՏԱԿՈՎ ԳՈՐԾԻՔՆԵՐԻ ՕԳՆՈՒԹՅԱՄԲ ՄԱՔՐԵԼ ԲԵՏՈՆԻ ՔԱՅՔԱՅՎԱԾ ՀԱՏՎԱԾՆԵՐԸ, ԻՆՉՊԵՍ ՆԱՅԵՎ ԱՄՐԱՆՆԵՐԸ ԺԱՆԳԻՑ: ՆԾՎԱԾ ՄԱՍԻ ՄԱՔՐՈՒՄԻՑ ՀԵՏՈ ՏԵՂԱԴՐԵԼ ԱՄՐԱՆԱՅԻՆ ՑԱՆՑ Ց-1/ Ø5Вр-1, 150x150/, ՈՐԻՑ ՀԵՏՈ ՎԵՐԱԿԱՆԳՆԵԼ ՊԱՏԺԳԱՄԲԻ ԱՄԲՈՂՋԱԿԱՆՈՒԹՅՈՒՆԸ ՏՈՐԿՐԵՏԲԵՏՈՆՈՎ՝ /ԲԵՏՈՆ B-15ԴԱՍԻ/ ՀԱՄԱՁԱՅՆ ՆԱԽԱԳԾԻ:
2. ՄԻԱՁՈՒՅԼ Ե/Բ ՍԱԼԻ ՄԵՋ ԲԱՑԵԼ ԱՆՑՔԵՐ Ø 24մմ ՇԱՂԱՓՄԱՆ ՄԻՋՈՑՈՎ, ՈՒՂՂԱՀԱՅԱՑԻ ՆԿԱՏՄԱԲ 30 ԱՍՏԻՃԱՆ ԹԵՔՈՒՑԱՄԲ: ԱՄՐԱՆԱՅԻՆ ՃՈՂԵՐԸ ՏԵՂԱԴՐԵԼՈՒՑ ՀԵՏՈ ԱՆՑՔԵՐԸ ՓԱԿԵԼ ՊՈԼԻՄԵՐՑԵՄԵՆՏԱՅԻՆ ՇԱՂԱԽՈՎ:
3. ՆԱԽԱՏԵՍԵԼ ԿԱԽՈՎԻ ՊԱՏԺԳԱՄԲԻ ԿՈՂԵՐԻ ԵՎ ՏԱԿԻ ՀԱՏՎԱԾԻ Ց/Ա ՍՎԱՂ -2,71մ²:
4. ՄՇԱԿԵԼ ԿԱԽՈՎԻ ՊԱՏԺԳԱՄԲԻ ԿՈՂԵՐԸ ԵՎ ՏԱԿԻ ՀԱՏՎԱԾԸ ՋՐԱԿԱՅՈՒՆ ԱՐՏԱՔԻՆ ՃԱԿԱՏՆԵՐԻ ՀԱՄԱՐ ՆԵՐԿԵՐՈՎ -2,71մ²:
5. ՀԱՏԱԿՆԵՐԸ ԻՐԱԿԱՆԱՑՆԵԼ Ց/Ա ՀԱՐԹԵՑՆՈՂ ՇԵՐՏՈՎ -1,90մ²:
6. ԲՈԼՈՐ ՇԻՆ. ԱՇԽԱՏԱՆՔՆԵՐԸ ԻՐԱԿԱՆԱՑՆԵԼ ՊԱՀՊԱՆԵԼՈՎ ԳՈՐԾՈՂ ԱՆՎՏԱՆԳՈՒԹՅԱՆ ՆՈՐՄԵՐԸ:

Հասցե. Տիգրան Մեծի փող. Տուն-59,բն.49						
ՏՆՕՐԵՆ	Գ.ՀԱԿՈԲՅԱՆ		ԿՈՆՍՏՐՈՒԿՏՈՐԱԿԱՆ ՄԱՍ	ՓՈՒԼ	ԹԵՐԹ	ԹԵՐԹԵՐ
ՆԳԻ				ԱՆ	1	
ԿՈՆՍՏ.	Ռ.Դավթյան		ՀԱՏԱԿԱԳԾԻ ՖՐԱԳՄԵՆՏ +12.000 ՆԻՇԻ ՎՐԱ.	«ՀԱՁԱՐԱՇԵՆ» ՍՊԸ		

Հասցե. ՏԻԳՐԱՆ ՄԵԾԻ Փող.-59, բն.-47

ՀԱՏԱԿԱԳԾԻ ՖՐԱԳՄԵՆՏ +12,000 ՆԻՇԻ ՎՐԱ. / ՉԱՓԱԳՐՈՒԹՅՈՒՆ/

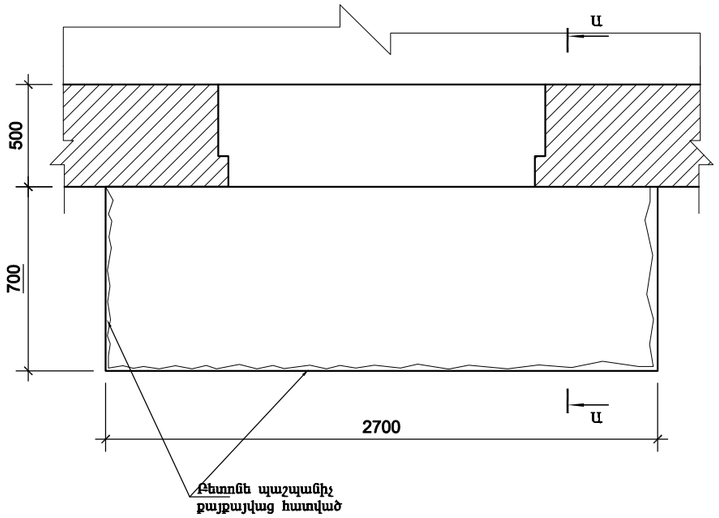

ՀԱՏԱԿԱԳԾԻ ՖՐԱԳՄԵՆՏ +12,000 ՆԻՇԻ ՎՐԱ.

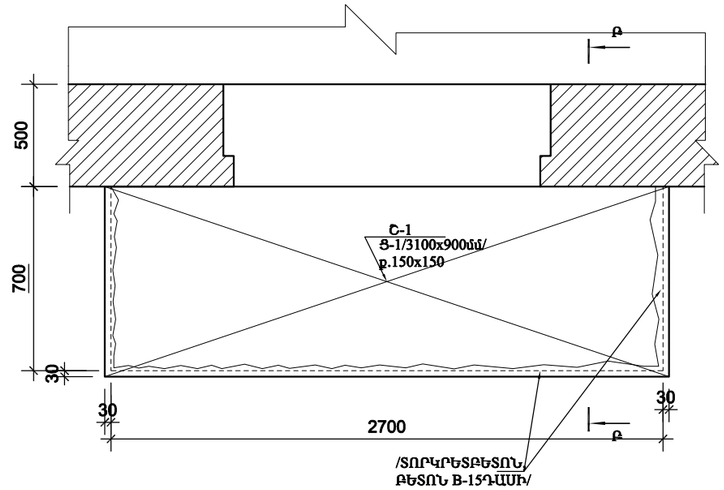

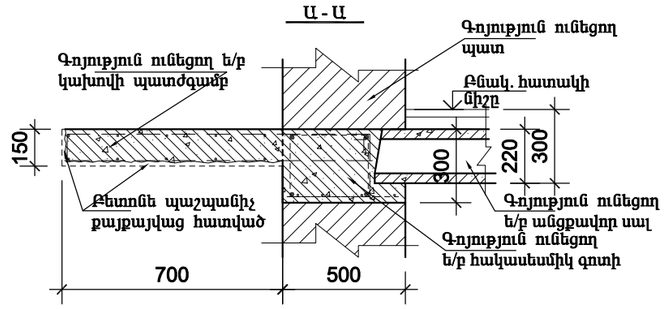

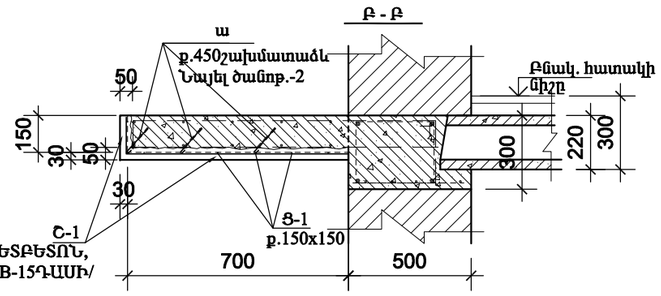

ՏԻԳՐԱՆ ՄԵԾԻ Փող. Տուն-59,բն.-47 ՀԱՍՑԵՈՎ՝ ԳՈՅՈՒԹՅՈՒՆ ՈՒՆԵՑՈՂ ԿԱԽՈՎԻ ՊԱՏԺԳԱՄԲԻ ՎԻՃԱԿԸ:
- Բնակարանի համարը ճշտել պատվիրատուի հետ.

1. ՊԱՏԺԳԱՄԲԻ ԱՄԲՈՂՋ ԱՐՏԱՔԻՆ ՊԱՐԱԳԾՈՎ ԳՈՅՈՒԹՅՈՒՆ ՈՒՆԵՆ ԲԵՏՈՆԵ ՔԱՅՔԱՅՎԱԾ ՀԱՏՎԱԾՆԵՐ, ԻՆՉՊԵՍ ՆԱՅԵՎ ՔԱՅՔԱՅՎԱԾ Է ՏԱԿԻ ՀԱՏՎԱԾԸ ԲԵՏՈՆԻ ՊԱԾՊԱՆԻՉ ՇԵՐՏԸ՝ ՄԵՐԿԱՑՆԵԼՈՎ ՏԱԿԻ ԱՄՐԱՆԱՎՈՐՈՒՄԸ:
ԿԱԽՈՎԻ ՊԱՏԺԳԱՄԲԻ ՈՒԺԵՂԱՑՄԱՆ ՆՊԱՏԱԿՈՎ ԳՈՐԾԻՔՆԵՐԻ ՕԳՆՈՒԹՅԱՄԲ ՄԱՔՐԵԼ ԲԵՏՈՆԻ ՔԱՅՔԱՅՎԱԾ ՀԱՏՎԱԾՆԵՐԸ, ԻՆՉՊԵՍ ՆԱՅԵՎ ԱՄՐԱՆՆԵՐԸ ԺԱՆԳԻՑ: ՆԾՎԱԾ ՄԱՍԻ ՄԱՔՐՈՒՄԻՑ ՀԵՏՈ ՏԵՂԱԴՐԵԼ ԱՄՐԱՆԱՅԻՆ ՑԱՆՑ Ցանց-1/ Ø5Bp-1, 150x150/, ՈՐԻՑ ՀԵՏՈ ՎԵՐԱԿԱՆԳՆԵԼ ՊԱՏԺԳԱՄԲԻ ԱՄԲՈՂՋԱԿԱՆՈՒԹՅՈՒՆԸ ՏՈՐԿՐԵՏԲԵՏՈՆՈՎ՝ /ԲԵՏՈՆ B-15ԴԱՍԻ/ ՀԱՄԱՁԱՅՆ ՆԱԽԱԳԾԻ:
2. ՄԻԱՁՈՒՅԼ Ե/Բ ՍԱԼԻ ՄԵՋ ԲԱՑԵԼ ԱՆՑՔԵՐ Ø 24մմ ՇԱՂԱՓՄԱՆ ՄԻՋՈՑՈՎ, ՈՒՂՂԱՀԱՅԱՑԻ ՆԿԱՏՄԱԲ 30 ԱՍՏԻՃԱՆ ԹԵՔՈՒՑՅԱՄԲ: ԱՄՐԱՆԱՅԻՆ ՁՈՂԵՐԸ ՏԵՂԱԴՐԵԼՈՒՑ ՀԵՏՈ ԱՆՑՔԵՐԸ ՓԱԿԵԼ ՊՈԼԻՄԵՐՑԵՄԵՆՏԱՅԻՆ ՇԱՂԱԽՈՎ:
3. ՆԱԽԱՏԵՍԵԼ ԿԱԽՈՎԻ ՊԱՏԺԳԱՄԲԻ ԿՈՂԵՐԻ ԵՎ ՏԱԿԻ ՀԱՏՎԱԾԻ Ց/Ա ՄՎԱՂ -2,71մ²:
4. ՄՇԱԿԵԼ ԿԱԽՈՎԻ ՊԱՏԺԳԱՄԲԻ ԿՈՂԵՐԸ ԵՎ ՏԱԿԻ ՀԱՏՎԱԾԸ ՋՐԱԿԱՅՈՒՆ ԱՐՏԱՔԻՆ ՃԱԿԱՏՆԵՐԻ ՀԱՄԱՐ ՆԵՐԿԵՐՈՎ -2,71մ²:
5. ՀԱՏԱԿՆԵՐԸ ԻՐԱԿԱՆԱՑՆԵԼ Ց/Ա ՀԱՐԹԵՑՆՈՂ ՇԵՐՏՈՎ -1,90մ²:
6. ԲՈԼՈՐ ՇԻՆ. ԱՇԽԱՏԱՆՔՆԵՐԸ ԻՐԱԿԱՆԱՑՆԵԼ ՊԱՀՊԱՆԵԼՈՎ ԳՈՐԾՈՂ ԱՆՎՏԱՆԳՈՒԹՅԱՆ ՆՈՐՄԵՐԸ:

ՄԻԱՁՈՒՅԼ Ե/Բ ՏԱՐՐԵՐԻ ՄԱՄՆԱԳԻՐ

ԴԻՐՔ	ՆՇԱՆԱԿՈՒՄ	ԱՆՎԱՆՈՒՄ	ՔԱՆ	ՔԱՇ կգ	ԾԱՆՈԹ.
		ՇԱՊԻԿ ՄԻԱՁՈՒՅԼ Շ-1			
Ցանց-1	ГОСТ 6727-80*	Ø5 Bp-I /3100x900/ թ.150x150 L=40600	1	6,30	
ա	ГОСТ 5781-82*	Ø10 A500C L=350	10	0.22	
		ՏՈՐԿՐԵՏԲԵՏՈՆ /ԲԵՏՈՆ B-15 ԴԱՍԻ/		2,71 մ²	0,140մ³

Հասցե. Տիգրան Մեծի փող. Տուն-59.բն.47						
ՏՆՕՐԵՆ	Գ.ՀԱԿՈԲՅԱՆ		ԿՈՆՍՏՐՈՒԿՏՈՐԱԿԱՆ ՄԱՍ	ՓՈՒԼ	ԹԵՐԹ	ԹԵՐԹԵՐ
ՆԳԻ				ԱՆ	1	
ԿՈՆՍՏ.	Ռ.Դավթյան		ՀԱՏԱԿԱԳԾԻ ՖՐԱԳՄԵՆՏ +12.000 ՆԻՇԻ ՎՐԱ.	«ՀԱԶԱՐԱՇԵՆ» ՍՊԸ		

Հասցե. ՏԻԳՐԱՆ ՄԵԾԻ Փող. Տուն-48, բն.-54

ՀԱՏԱԿԱԳԾԻ ՖՐԱԳՄԵՆՏ +12,000 ՆԻՇԻ ՎՐԱ. / ՉԱՓԱԳՐՈՒԹՅՈՒՆ/

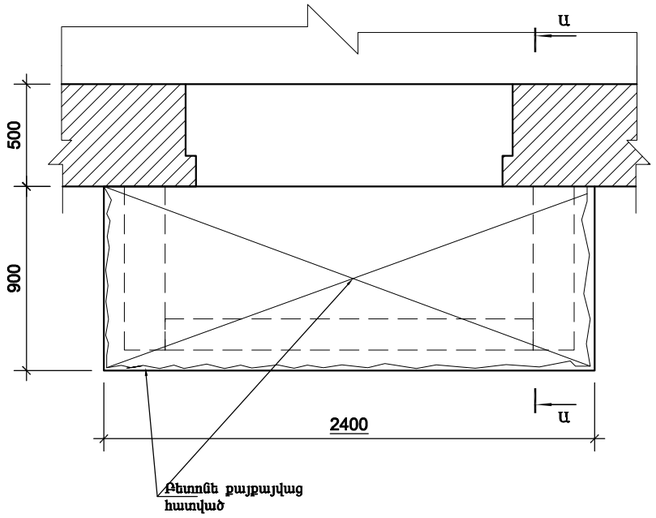

ՀԱՏԱԿԱԳԾԻ ՖՐԱԳՄԵՆՏ +12,000 ՆԻՇԻ ՎՐԱ.

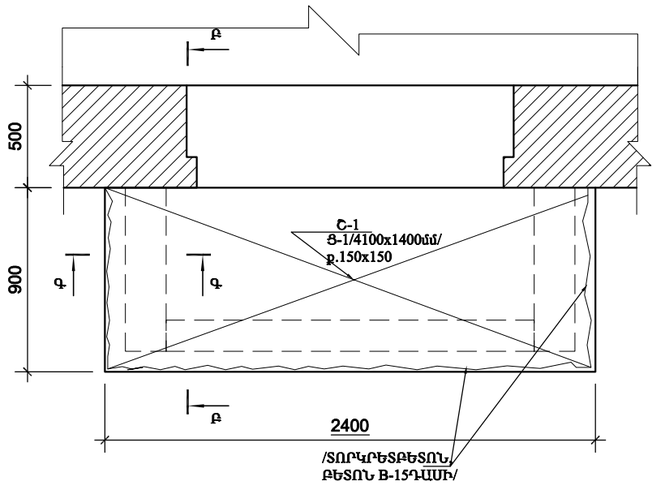

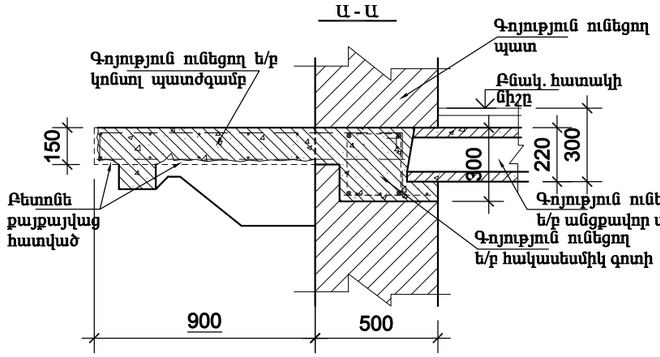

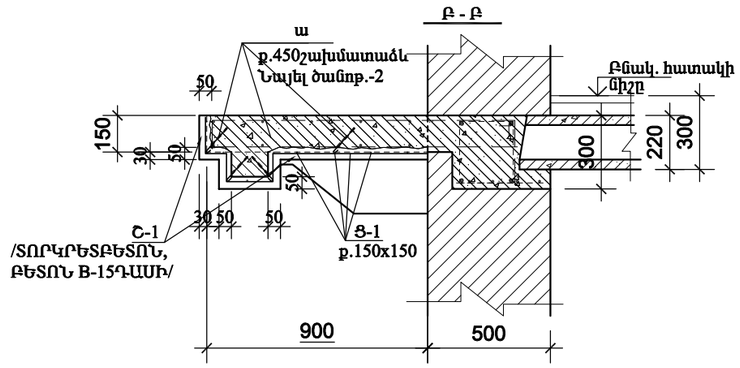

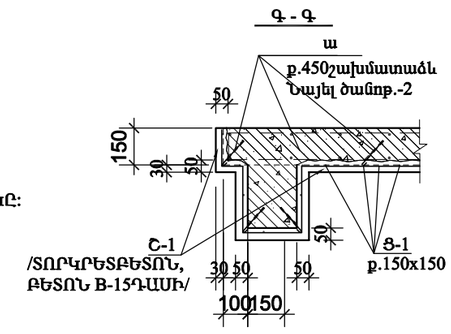

ՏԻԳՐԱՆ ՄԵԾԻ Փող. Տուն-48,բն.-54 ՀԱՍՑԵՈՎ՝ ԳՈՅՈՒԹՅՈՒՆ ՈՒՆԵՑՈՂ ԿԱԽՈՎԻ ՊԱՏԺԳԱՄԲԻ ՎԻՃԱԿԸ:
- Բնակարանի համարը ճշտել պատվիրատուի հետ.

1. ՊԱՏԺԳԱՄԲԻ ԱՄԲՈՂՋ ԱՐՏԱՔԻՆ ՊԱՐԱԳԾՈՎ ԳՈՅՈՒԹՅՈՒՆ ՈՒՆԵՆ ԲԵՏՈՆԵ ՔԱՅՔԱՅՎԱԾ ՀԱՏՎԱԾՆԵՐ, ԻՆՉՊԵՍ ՆԱՅԵՎ ՔԱՅՔԱՅՎԱԾ Է ՏԱԿԻ ՀԱՏՎԱԾԸ ԲԵՏՈՆԻ ՊԱՇՊԱՆԻՉ ՇԵՐՏԸ՝ ՄԵՐԿԱՑՆԵԼՈՎ ՏԱԿԻ ԱՄՐԱՆԱՎՈՐՈՒՄԸ:
ԿԱԽՈՎԻ ՊԱՏԺԳԱՄԲԻ ՈՒԺԵՂԱՑՄԱՆ ՆՊԱՏԱԿՈՎ ԳՈՐԾԻՔՆԵՐԻ ՕԳՆՈՒԹՅԱՄԲ ՄԱՔՐԵԼ ԲԵՏՈՆԻ ՔԱՅՔԱՅՎԱԾ ՀԱՏՎԱԾՆԵՐԸ, ԻՆՉՊԵՍ ՆԱՅԵՎ ԱՄՐԱՆՆԵՐԸ ԺԱՆԳԻՑ: ՆԾՎԱԾ ՄԱՍԻ ՄԱՔՐՈՒՄԻՑ ՀԵՏՈ ՏԵՂԱԴՐԵԼ ԱՄՐԱՆԱՅԻՆ ՑԱՆՑ Ցտ-1/ Ø5Bp-1, 150x150/, ՈՐԻՑ ՀԵՏՈ ՎԵՐԱԿԱՆԳՆԵԼ ՊԱՏԺԳԱՄԲԻ ԱՄԲՈՂՋԱԿԱՆՈՒԹՅՈՒՆԸ ՏՈՐԿՐԵՏԲԵՏՈՆՈՎ՝ /ԲԵՏՈՆ B-15ԴԱՍԻ/ ՀԱՄԱՁԱՅՆ ՆԱԽԱԳԾԻ:
2. ՄԻԱՁՈՒՅԼ Ե/Բ ՍԱԼԻ ՄԵՋ ԲԱՑԵԼ ԱՆՑՔԵՐ Ø 24մմ ՇԱՂԱՓՄԱՆ ՄԻՋՈՑՈՎ, ՈՒՂՂԱՀԱՅԱՑԻ ՆԿԱՏՄԱԲ 30 ԱՍՏԻՃԱՆ ԹԵՔՈՒՑՅԱՄԲ: ԱՄՐԱՆԱՅԻՆ ՃՈՂԵՐԸ ՏԵՂԱԴՐԵԼՈՒՑ ՀԵՏՈ ԱՆՑՔԵՐԸ ՓԱԿԵԼ ՊՈԼԻՄԵՐՑԵՄԵՆՏԱՅԻՆ ՇԱՂԱԽՈՎ:
3. ՆԱԽԱՏԵՍԵԼ ԿԱԽՈՎԻ ՊԱՏԺԳԱՄԲԻ ԿՈՂԵՐԻ ԵՎ ՏԱԿԻ ՀԱՏՎԱԾԻ Ցտ/Ա ՍՎԱՂ -5.75մ²:
4. ՄՇԱԿԵԼ ԿԱԽՈՎԻ ՊԱՏԺԳԱՄԲԻ ԿՈՂԵՐԸ ԵՎ ՏԱԿԻ ՀԱՏՎԱԾԸ ՋՐԱԿԱՅՈՒՆ ԱՐՏԱՔԻՆ ՃԱԿԱՏՆԵՐԻ ՀԱՄԱՐ ՆԵՐԿԵՐՈՎ -5,75մ²:
5. ՀԱՏԱԿՆԵՐԸ ԻՐԱԿԱՆԱՑՆԵԼ Ցտ/Ա ՀԱՐԹԵՑՆՈՂ ՇԵՐՏՈՎ -1.90մ²:
6. ԿԱԽՈՎԻ ՊԱՏԺԳԱՄԲԻ ԹԱՓՎԱԾ, ՏԵՂԱՇԱՐԺԱԾ ՔԱՐԵՐԸ ՎԵՐԱԿԱՆԳՆԵԼ ԿԱՄ ԱՄՐԱՑՆԵԼ:
7. ԲԱՑՎԱԾ ԿԱՐԵՐԸ, ՃԱՔԵՐԸ ՓԱԿԵԼ ՆԵՐԱՐԿԵԼՈՎ ՊՈԼԻՄԵՐԱՅԻՆ ԼՈՒԾՈՒՅԹՆԵՐ:
8. ԲՈԼՈՐ ՇԻՆ. ԱՇԽԱՏԱՆՔՆԵՐԸ ԻՐԱԿԱՆԱՑՆԵԼ ՊԱՀՊԱՆԵԼՈՎ ԳՈՐԾՈՂ ԱՆՎՏԱՆԳՈՒԹՅԱՆ ՆՈՐՄԵՐԸ:

ՄԻԱՁՈՒՅԼ Ե/Բ ՏԱՐՐԵՐԻ ՄԱՄՆԱԳԻՐ

ԴԻՐՔ	ՆՇԱՆԱԿՈՒՄ	ԱՆՎԱՆՈՒՄ	ՔԱՆ	ՔԱՇ կգ	ԾԱՆՈԹ.
		ՇԱՊԻԿ ՄԻԱՁՈՒՅԼ Շ-1			
Ցտ-1	ГОСТ 6727-80*	Ø5 Bp-I /4100x1400/ թ.150x150 L=80200	1	12.4	
ա	ГОСТ 5781-82*	Ø10 A500C L=350	12	0.22	
		ՏՈՐԿՐԵՏԲԵՏՈՆ /ԲԵՏՈՆ B-15 ԴԱՍԻ/		5.75 մ²	0,30մ³

Հասցե. Տիգրան Մեծի փող. Տուն-48.բն.54						
ՏՆՕՐԵՆ	Գ.ՀԱԿՈԲՅԱՆ		ԿՈՆՍՏՐՈՒԿՏՈՐԱԿԱՆ ՄԱՍ	ՓՈՒԼ	ԹԵՐԹ	ԹԵՐԹԵՐ
ՆԳԻ				ԱՆ	1	
ԿՈՆՍՏ.	Ռ.Դավթյան		ՀԱՏԱԿԱԳԾԻ ՖՐԱԳՄԵՆՏ +12.000 ՆԻՇԻ ՎՐԱ.	«ՀԱԶԱՐԱՇԵՆ» ՍՊԸ		

Հասցե. ՏԻԳՐԱՆ ՄԵԾԻ Փող. Տուն-48, բն.-37

ՀԱՏԱԿԱԳԾԻ ՖՐԱԳՄԵՆՏ +12,000 ՆԻՇԻ ՎՐԱ. / ՉԱՓԱԳՐՈՒԹՅՈՒՆ/

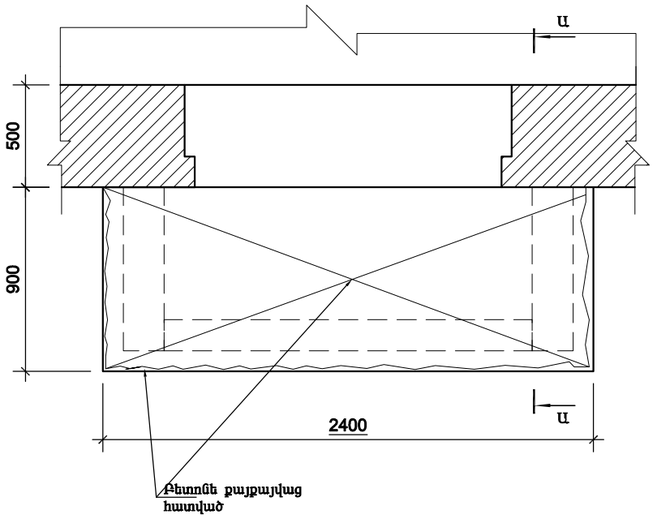

ՀԱՏԱԿԱԳԾԻ ՖՐԱԳՄԵՆՏ +12,000 ՆԻՇԻ ՎՐԱ.

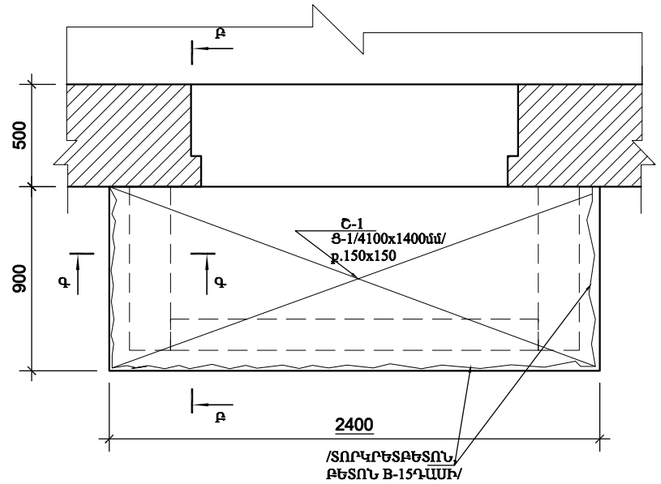

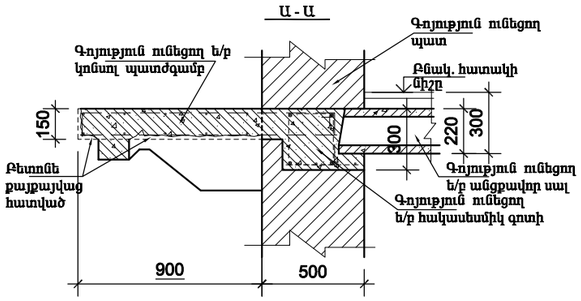

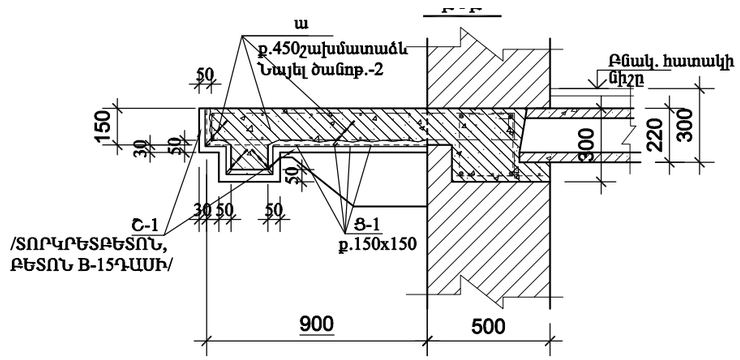

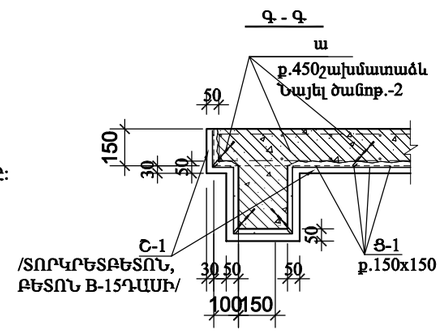

ՏԻԳՐԱՆ ՄԵԾԻ Փող. Տուն-48,բն.-37 ՀԱՍՑԵՈՎ՝ ԳՈՅՈՒԹՅՈՒՆ ՈՒՆԵՑՈՂ ԿԱԽՈՎԻ ՊԱՏԺԳԱՄԲԻ ՎԻՃԱԿԸ:
- Բնակարանի համարը ճշտել պատվիրատուի հետ.

1. ՊԱՏԺԳԱՄԲԻ ԱՄԲՈՂՋ ԱՐՏԱՔԻՆ ՊԱՐԱԳԾՈՎ ԳՈՅՈՒԹՅՈՒՆ ՈՒՆԵՆ ԲԵՏՈՆԵ ՔԱՅՔԱՅՎԱԾ ՀԱՏՎԱԾՆԵՐ, ԻՆՉՊԵՍ ՆԱՅԵՎ ՔԱՅՔԱՅՎԱԾ Է ՏԱԿԻ ՀԱՏՎԱԾԸ ԲԵՏՈՆԻ ՊԱԾՊԱՆԻՉ ՇԵՐՏԸ՝ ՄԵՐԿԱՅՆԵԼՈՎ ՏԱԿԻ ԱՄՐԱՆԱՎՈՐՈՒՄԸ:
ԿԱԽՈՎԻ ՊԱՏԺԳԱՄԲԻ ՈՒԺԵՂԱՅՄԱՆ ՆՊԱՏԱԿՈՎ ԳՈՐԾԻՔՆԵՐԻ ՕԳՆՈՒԹՅԱՄԲ ՄԱՔՐԵԼ ԲԵՏՈՆԻ ՔԱՅՔԱՅՎԱԾ ՀԱՏՎԱԾՆԵՐԸ, ԻՆՉՊԵՍ ՆԱՅԵՎ ԱՄՐԱՆՆԵՐԸ ժԱՆԳԻՑ: ՆՇՎԱԾ ՄԱՍԻ ՄԱՔՐՈՒՄԻՑ ՀԵՏՈ ՏԵՂԱԴՐԵԼ ԱՄՐԱՆԱՅԻՆ ՑԱՆՑ Ց-1/ Ø5Bp-1, 150x150/, ՈՐԻՑ ՀԵՏՈ ՎԵՐԱԿԱՆԳՆԵԼ ՊԱՏԺԳԱՄԲԻ ԱՄԲՈՂՋԱԿԱՆՈՒԹՅՈՒՆԸ ՏՈՐԿՐԵՏԲԵՏՈՆՈՎ՝ /ԲԵՏՈՆ B-15ԴԱՍԻ/ ՀԱՄԱՁԱՅՆ ՆԱԽԱԳԾԻ:
2. ՄԻԱՁՈՒՅԼ Ե/Բ ՍԱԼԻ ՄԵՋ ԲԱՑԵԼ ԱՆՑՔԵՐ Ø 24մմ ՇԱՂԱՓՄԱՆ ՄԻՋՈՑՈՎ, ՈՒՂՂԱՀԱՅԱՑԻ ՆԿԱՏՄԱԲ 30 ԱՍՏԻՃԱՆ ԹԵՔՈՒՈՑՅԱՄԲ: ԱՄՐԱՆԱՅԻՆ ՁՈՂԵՐԸ ՏԵՂԱԴՐԵԼՈՒՑ ՀԵՏՈ ԱՆՑՔԵՐԸ ՓԱԿԵԼ ՊՈԼԻՄԵՐՅԵՄԵՆՏԱՅԻՆ ՇԱՂԱԽՈՎ:
3. ՆԱԽԱՏԵՍԵԼ ԿԱԽՈՎԻ ՊԱՏԺԳԱՄԲԻ ԿՈՂԵՐԻ ԵՎ ՏԱԿԻ ՀԱՏՎԱԾԻ Ց/Ա ՍՎԱՂ -5.75մ²:
4. ՄԾԱԿԵԼ ԿԱԽՈՎԻ ՊԱՏԺԳԱՄԲԻ ԿՈՂԵՐԸ ԵՎ ՏԱԿԻ ՀԱՏՎԱԾԸ ՋՐԱԿԱՅՈՒՆ ԱՐՏԱՔԻՆ ՃԱԿԱՏՆԵՐԻ ՀԱՄԱՐ ՆԵՐԿԵՐՈՎ -5,75մ²:
5. ՀԱՏԱԿՆԵՐԸ ԻՐԱԿԱՆԱՑՆԵԼ Ց/Ա ՀԱՐԹԵՑՆՈՂ ՇԵՐՏՈՎ -1.90մ²:
6. ԿԱԽՈՎԻ ՊԱՏԺԳԱՄԲԻ ԹԱՓՎԱԾ, ՏԵՂԱՇԱՐԺԱԾ ՔԱՐԵՐԸ ՎԵՐԱԿԱՆԳՆԵԼ ԿԱՄ ԱՄՐԱՑՆԵԼ:
7. ԲԱՑՎԱԾ ԿԱՐԵՐԸ, ՃԱՔԵՐԸ ՓԱԿԵԼ ՆԵՐԱՐԿԵԼՈՎ ՊՈԼԻՄԵՐԱՅԻՆ ԼՈՒԾՈՒՅԹՆԵՐ:
8. ԲՈԼՈՐ ՇԻՆ. ԱՇԽԱՏԱՆՔՆԵՐԸ ԻՐԱԿԱՆԱՑՆԵԼ ՊԱՀՊԱՆԵԼՈՎ ԳՈՐԾՈՂ ԱՆՎՏԱՆԳՈՒԹՅԱՆ ՆՈՐՄԵՐԸ:

ՄԻԱՁՈՒՅԼ Ե/Բ ՏԱՐՐԵՐԻ ՄԱՄՆԱԳԻՐ

ԴԻՐՔ	ՆՇԱՆԱԿՈՒՄ	ԱՆՎԱՆՈՒՄ	ՔԱՆ	ՔԱՇ կգ	ԾԱՆՈԹ.
		ՇԱՊԻԿ ՄԻԱՁՈՒՅԼ Շ-1			
Ց-1	ГОСТ 6727-80*	Ø5 Bp-I /4100x1400/ p.150x150 L=80200	1	12.4	
ա	ГОСТ 5781-82*	Ø10 A500C L=350	12	0.22	
		ՏՈՐԿՐԵՏԲԵՏՈՆ /ԲԵՏՈՆ B-15 ԴԱՍԻ/		5.75 մ²	0,30մ³

Հասցե. Տիգրան Մեծի փող. Տուն-48.բն.37						
ՏՆՕՐԵՆ	Գ.ՀԱԿՈԲՅԱՆ		ԿՈՆՍՏՐՈՒԿՏՈՐԱԿԱՆ ՄԱՍ	ՓՈՒԼ.	ԹԵՐԹ	ԹԵՐԹԵՐ
ՆԳԻ				ԱՆ	1	
ԿՈՆՍՏ.	Ռ.Դավթյան		ՀԱՏԱԿԱԳԾԻ ՖՐԱԳՄԵՆՏ +12.000 ՆԻՇԻ ՎՐԱ.	«ՀԱՁԱՐԱՇԵՆ» ՍՊԸ		

Հասցե. ՏԻԳՐԱՆ ՄԵԾԻ Փող. Տուն-48, բն.-29

ՀԱՏԱԿԱԳԾԻ ՖՐԱԳՄԵՆՏ +12,000 ՆԻՇԻ ՎՐԱ.
/ ՉԱՓԱԳՐՈՒԹՅՈՒՆ/

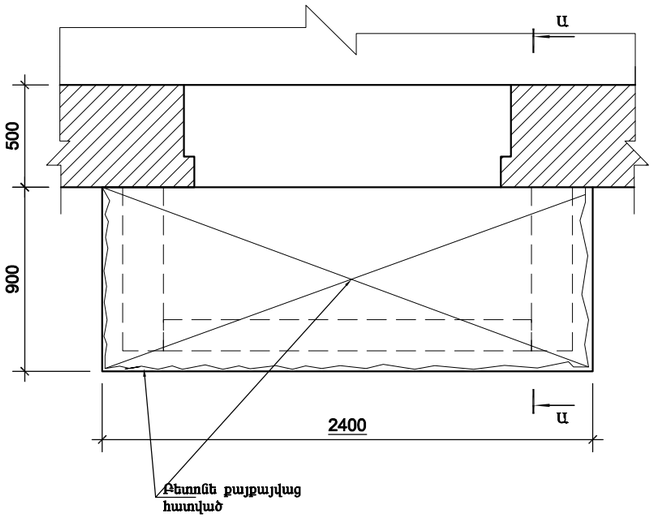

ՀԱՏԱԿԱԳԾԻ ՖՐԱԳՄԵՆՏ +12,000 ՆԻՇԻ ՎՐԱ.
/ ՔԱՆԴՄԱՆ ՀԵՐԹԱԿԱՆՈՒԹՅՈՒՆ/

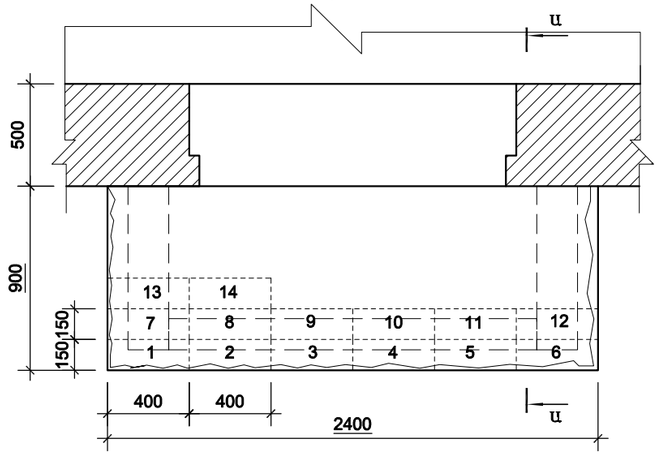

Ա - Ա

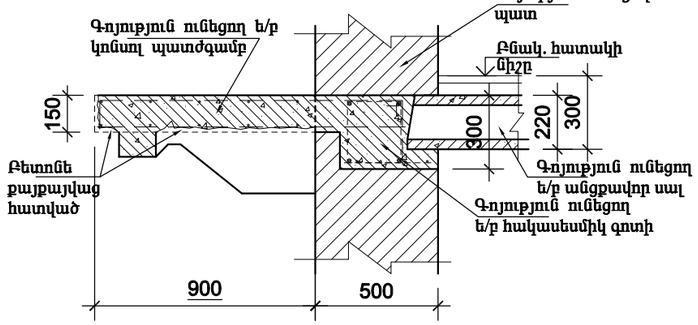

ՏԻԳՐԱՆ ՄԵԾԻ Փող. Տուն-48,բն.-29 ՀԱՍՑԵՈՎ՝ ԳՈՅՈՒԹՅՈՒՆ ՈՒՆԵՑՈՂ ԿԱԽՈՎԻ ՊԱՏԺԳԱՄԲԻ ՎԻՃԱԿԸ:
- Բնակարանի համարը ճշտել պատվիրատուի հետ.

1. ԳՈՅՈՒԹՅՈՒՆ ՈՒՆԵՑՈՂ ԿԱԽՈՎԻ ՊԱՏԺԳԱՄԲԻ ԲԵՏՈՆԸ ԱՄԲՈՂՋՈՒԹՅԱՄԲ ՔԱՅՔԱՅՎԱԾ Է: ՊԱՏԺԳԱՄԲԻ ԱՄՐԱՆԱՎՈՐՈՒՄԸ ԲԵՏՈՆԻ ՎԱՏ ՎԻՃԱԿԻ ՊԱՏՃԱՌՈՎ ՆՈՒՅՆՊԵՍ ՔԱՅՔԱՅՎԱԾ Է:
ԿԱԽՈՎԻ ՊԱՏԺԳԱՄԲԻ ՈՒԺԵՂԱՑՄԱՆ ՆՊԱՏԱԿՈՎ, ՊԱՀՊԱՆԵԼՈՎ ԲՈԼՈՐ ԳՈՐԾՈՂ ԱՆՎՏԱՆԳՈՒԹՅԱՆ ՆՈՐՄԵՐԸ ՇԻՆ. ԱՇԽԱՏԱՆՔՆԵՐԸ ԻՐԱԿԱՆԱՑՆԵԼՈՒՑ, ՔԱՆԴԵԼ ՊԱՏԺԳԱՄԲԻ ԲԵՏՈՆԸ՝ ՀԱՄԱՁԱՅՆ ԳԾԱԳՐՈՒՄ ՆԾՎԱԾ ՀԵՐԹԱԿԱՆՈՒԹՅԱՆ /ՆԱՅԵԼ ՀԱՏԱԿԱԳԻԾ/ ՉՎՆԱՍԵԼՈՎ ՊԱՏԺԳԱՄԲԻ ԱՇԽԱՏՈՂ ԱՄՐԱՆԱՎՈՐՈՒՄԸ:
ՀԱՏԱԿԱԳԾՈՒՄ ՆԾՎԱԾ ՀԱՏՎԱԾՆԵՐՈՒՄ ԲԱՑԵԼ ԽՈՐՈՂ, ԳՈՅՈՒԹՅՈՒՆ ՈՒՆԵՑՈՂ ՊԱՏԵՐԻ ԵՎ ՀԱԿԱՍԵՍՄԻԿ ԳՈՏՈՒ ՄԵՋ ՉՎՆԱՍԵԼՈՎ ԳՈՏՈՒ ԱՄՐԱՆԱՎՈՐՈՒՄԸ /350x250x160h/: ՏԵՂԱԴՐԵԼ ՄԵՏԱՂԱԿԱՆ ՏԱՐՐԵՐ ԵՎ ԲԵՏՈՆԱՊԱՏԵԼ ՆԾՎԱԾ ԽՈՐՈՉՆԵՐԸ:
ՄԵՏԱՂԱԿԱՆ ՏԱՐՐԵՐԻ ՎՐԱ ՏԵՂԱԴՐԵԼ ՆՈՐ ՎԵՐԱՆՈՐՈԳՎՈՂ ՊԱՏԺԳԱՄԲԻ ԱՄՐԱՆԱՎՈՐՈՒՄԸ: ՋՈԴԵԼ ՎԵՐԸ ՆԾՎԱԾԸ ՄԵՏԱՂԱԿԱՆ ՏԱՐՐԵՐԻՆ: ՈՐԻՑ ՀԵՏՈ ՎԵՐԱԿԱՆԳՆԵԼ ՊԱՏԺԳԱՄԲԻ ԱՄԲՈՂՋՈՒԹՅՈՒՆԸ ԲԵՏՈՆԱՊԱՏԵԼՈՎ:

2. ՆԱԽԱՏԵՍԵԼ ԿԱԽՈՎԻ ՊԱՏԺԳԱՄԲԻ ԿՈՂԵՐԻ ԵՎ ՏԱԿԻ ՀԱՏՎԱԾԻ Ց/Ա ՍՎԱՂ -5.75մ²:
ՆԱԽԱՊԵՍ ՆԱԽԱՏԵՍԵԼՈՎ ՄԵՏ. ՏԱՐՐԵՐԻ ՎՐԱ ՀԱՄԱՊԱՏԱՍԽԱՆ ՄԵՏ. ՑԱՆՑ
3. ՀԱՏԱԿՆԵՐԸ ԻՐԱԿԱՆԱՑՆԵԼ Ց/Ա ՀԱՐԹԵՑՆՈՂ ՇԵՐՏՈՎ -2.20մ²:
4. ՄՇԱԿԵԼ ԿԱԽՈՎԻ ՊԱՏԺԳԱՄԲԻ ԿՈՂԵՐԸ ԵՎ ՏԱԿԻ ՀԱՏՎԱԾԸ ՋՐԱԿԱՅՈՒՆ ԱՐՏԱՔԻՆ ՃԱԿԱՏՆԵՐԻ ՀԱՄԱՐ ՆԵՐԿԵՐՈՎ -5,75մ²:
5. ՆԱԽԱՏԵՍԵԼ ՄԵՏԱՂԱԿԱՆ ՑԱՆԿԱՊԱՏՈՒՄԻ ՅՈՒՂԱՆԵՐԿՈՒՄ:
6. ԲՈԼՈՐ ՇԻՆ. ԱՇԽԱՏԱՆՔՆԵՐԸ ԻՐԱԿԱՆԱՑՆԵԼ ՊԱՀՊԱՆԵԼՈՎ ԳՈՐԾՈՂ ԱՆՎՏԱՆԳՈՒԹՅԱՆ ՆՈՐՄԵՐԸ:

Հասցե. Տիգրան Մեծի փող. Տուն-48.բն.29						
ՏՆՕՐԵՆ	Գ.ՀԱԿՈԲՅԱՆ		ԿՈՆՍՏՐՈՒԿՏՈՐԱԿԱՆ ՄԱՍ	ՓՈՒԼ	ԹԵՐԹ	ԹԵՐԹԵՐ
ՆԳԻ				ԱՆ	1	
ԿՈՆՍՏ.	Ռ.Դավթյան		ՀԱՏԱԿԱԳԾԻ ՖՐԱԳՄԵՆՏ +12.000 ՆԻՇԻ ՎՐԱ.	«ՀԱԶԱՐԱՇԵՆ» ՍՊԸ		

ՀԱՏԱԿԱԳԾԻ ՖՐԱԳՄԵՆՏ +12,000 ՆԻՇԻ ՎՐԱ.
ՄԵՏԱՂԱԿԱՆ ՏԱՐՐԵՐԻ ՏԵՂԱԴՐՄԱՆ ՍԽԵՄԱ.

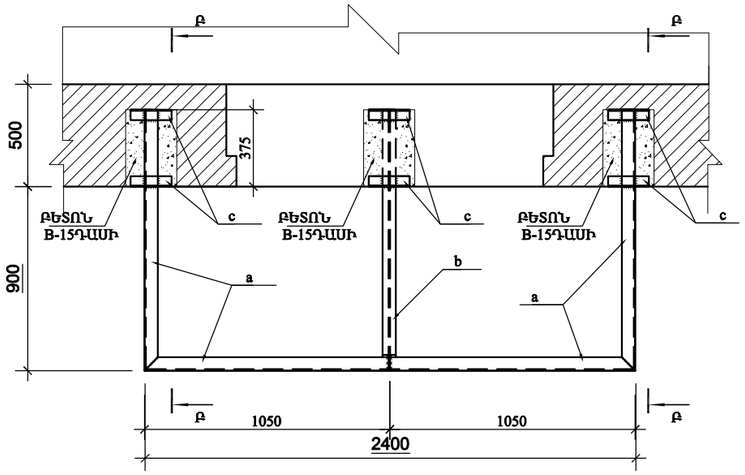

ՀԱՏԱԿԱԳԾԻ ՖՐԱԳՄԵՆՏ +12,000 ՆԻՇԻ ՎՐԱ.
ՄԻԱՁՈՒՅԼ Ե/Բ ՍԱԼ ՍՄ-1-ի ՀԱՏԱԿԱԳԻԾ.

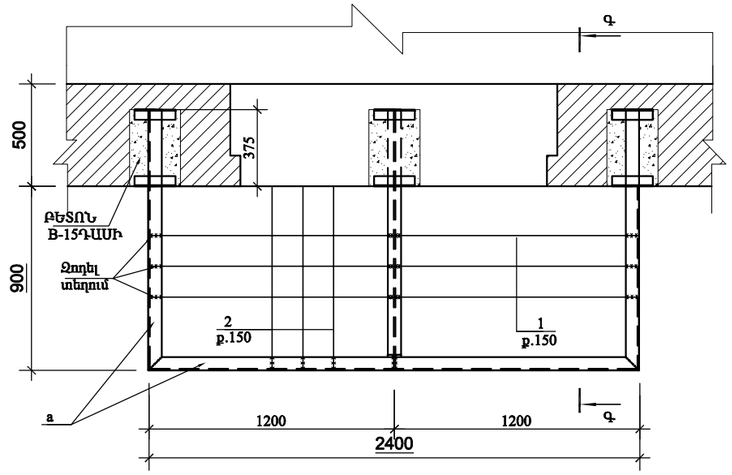

Բ - Բ

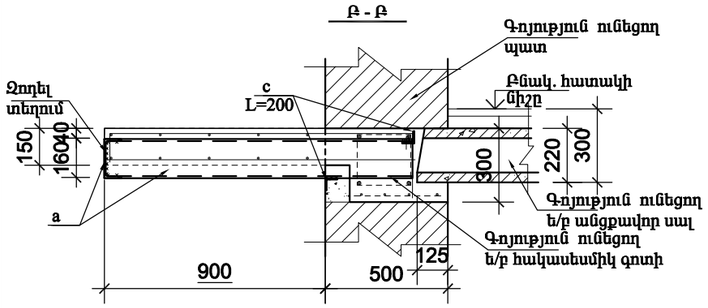

Գ - Գ

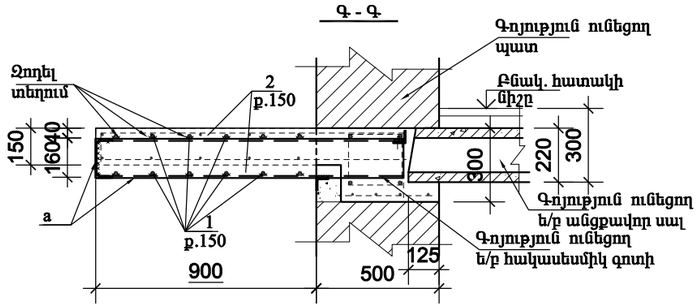

ՀԱՏԱԿԱԳԾԻ ՖՐԱԳՄԵՆՏ +12,000 ՆԻՇԻ ՎՐԱ.

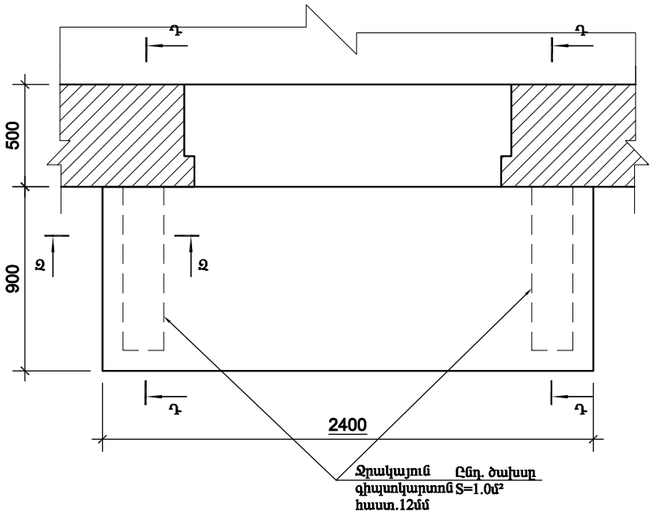

Դ - Դ

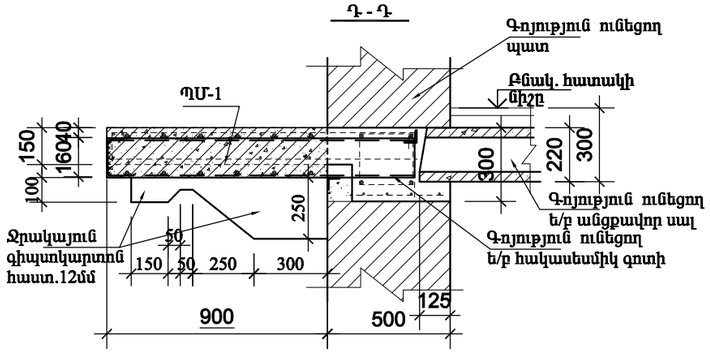

Զ - Զ

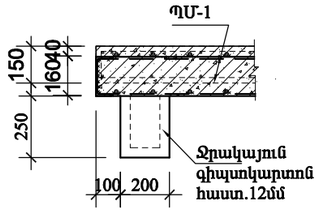

Հասցե. Տիգրան Մեծի փող. Տուն-48.բն.29

ՏՆՕՐԵՆ	Գ.ՀԱԿՈԲՅԱՆ		ԿՈՆՍՏՐՈՒԿՏՈՐԱԿԱՆ ՄԱՍ	ՓՈՒԼ	ԹԵՐԹ	ԹԵՐԹԵՐ
ՆԳԻ				ԱՆ	2	
ԿՈՆՍՏ.	Ռ.Դավթյան		ՀԱՏԱԿԱԳԾԻ ՖՐԱԳՄԵՆՏ +12.000 ՆԻՇԻ ՎՐԱ.	«ՀԱԶԱՐԱՇԵՆ» ՍՊԸ		

ՀԱՏԱԿԱԳԾԻ ՖՐԱԳՄԵՆՏ +12,000 ՆԻՇԻ ՎՐԱ.

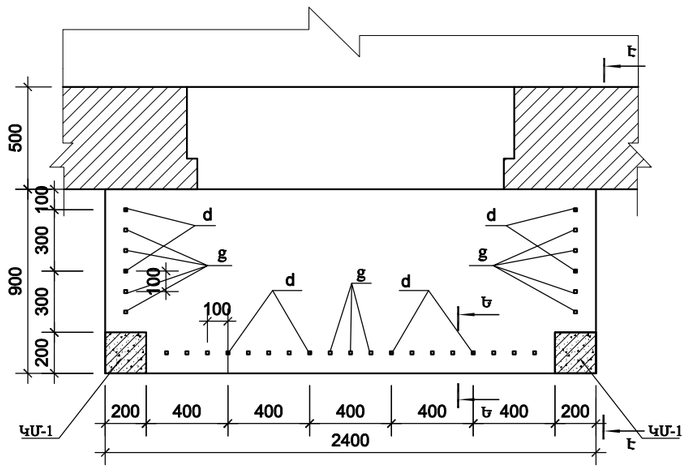

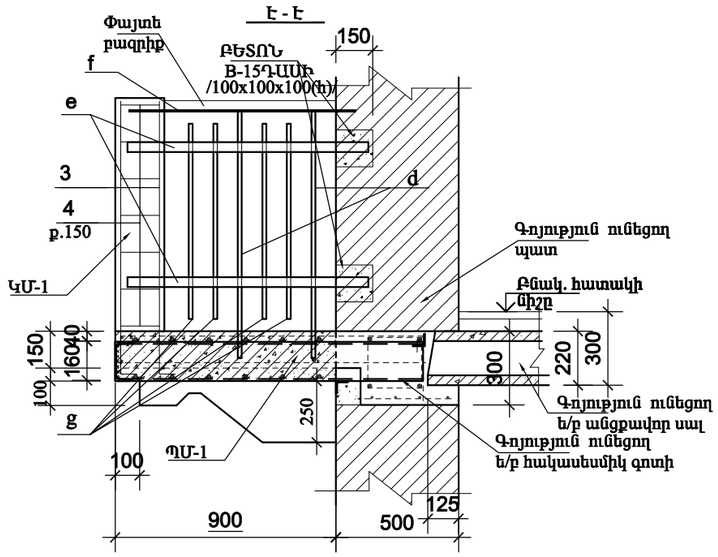

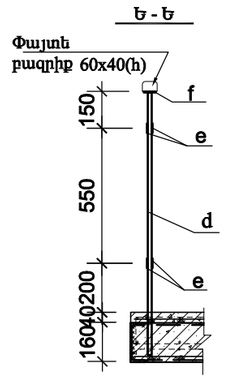

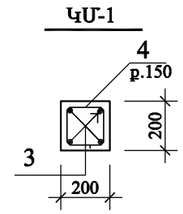

ՏԱՐԲԵՐԻ ՄԱՄՆԱԳԻՐ

ԴԻՐՔ	ՆՇԱՆԱԿՈՒՄ	ԱՆՎԱՆՈՒՄ	ՔԱՆ	ՔԱՇ կգ	ԾԱՆՈԹ.
	ՄԵՏԱՂԱԿԱՆ ՏԱՐՐԵՐ				
a		Швеллер 16 ГОСТ 8240-89 / С235 ГОСТ 27772-88* L=5100	1	72.5	
b		Двутавр 16 ГОСТ 8239-89 / С235 ГОСТ 27772-88* L=1150	1	20.7	
c		Уголок 50x5 ГОСТ8509-93 / С235 ГОСТ 27772-88* L=200	6	0.75	
d		Сталь квадратная-16 ГОСТ2591-88 L=1050	8	2.11	
g		Сталь квадратная-16 ГОСТ2591-88 L=800	23	2.11	
e		Полоса 30x3 ГОСТ 103-76* / ВСт3пс2 ГОСТ 380-94* L=4300	4	4.14	
f		Полоса 40x3 ГОСТ 103-76* / ВСт3пс2 ГОСТ 380-94* L=4300	1	5.18	
		Փայտե բազրիք / 60x40/ L=3400			0,01մ³
	ՄԻԱՁՈՒՅԼ Ե/Բ ՏԱՐՐԵՐ				
		ՄԻԱՁՈՒՅԼ Ե/Բ ՊԱՏԺԳԱՄԲ ՊՄ-1/ 1հատ/			
1	ГОСТ 5781-82*	Ø12 A500C L=33600	1	29.8	
2	ГОСТ 5781-82*	Ø12 A500C L=28800	1	25.6	
		ԲԵՏՈՆ B-15 ԴԱՍԻ			0,43մ³
		ՄԻԱՁՈՒՅԼ Ե/Բ ԿԱՄՆԳՆԱԿ ԿՄ-1/ 2հատ/			
3	ГОСТ 5781-82*	Ø12 A500C L=1100	4	0.98	
4	ГОСТ 5781-82*	Ø6 A-I L=760	7	0.17	
		ԲԵՏՈՆ B-15 ԴԱՍԻ			0,04մ³

ՊՈՂՊԱՏԻ ԾԱԽՍԻ ԱՄՓՈՓԱԳԻՐ ՄԵԿ Ե-Բ ՏԱՐՐԻ ՀԱՄԱՐ. կգ

ՏԱՐՐԻ ՍԱԿՆԻՇԸ	ԱՄՐԱՆԱՅԻՆ ՇԻՆՎԱԾՔՆԵՐ				
	ԱՄՐԱՆԻ ԴԱՍԸ				ԸՆԴՀԱՄ.
	A-I		A500C		
	ГОСТ 5781-82*				
	Ø6	ԸՆԴ.	Ø12	ԸՆԴ.	
ՊՄ-1			55.4	55.4	55.4
ԿՄ-1	1.20	1.20	3.92	3.92	5.12

Հասցե. Տիգրան Մեծի փող. Տուն-48.քն.29

ՏՆՕՐԵՆ	Գ.ՀԱԿՈԲՅԱՆ		ԿՈՆՍՏՐՈՒԿՏՈՐԱԿԱՆ ՄԱՍ	ՓՈՒԼ	ԹԵՐԹ	ԹԵՐԹԵՐ
ՆԳԻ				ԱՆ	3	
ԿՈՆՍՏ.	Ռ.Դավթյան		ՀԱՏԱԿԱԳԾԻ ՖՐԱԳՄԵՆՏ +12.000 ՆԻՇԻ ՎՐԱ.	«ՀԱԶԱՐԱՇԵՆ» ՍՊԸ		

Հասցե. ՏԻԳՐԱՆ ՄԵԾԻ Փող. Տուն-48, բն.-17

ՀԱՏԱԿԱԳԾԻ ՖՐԱԳՄԵՆՏ +9,000 ՆԻՇԻ ՎՐԱ. / ՉԱՓԱԳՐՈՒԹՅՈՒՆ/

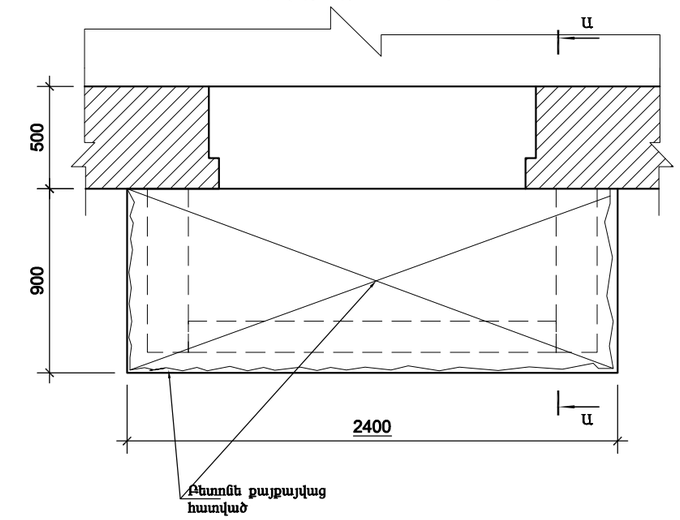

ՀԱՏԱԿԱԳԾԻ ՖՐԱԳՄԵՆՏ +9,000 ՆԻՇԻ ՎՐԱ.

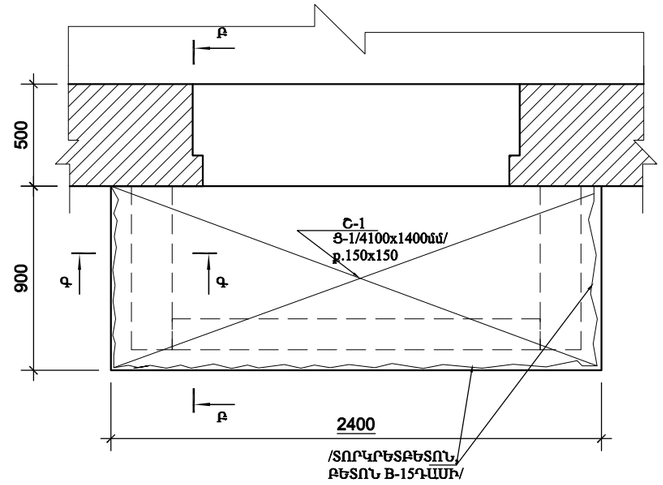

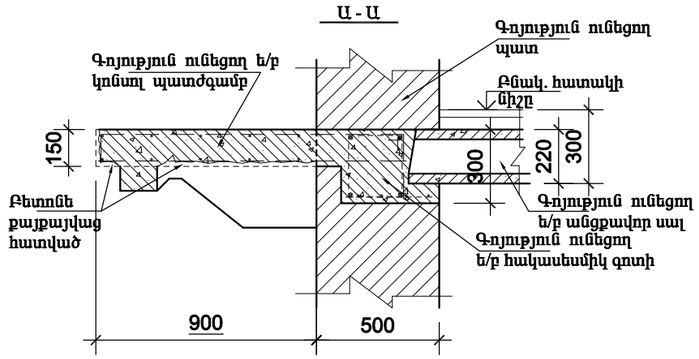

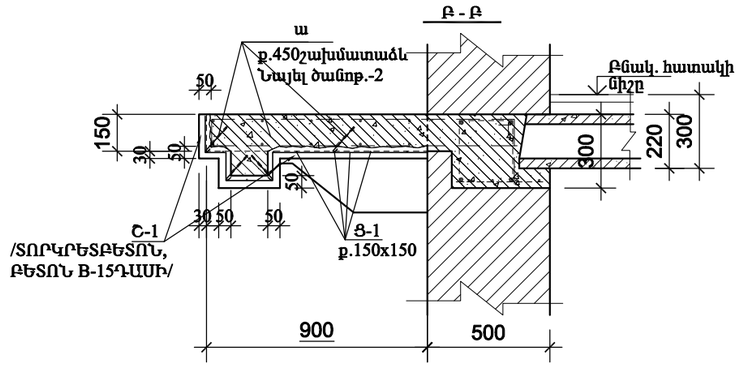

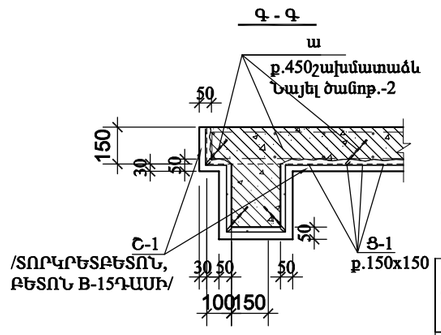

ՏԻԳՐԱՆ ՄԵԾԻ Փող. Տուն-48,բն.-17 ՀԱՍՑԵՈՎ՝ ԳՈՅՈՒԹՅՈՒՆ ՈՒՆԵՑՈՂ ԿԱԽՈՎԻ ՊԱՏԺԳԱՄԲԻ ՎԻՃԱԿԸ:
- Բնակարանի համարը ճշտել պատվիրատուի հետ.

1. ՊԱՏԺԳԱՄԲԻ ԱՄԲՈՂՋ ԱՐՏԱՔԻՆ ՊԱՐԱԳԾՈՎ ԳՈՅՈՒԹՅՈՒՆ ՈՒՆԵՆ ԲԵՏՈՆԵ ՔԱՅՔԱՅՎԱԾ ՀԱՏՎԱԾՆԵՐ, ԻՆՉՊԵՍ ՆԱՅԵՎ ՔԱՅՔԱՅՎԱԾ Է ՏԱԿԻ ՀԱՏՎԱԾԸ ԲԵՏՈՆԻ ՊԱԾՊԱՆԻՉ ՇԵՐՏԸ՝ ՄԵՐԿԱՑՆԵԼՈՎ ՏԱԿԻ ԱՄՐԱՆԱՎՈՐՈՒՄԸ:
ԿԱԽՈՎԻ ՊԱՏԺԳԱՄԲԻ ՈՒԺԵՂԱՑՄԱՆ ՆՊԱՏԱԿՈՎ ԳՈՐԾԻՔՆԵՐԻ ՕԳՆՈՒԹՅԱՄԲ ՄԱՔՐԵԼ ԲԵՏՈՆԻ ՔԱՅՔԱՅՎԱԾ ՀԱՏՎԱԾՆԵՐԸ, ԻՆՉՊԵՍ ՆԱՅԵՎ ԱՄՐԱՆՆԵՐԸ ԺԱՆԳԻՑ: ՆՇՎԱԾ ՄԱՍԻ ՄԱՔՐՈՒՄԻՑ ՀԵՏՈ ՏԵՂԱԴՐԵԼ ԱՄՐԱՆԱՅԻՆ Ց/ԱՆՑ Ց-1/ Ø5Bp-1, 150x150/, ՈՐԻՑ ՀԵՏՈ ՎԵՐԱԿԱՆԳՆԵԼ ՊԱՏԺԳԱՄԲԻ ԱՄԲՈՂՋԱԿԱՆՈՒԹՅՈՒՆԸ ՏՈՌԿՐԵՏԲԵՏՈՆՈՎ՝ /ԲԵՏՈՆ B-15ԴԱՍԻ/ ՀԱՄԱՁԱՅՆ ՆԱԽԱԳԾԻ:
2. ՄԻԱՁՈՒՅԼ Ե/Բ ՍԱԼԻ ՄԵՋ ԲԱՑԵԼ ԱՆՑՔԵՐ Ø 24մմ ՇԱՂԱՓՄԱՆ ՄԻՋՈՑՈՎ, ՈՒՂՂԱՀԱՅԱՑԻ ՆԿԱՏՄԱԲ 30 ԱՍՏԻՃԱՆ ԹԵՔՈՒՑՅԱՄԲ: ԱՄՐԱՆԱՅԻՆ ՁՈՂԵՐԸ ՏԵՂԱԴՐԵԼՈՒՑ ՀԵՏՈ ԱՆՑՔԵՐԸ ՓԱԿԵԼ ՊՈԼԻՄԵՐՑԵՄԵՆՏԱՅԻՆ ՇԱՂԱԽՈՎ:
3. ՆԱԽԱՏԵՍԵԼ ԿԱԽՈՎԻ ՊԱՏԺԳԱՄԲԻ ԿՈՂԵՐԻ ԵՎ ՏԱԿԻ ՀԱՏՎԱԾԻ Ց/Ա ՍՎԱՂ -5.75մ²:
4. ՄԵՇԿԵԼ ԿԱԽՈՎԻ ՊԱՏԺԳԱՄԲԻ ԿՈՂԵՐԸ ԵՎ ՏԱԿԻ ՀԱՏՎԱԾԸ ՋՐԱԿԱՅՈՒՆ ԱՐՏԱՔԻՆ ՃԱԿԱՏՆԵՐԻ ՀԱՄԱՐ ՆԵՐԿԵՐՈՎ -5,75մ²:
5. ՀԱՏԱԿՆԵՐԸ ԻՐԱԿԱՆԱՑՆԵԼ Ց/Ա ՀԱՐԹԵՑՆՈՂ ՇԵՐՏՈՎ -1.90մ²:
6. ԿԱԽՈՎԻ ՊԱՏԺԳԱՄԲԻ ԹԱՓՎԱԾ, ՏԵՂԱՇԱՐԺԱԾ ՔԱՐԵՐԸ ՎԵՐԱԿԱՆԳՆԵԼ ԿԱՄ ԱՄՐԱՑՆԵԼ:
7. ԲԱՑՎԱԾ ԿԱՐԵՐԸ, ՃԱՔԵՐԸ ՓԱԿԵԼ ՆԵՐԱՐԿԵԼՈՎ ՊՈԼԻՄԵՐԱՅԻՆ ԼՈՒԾՈՒՅԹՆԵՐ:
8. ԲՈԼՈՐ ՇԻՆ. ԱՇԽԱՏԱՆՔՆԵՐԸ ԻՐԱԿԱՆԱՑՆԵԼ ՊԱՀՊԱՆԵԼՈՎ ԳՈՐԾՈՂ ԱՆՎՏԱՆԳՈՒԹՅԱՆ ՆՈՐՄԵՐԸ:

ՄԻԱՁՈՒՅԼ Ե/Բ ՏԱՐՐԵՐԻ ՄԱՄՆԱԳԻՐ

ԴԻՐՔ	ՆՇԱՆԱԿՈՒՄ	ԱՆՎԱՆՈՒՄ	ՔԱՆ	ՔԱՇ կգ	ԾԱՆՈԹ.
		ՇԱՊԻԿ ՄԻԱՁՈՒՅԼ Շ-1			
Ց-1	ГОСТ 6727-80*	Ø5 Вр-I /4100x1400/ ք.150x150 L=80200	1	12.4	
ա	ГОСТ 5781-82*	Ø10 A500C L=350	12	0.22	
		ՏՈՐԿՐԵՏԲԵՏՈՆ /ԲԵՏՈՆ B-15 ԴԱՍԻ/		5.75 մ²	0,30մ³

Հասցե. Տիգրան Մեծի փող. Տուն-48.բն.17						
ՏՆՕՐԵՆ	Գ.ՀԱԿՈԲՅԱՆ		ԿՈՆՍՏՐՈՒԿՏՈՐԱԿԱՆ ՄԱՍ	ՓՈՒԼ.	ԹԵՐԹ	ԹԵՐԹԵՐ
ՆԳԻ				ԱՆ	1	
ԿՈՆՍՏ.	Ռ.Դավթյան		ՀԱՏԱԿԱԳԾԻ ՖՐԱԳՄԵՆՏ +12.000 ՆԻՇԻ ՎՐԱ.	«ՀԱԶԱՐԱՇԵՆ» ՍՊԸ		

Հասցե. ՏԻԳՐԱՆ ՄԵԾԻ Փող. Տուն-48, բն.-15

ՀԱՏԱԿԱԳԾԻ ՖՐԱԳՄԵՆՏ +12,000 ՆԻՇԻ ՎՐԱ. / ՉԱՓԱԳՐՈՒԹՅՈՒՆ/

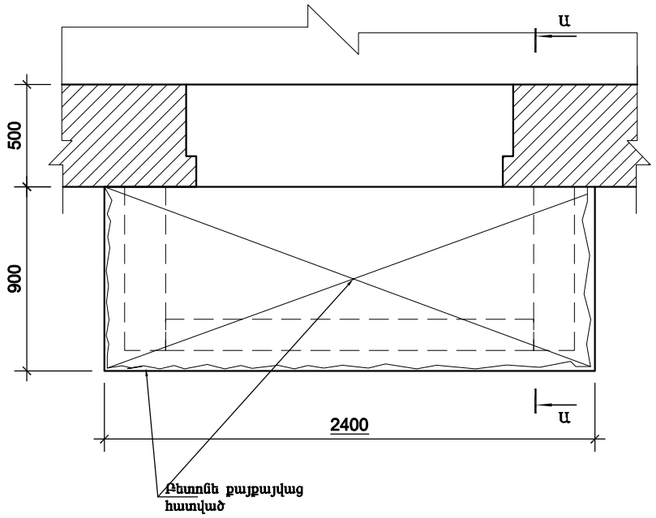

ՀԱՏԱԿԱԳԾԻ ՖՐԱԳՄԵՆՏ +12,000 ՆԻՇԻ ՎՐԱ. / ՔԱՆԴՄԱՆ ՀԵՐԹԱԿԱՆՈՒԹՅՈՒՆ/

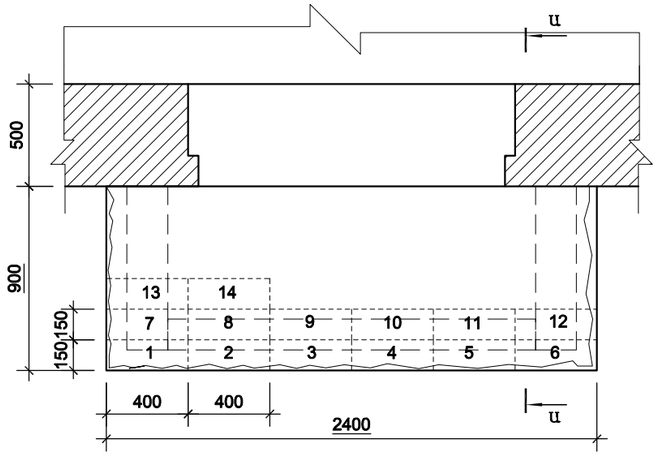

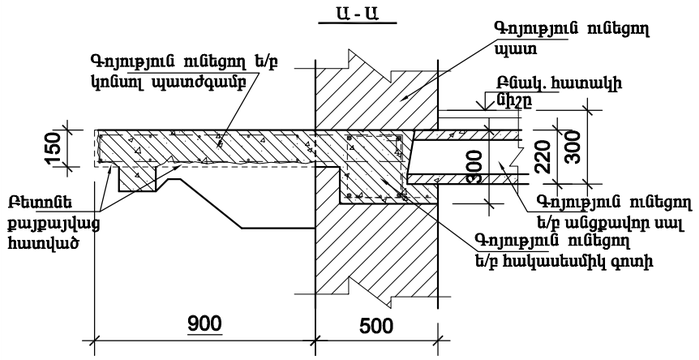

ՏԻԳՐԱՆ ՄԵԾԻ Փող. Տուն-48,բն.-15 ՀԱՍՑԵՈՎ՝ ԳՈՅՈՒԹՅՈՒՆ ՈՒՆԵՑՈՂ ԿԱԽՈՎԻ ՊԱՏԺԳԱՄԲԻ ՎԻՃԱԿԸ:
- Բնակարանի համարը ճշտել պատվիրատուի հետ.

1. ԳՈՅՈՒԹՅՈՒՆ ՈՒՆԵՑՈՂ ԿԱԽՈՎԻ ՊԱՏԺԳԱՄԲԻ ԲԵՏՈՆԸ ԱՄԲՈՂՋՈՒԹՅԱՄԲ ՔԱՅՔԱՅՎԱԾ Է: ՊԱՏԺԳԱՄԲԻ ԱՄՐԱՆԱՎՈՐՈՒՄԸ ԲԵՏՈՆԻ ՎԱՏ ՎԻՃԱԿԻ ՊԱՏՃԱՐՈՎ ՆՈՒՅՆՊԵՍ ՔԱՅՔԱՅՎԱԾ Է:
ԿԱԽՈՎԻ ՊԱՏԺԳԱՄԲԻ ՈՒԺԵՂԱՑՄԱՆ ՆՊԱՏԱԿՈՎ, ՊԱՀՊԱՆԵԼՈՎ ԲՈԼՈՐ ԳՈՐԾՈՂ ԱՆՎՏԱՆԳՈՒԹՅԱՆ ՆՈՐՄԵՐԸ ՇԻՆ. ԱՇԽԱՏԱՆՔՆԵՐԸ ԻՐԱԿԱՆԱՑՆԵԼՈՒՑ, ՔԱՆԴԵԼ ՊԱՏԺԳԱՄԲԻ ԲԵՏՈՆԸ՝ ՀԱՄԱՁԱՅՆ ԳԾԱԳՐՈՒՄ ՆԾՎԱԾ ՀԵՐԹԱԿԱՆՈՒԹՅԱՆ /ՆԱՅԵԼ ՀԱՏԱԿԱԳԻԾ/ ՉՎՆԱՍԵԼՈՎ ՊԱՏԺԳԱՄԲԻ ԱՇԽԱՏՈՂ ԱՄՐԱՆԱՎՈՐՈՒՄԸ:
ՀԱՏԱԿԱԳԾՈՒՄ ՆԾՎԱԾ ՀԱՏՎԱԾՆԵՐՈՒՄ ԲԱՑԵԼ ԽՈՐՈՉ, ԳՈՅՈՒԹՅՈՒՆ ՈՒՆԵՑՈՂ ՊԱՏԵՐԻ ԵՎ ՀԱԿԱՍԵՍՄԻԿ ԳՈՏՈՒ ՄԵՋ ՉՎՆԱՍԵԼՈՎ ԳՈՏՈՒ ԱՄՐԱՆԱՎՈՐՈՒՄԸ /350x250x160h/: ՏԵՂԱԴՐԵԼ ՄԵՏԱՂԱԿԱՆ ՏԱՐՐԵՐ ԵՎ ԲԵՏՈՆԱՊԱՏԵԼ ՆԾՎԱԾ ԽՈՐՈՉՆԵՐԸ:
ՄԵՏԱՂԱԿԱՆ ՏԱՐՐԵՐԻ ՎՐԱ ՏԵՂԱԴՐԵԼ ՆՈՐ ՎԵՐԱՆՈՐՈԳՎՈՂ ՊԱՏԺԳԱՄԲԻ ԱՄՐԱՆԱՎՈՐՈՒՄԸ: ՋՈԴԵԼ ՎԵՐԸ ՆԾՎԱԾԸ ՄԵՏԱՂԱԿԱՆ ՏԱՐՐԵՐԻՆ: ՈՐԻՑ ՀԵՏՈ ՎԵՐԱԿԱՆԳՆԵԼ ՊԱՏԺԳԱՄԲԻ ԱՄԲՈՂՋՈՒԹՅՈՒՆԸ ԲԵՏՈՆԱՊԱՏԵԼՈՎ:

2. ՆԱԽԱՏԵՍԵԼ ԿԱԽՈՎԻ ՊԱՏԺԳԱՄԲԻ ԿՈՂԵՐԻ ԵՎ ՏԱԿԻ ՀԱՏՎԱԾԻ Ց/Ա ՍՎԱՂ -5.75մ²:
ՆԱԽԱՊԵՍ ՆԱԽԱՏԵՍԵԼՈՎ ՄԵՏ. ՏԱՐՐԵՐԻ ՎՐԱ ՀԱՄԱՊԱՏԱՍԽԱՆ ՄԵՏ. ՑԱՆՑ
3. ՀԱՏԱԿՆԵՐԸ ԻՐԱԿԱՆԱՑՆԵԼ Ց/Ա ՀԱՐԹԵՑՆՈՂ ՇԵՐՏՈՎ -2.20մ²:
4. ՄՇԱԿԵԼ ԿԱԽՈՎԻ ՊԱՏԺԳԱՄԲԻ ԿՈՂԵՐԸ ԵՎ ՏԱԿԻ ՀԱՏՎԱԾԸ ՋՐԱԿԱՅՈՒՆ ԱՐՏԱՔԻՆ ՃԱԿԱՏՆԵՐԻ ՀԱՄԱՐ ՆԵՐԿԵՐՈՎ -5,75մ²:
5. ՆԱԽԱՏԵՍԵԼ ՄԵՏԱՂԱԿԱՆ ՑԱՆԿԱՊԱՏՈՒՄԻ ՑՈՒՂԱՆԵՐԿՈՒՄ:
6. ԲՈԼՈՐ ՇԻՆ. ԱՇԽԱՏԱՆՔՆԵՐԸ ԻՐԱԿԱՆԱՑՆԵԼ ՊԱՀՊԱՆԵԼՈՎ ԳՈՐԾՈՂ ԱՆՎՏԱՆԳՈՒԹՅԱՆ ՆՈՐՄԵՐԸ:

Հասցե. Տիգրան Մեծի փող. Տուն-48.բն.15						
ՏՆՕՐԵՆ	Գ.ՀԱԿՈԲՅԱՆ		ԿՈՆՍՏՐՈՒԿՏՈՐԱԿԱՆ ՄԱՍ	ՓՈՒԼ	ԹԵՐԹ	ԹԵՐԹԵՐ
ՆԳԻ				ԱՆ	1	
ԿՈՆՍՏ.	Ռ.Դավթյան		ՀԱՏԱԿԱԳԾԻ ՖՐԱԳՄԵՆՏ +12.000 ՆԻՇԻ ՎՐԱ.	«ՀԱՋԱՐԱՇԵՆ» ՍՊԸ		

ՀԱՏԱԿԱԳԾԻ ՖՐԱԳՄԵՆՏ +12,000 ՆԻՇԻ ՎՐԱ. ՄԵՏԱՂԱԿԱՆ ՏԱՐՐԵՐԻ ՏԵՂԱԴՐՄԱՆ ՍԽԵՄԱ.

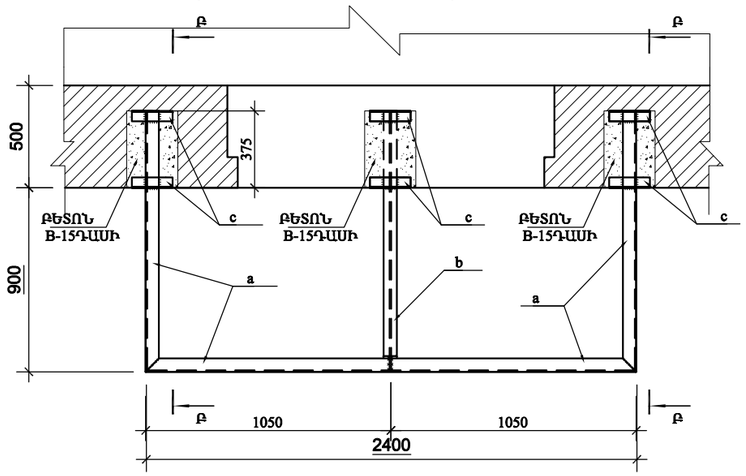

ՀԱՏԱԿԱԳԾԻ ՖՐԱԳՄԵՆՏ +12,000 ՆԻՇԻ ՎՐԱ. ՄԻԱՁՈՒՅԼ Ե/Բ ՍԱԼ ՍՄ-1-ի ՀԱՏԱԿԱԳԻԾ.

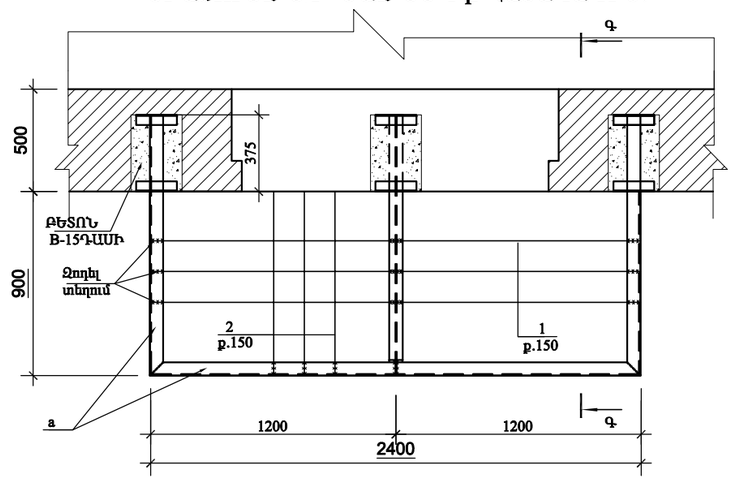

Բ - Բ

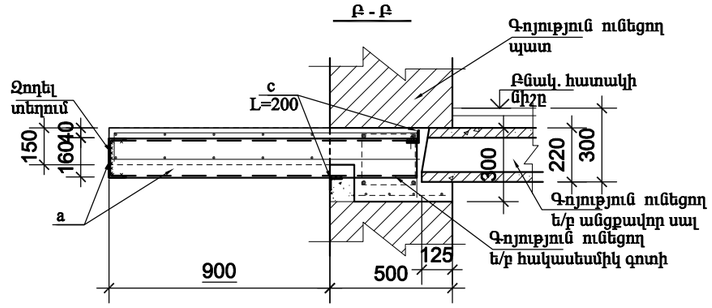

Գ - Գ

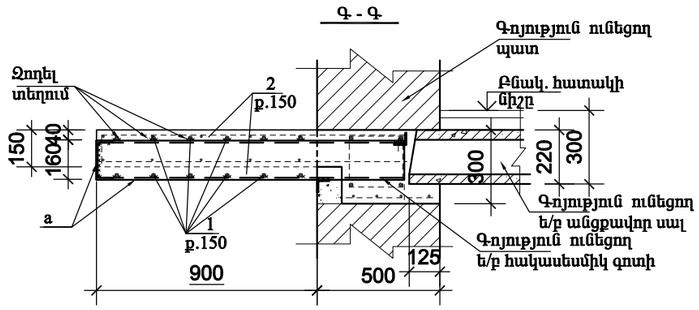

ՀԱՏԱԿԱԳԾԻ ՖՐԱԳՄԵՆՏ +12,000 ՆԻՇԻ ՎՐԱ.

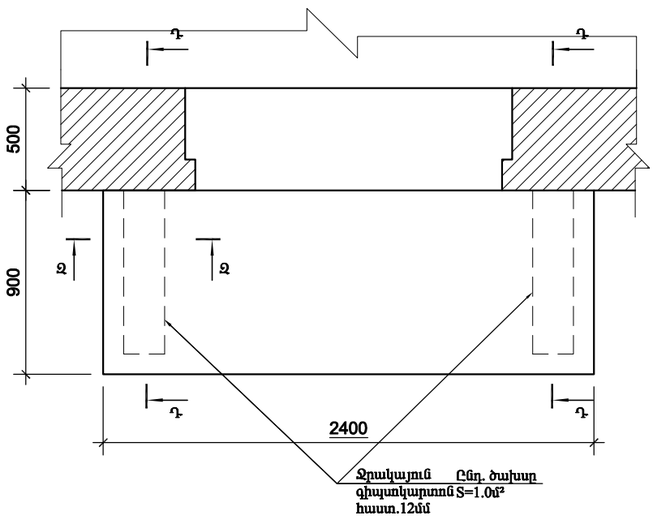

Դ - Դ

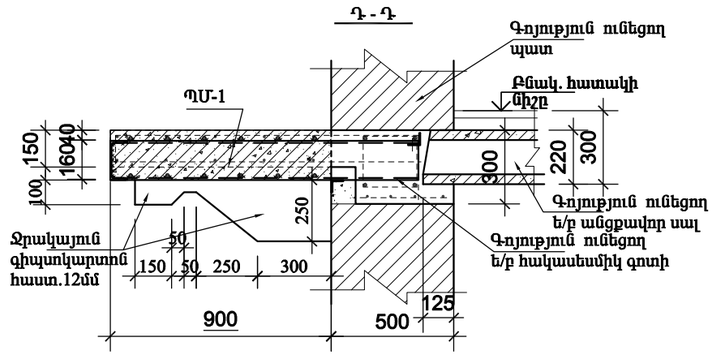

Զ - Զ

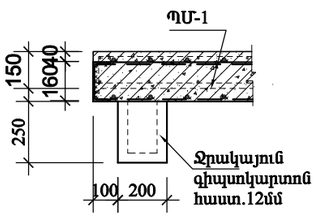

Հասցե. Տիգրան Մեծի փող. Տուն-48.բն.15						
ՏՆՕՐԵՆ	Գ.ՀԱԿՈԲՅԱՆ		ԿՈՆՍՏՐՈՒԿՏՈՐԱԿԱՆ ՄԱՍ	ՓՈՒԼ	ԹԵՐԹ	ԹԵՐԹԵՐ
ՆԳԻ				ԱՆ	2	
ԿՈՆՍՏ.	Ռ.Դավթյան		ՀԱՏԱԿԱԳԻ ՖՐԱԳՄԵՆՏ +12.000 ՆԻՇԻ ՎՐԱ.	«ՀԱԶԱՐԱՇԵՆ» ՄՊԸ		

ՀԱՏԱԿԱԳԾԻ ՖՐԱԳՄԵՆՏ +12,000 ՆԻՇԻ ՎՐԱ.

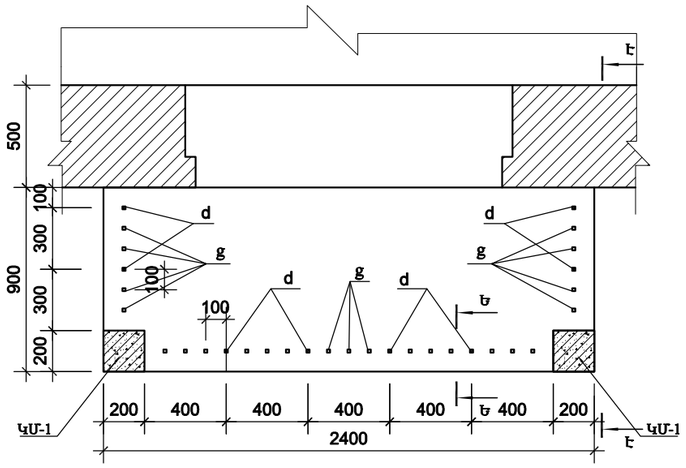

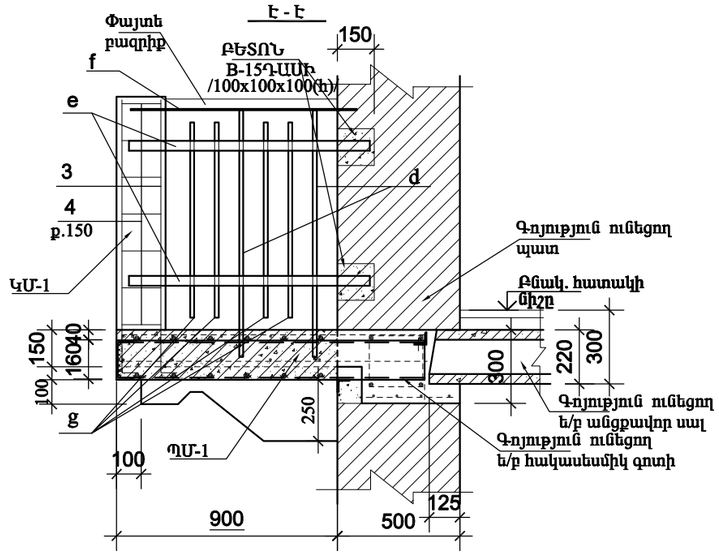

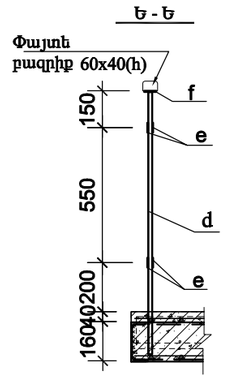

ԿՄ-1

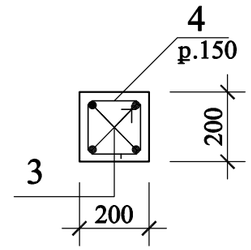

ՏԱՐՐԵՐԻ ՄԱՄՆԱԳԻՐ

ԴԻՐՔ	ՆՇԱՆԱԿՈՒՄ	ԱՆՎԱՆՈՒՄ	ՔԱՆ	ՔԱՇ կգ	ԾԱՆՈԹ.
	ՄԵՏԱՂԱԿԱՆ ՏԱՐՐԵՐ				
a		Швеллер 16 ГОСТ 8240-89 / С235 ГОСТ 27772-88* L=5100	1	72.5	
b		Двутавр 16 ГОСТ 8239-89 / С235 ГОСТ 27772-88* L=1150	1	20.7	
c		Уголок 50x5 ГОСТ8509-93 / С235 ГОСТ 27772-88* L=200	6	0.75	
d		Сталь квадратная-16 ГОСТ2591-88 L=1050	8	2.11	
g		Сталь квадратная-16 ГОСТ2591-88 L=800	23	2.11	
e		Полоса 30x3 ГОСТ 103-76* / ВСт3пс2 ГОСТ 380-94* L=4300	4	4.14	
f		Полоса 40x3 ГОСТ 103-76* / ВСт3пс2 ГОСТ 380-94* L=4300	1	5.18	
		Փայտե բազրիք / 60x40/ L=3400			0,01մ³
	ՄԻԱՁՈՒՅԼ Ե/Բ ՏԱՐՐԵՐ				
		ՄԻԱՁՈՒՅԼ Ե/Բ ՊԱՏԺԳԱՄԲ ՊՄ-1/ 1հատ/			
1	ГОСТ 5781-82*	Ø12 A500C L=33600	1	29.8	
2	ГОСТ 5781-82*	Ø12 A500C L=28800	1	25.6	
		ԲԵՏՈՆ B-15 ԴԱՍԻ			0,43մ³
		ՄԻԱՁՈՒՅԼ Ե/Բ ԿԱՆԳՆԱԿ ԿՄ-1/ 2հատ/			
3	ГОСТ 5781-82*	Ø12 A500C L=1100	4	0.98	
4	ГОСТ 5781-82*	Ø6 A-I L=760	7	0.17	
		ԲԵՏՈՆ B-15 ԴԱՍԻ			0,04մ³

ՊՈՂՊԱՏԻ ԾԱԽՍԻ ԱՄՓՈՓԱԳԻՐ ՄԵԿ Ե-Բ ՏԱՐՐԻ ՀԱՄԱՐ. կգ

ՏԱՐՐԻ ՄԱԿՆԻՇԸ	ԱՄՐԱՆԱՅԻՆ ՇԻՆՎԱԾՔՆԵՐ				
	ԱՄՐԱՆԻ ԴԱՍԸ				ԸՆԴՀԱՄ.
	A-I		A500C		
	ГОСТ 5781-82*				
	Ø6	ԸՆԴ.	Ø12	ԸՆԴ.	
ՊՄ-1			55.4	55.4	55.4
ԿՄ-1	1.20	1.20	3.92	3.92	5.12

Հասցե. Տիգրան Մեծի փող. Տուն-48.բն.15

ՏՆՕՐԵՆ	Գ.ՀԱԿՈԲՅԱՆ		ԿՈՆՍՏՐՈՒԿՏՈՐԱԿԱՆ ՄԱՍ	ՓՈՒԼ.	ԹԵՐԹ	ԹԵՐԹԵՐ
ՆԳԻ				ԱՆ	3	
ԿՈՆՍՏ.	Ռ.Դավթյան		ՀԱՏԱԿԱԳԾԻ ՖՐԱԳՄԵՆՏ +12.000 ՆԻՇԻ ՎՐԱ.	«ՀԱԶԱՐԱՇԵՆ» ՍՊԸ		

Հասցե. ՏԻԳՐԱՆ ՄԵԾԻ Փող. Տուն-48, բն.-11

ՀԱՏԱԿԱԳԾԻ ՖՐԱԳՄԵՆՏ +9,000 ՆԻՇԻ ՎՐԱ. / ՉԱՓԱԳՐՈՒԹՅՈՒՆ/

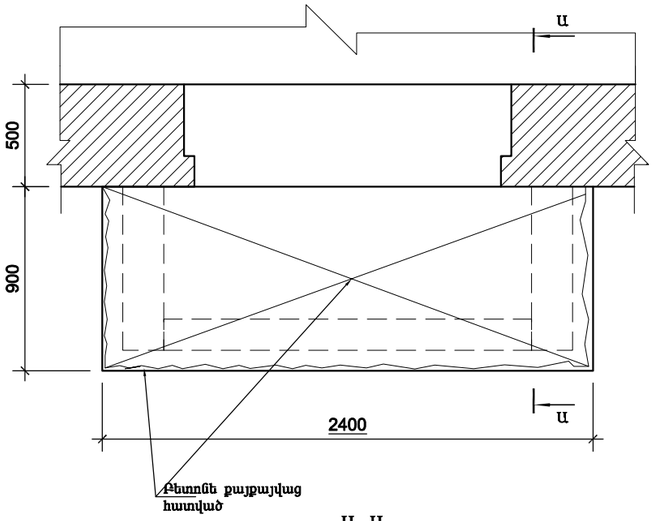

ՀԱՏԱԿԱԳԾԻ ՖՐԱԳՄԵՆՏ +9,000 ՆԻՇԻ ՎՐԱ.

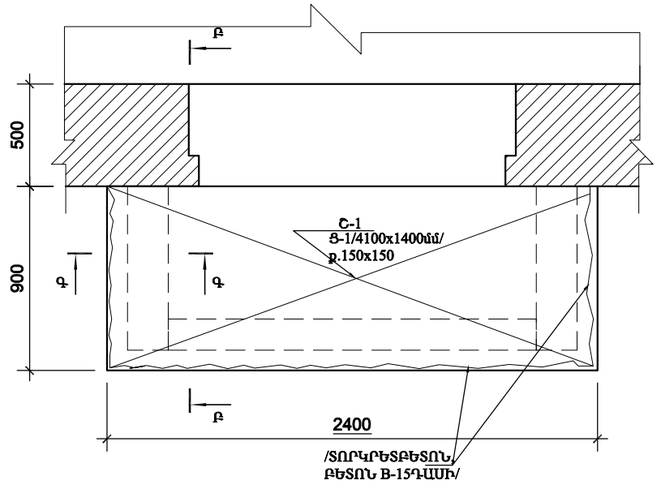

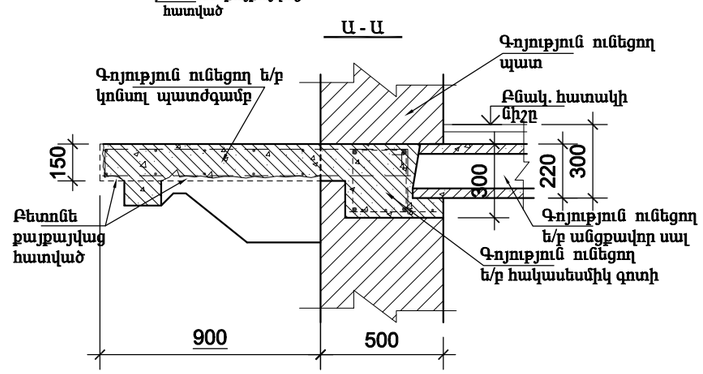

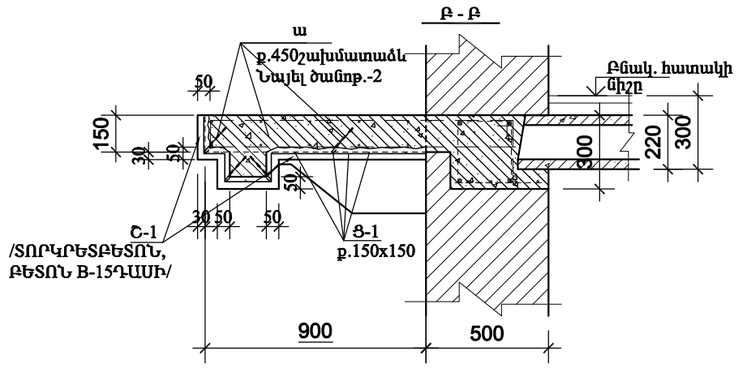

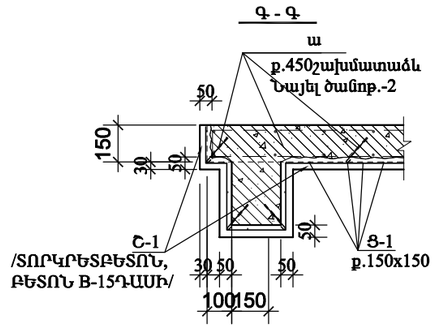

ՄԻԱՁՈՒՅԼ Ե/Բ ՏԱՐՐԵՐԻ ՄԱՆԱԳԻՐ

ԴԻՐՔ	ՆՇԱՆԱԿՈՒՄ	ԱՆՎԱՆՈՒՄ	ՔԱՆ	ՔԱՇ կգ	ԾԱՆՈԹ.
		ՇԱՊԻԿ ՄԻԱՁՈՒՅԼ Շ-1			
Ց-1	ГОСТ 6727-80*	Ø5 Вр-I /4100x1400/ ք.150x150 L=80200	1	12.4	
ա	ГОСТ 5781-82*	Ø10 A500C L=350	12	0.22	
		ՏՈՐԿՐԵՏԲԵՏՈՆ /ԲԵՏՈՆ B-15 ԴԱՍԻ/		5.75 մ²	0,30մ³

ՏԻԳՐԱՆ ՄԵԾԻ Փող. Տուն-48,բն.-17 ՀԱՍՑԵՈՎ՝ ԳՈՅՈՒԹՅՈՒՆ ՈՒՆԵՑՈՂ ԿԱԽՈՎԻ ՊԱՏԺԳԱՄԲԻ ՎԻՃԱԿԸ:
- Բնակարանի համարը ճշտել պատվիրատուի հետ.

1. ՊԱՏԺԳԱՄԲԻ ԱՄԲՈՂՋ ԱՐՏԱՔԻՆ ՊԱՐԱԳԾՈՎ ԳՈՅՈՒԹՅՈՒՆ ՈՒՆԵՆ ԲԵՏՈՆԵ ՔԱՅՔԱՅՎԱԾ ՀԱՏՎԱԾՆԵՐ, ԻՆՉՊԵՍ ՆԱՅԵՎ ՔԱՅՔԱՅՎԱԾ է ՏԱԿԻ ՀԱՏՎԱԾԸ ԲԵՏՈՆԻ ՊԱԾՊԱՆԻՉ ՇԵՐՏԸ՝ ՄԵՐԿԱՑՆԵԼՈՎ ՏԱԿԻ ԱՄՐԱՆԱՎՈՐՈՒՄԸ:
ԿԱԽՈՎԻ ՊԱՏԺԳԱՄԲԻ ՈՒԺԵՂԱՑՄԱՆ ՆՊԱՏԱԿՈՎ ԳՈՐԾԻՔՆԵՐԻ ՕԳՆՈՒԹՅԱՄԲ ՄԱՔՐԵԼ ԲԵՏՈՆԻ ՔԱՅՔԱՅՎԱԾ ՀԱՏՎԱԾՆԵՐԸ, ԻՆՉՊԵՍ ՆԱՅԵՎ ԱՄՐԱՆՆԵՐԸ ԺԱՆԳԻՑ: ՆՇՎԱԾ ՄԱՍԻ ՄԱՔՐՈՒՄԻՑ ՀԵՏՈ ՏԵՂԱԴՐԵԼ ԱՄՐԱՆԱՅԻՆ ՑԱՆՑ Ց-1/ Ø5Вр-1, 150x150/, ՈՐԻՑ ՀԵՏՈ ՎԵՐԱԿԱՆԳՆԵԼ ՊԱՏԺԳԱՄԲԻ ԱՄԲՈՂՋԱԿԱՆՈՒԹՅՈՒՆԸ ՏՈՐԿՐԵՏԲԵՏՈՆՈՎ՝ /ԲԵՏՈՆ B-15ԴԱՍԻ/ ՀԱՄԱՁԱՅՆ ՆԱԽԱԳԾԻ:
2. ՄԻԱՁՈՒՅԼ Ե/Բ ՍԱԼԻ ՄԵՋ ԲԱՑԵԼ ԱՆՑՔԵՐ Ø 24մմ ՇԱՂԱՓՄԱՆ ՄԻՋՈՑՈՎ, ՈՒՂՂԱՀԱՅԱՑԻ ՆԿԱՏՄԱԲ 30 ԱՍՏԻՃԱՆ ԹԵՔՈՒՅՑԱՄԲ: ԱՄՐԱՆԱՅԻՆ ՁՈՂԵՐԸ ՏԵՂԱԴՐԵԼՈՒՑ ՀԵՏՈ ԱՆՑՔԵՐԸ ՓԱԿԵԼ ՊՈԼԻՄԵՐՑԵՄԵՆՏԱՅԻՆ ՇԱՂԱԽՈՎ:
3. ՆԱԽԱՏԵՍԵԼ ԿԱԽՈՎԻ ՊԱՏԺԳԱՄԲԻ ԿՈՂԵՐԻ ԵՎ ՏԱԿԻ ՀԱՏՎԱԾԻ Ց/Ա ՍՎԱՂ -5.75մ²:
4. ՄՇԱԿԵԼ ԿԱԽՈՎԻ ՊԱՏԺԳԱՄԲԻ ԿՈՂԵՐԸ ԵՎ ՏԱԿԻ ՀԱՏՎԱԾԸ ՋՐԱԿԱՅՈՒՆ ԱՐՏԱՔԻՆ ՃԱԿԱՏՆԵՐԻ ՀԱՄԱՐ ՆԵՐԿԵՐՈՎ -5,75մ²:
5. ՀԱՏԱԿՆԵՐԸ ԻՐԱԿԱՆԱՑՆԵԼ Ց/Ա ՀԱՐԹԵՑՆՈՂ ՇԵՐՏՈՎ -1.90մ²:
6. ԿԱԽՈՎԻ ՊԱՏԺԳԱՄԲԻ ԹԱՓՎԱԾ, ՏԵՂԱՇԱՐԺԱԾ ՔԱՐԵՐԸ ՎԵՐԱԿԱՆԳՆԵԼ ԿԱՄ ԱՄՐԱՑՆԵԼ:
7. ԲԱՑՎԱԾ ԿԱՐԵՐԵՐԸ, ՃԱՔԵՐԸ ՓԱԿԵԼ ՆԵՐԱՐԿԵԼՈՎ ՊՈԼԻՄԵՐԱՅԻՆ ԼՈՒԾՈՒՅԹՆԵՐ:
8. ԲՈԼՈՐ ՇԻՆ. ԱՇԽԱՏԱՆՔՆԵՐԸ ԻՐԱԿԱՆԱՑՆԵԼ ՊԱՀՊԱՆԵԼՈՎ ԳՈՐԾՈՂ ԱՆՎՏԱՆԳՈՒԹՅԱՆ ՆՈՐՄԵՐԸ:

Հասցե. Տիգրան Մեծի փող. Տուն-48.բն.11						
ՏՆՕՐԵՆ	Գ.ՀԱԿՈԲՅԱՆ		ԿՈՆՍՏՐՈՒԿՏՈՐԱԿԱՆ ՄԱՍ	ՓՈՒԼ.	ԹԵՐԹ	ԹԵՐԹԵՐ
ՆԳԻ				ԱՆ	1	
ԿՈՆՍՏ.	Ռ.Դավթյան		ՀԱՏԱԿԱԳԾԻ ՖՐԱԳՄԵՆՏ +9.000 ՆԻՇԻ ՎՐԱ.	«ՀԱՋԱՐԱՇԵՆ» ՍՊԸ		

Հասցե. ՏԻԳՐԱՆ ՄԵԾԻ Փող. Տուն-48, բն.-19

ՀԱՏԱԿԱԳԾԻ ՖՐԱԳՄԵՆՏ +12,000 ՆԻՇԻ ՎՐԱ. / ՉԱՓԱԳՐՈՒԹՅՈՒՆ/

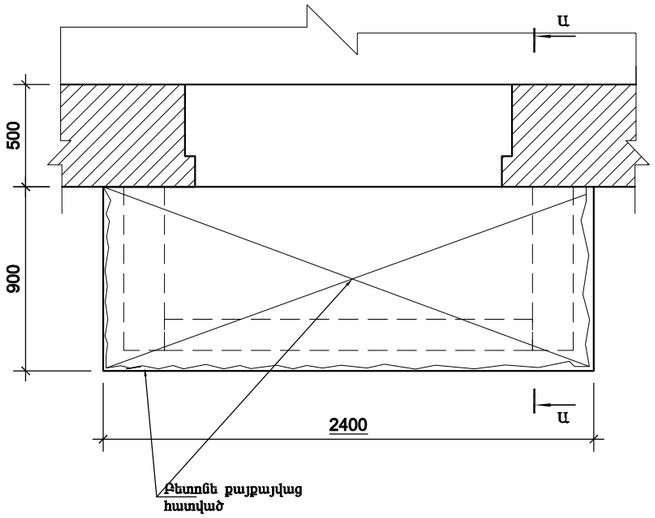

ՀԱՏԱԿԱԳԾԻ ՖՐԱԳՄԵՆՏ +12,000 ՆԻՇԻ ՎՐԱ.

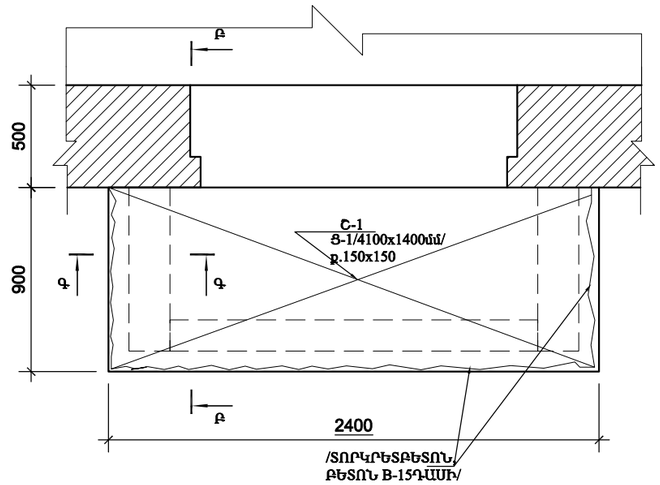

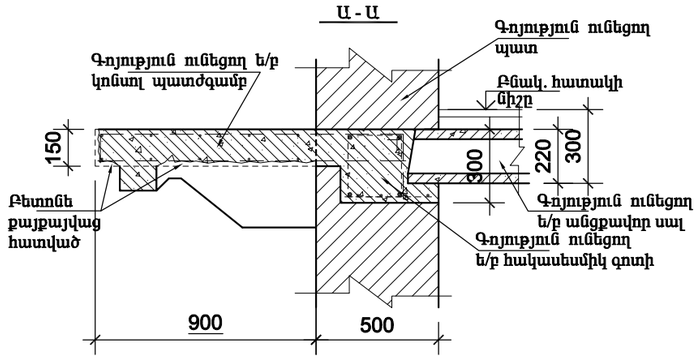

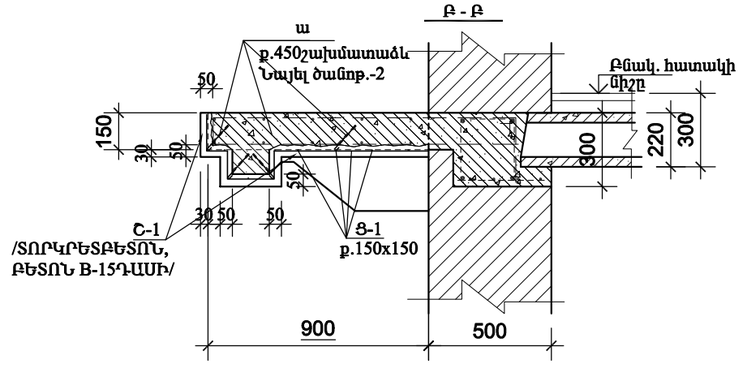

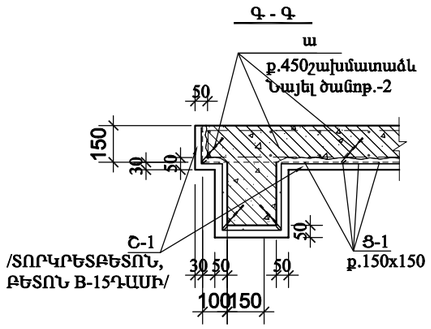

ՏԻԳՐԱՆ ՄԵԾԻ Փող. Տուն-48,բն.-19 ՀԱՍՑԵՈՎ՝ ԳՈՅՈՒԹՅՈՒՆ ՈՒՆԵՑՈՂ ԿԱԽՈՎԻ ՊԱՏԺԳԱՄԲԻ ՎԻՃԱԿԸ:
- Բնակարանի համարը ճշտել պատվիրատուի հետ.

1. ՊԱՏԺԳԱՄԲԻ ԱՄԲՈՂՋ ԱՐՏԱՔԻՆ ՊԱՐԱԳԾՈՎ ԳՈՅՈՒԹՅՈՒՆ ՈՒՆԵՆ ԲԵՏՈՆԵ ՔԱՅՔԱՅՎԱԾ ՀԱՏՎԱԾՆԵՐ, ԻՆՉՊԵՍ ՆԱՅԵՎ ՔԱՅՔԱՅՎԱԾ Է ՏԱԿԻ ՀԱՏՎԱԾԸ ԲԵՏՈՆԻ ՊԱՇՊԱՆԻՉ ՇԵՐՏԸ՝ ՄԵՐԿԱՑՆԵԼՈՎ ՏԱԿԻ ԱՄՐԱՆՆՎՈՐՈՒՄԸ:
ԿԱԽՈՎԻ ՊԱՏԺԳԱՄԲԻ ՈՒԺԵՂԱՑՄԱՆ ՆՊԱՏԱԿՈՎ ԳՈՐԾԻՔՆԵՐԻ ՕԳՆՈՒԹՅԱՄԲ ՄԱՔՐԵԼ ԲԵՏՈՆԻ ՔԱՅՔԱՅՎԱԾ ՀԱՏՎԱԾՆԵՐԸ, ԻՆՉՊԵՍ ՆԱՅԵՎ ԱՄՐԱՆՆԵՐԸ ԺԱՆԳԻՑ: ՆԾՎԱԾ ՄԱՍԻ ՄԱՔՐՈՒՄԻՑ ՀԵՏՈ ՏԵՂԱԴՐԵԼ ԱՄՐԱՆԱՅԻՆ ՑԱՆՑ Ց-1/ Ø5Bp-1, 150x150/, ՈՐԻՑ ՀԵՏՈ ՎԵՐԱԿԱՆԳՆԵԼ ՊԱՏԺԳԱՄԲԻ ԱՄԲՈՂՋԱԿԱՆՈՒԹՅՈՒՆԸ ՏՈՌԿՐԵՏԲԵՏՈՆՈՎ՝ /ԲԵՏՈՆ B-15ԴԱՍԻ/ ՀԱՄԱՁԱՅՆ ՆԱԽԱԳԾԻ:
2. ՄԻԱՁՈՒՅԼ Ե/Բ ՍԱԼԻ ՄԵՋ ԲԱՑԵԼ ԱՆՑՔԵՐ Ø 24մմ ՇԱՂԱՓՄԱՆ ՄԻՋՈՑՈՎ, ՈՒՂՂԱՀԱՅԱՑԻ ՆԿԱՏՄԱԲ 30 ԱՍՏԻՃԱՆ ԹԵՔՈՒՑՅԱՄԲ: ԱՄՐԱՆԱՅԻՆ ՁՈՂԵՐԸ ՏԵՂԱԴՐԵԼՈՒՑ ՀԵՏՈ ԱՆՑՔԵՐԸ ՓԱԿԵԼ ՊՈԼԻՄԵՐՑԵՄԵՆՏԱՅԻՆ ՇԱՂԱԽՈՎ:
3. ՆԱԽԱՏԵՍԵԼ ԿԱԽՈՎԻ ՊԱՏԺԳԱՄԲԻ ԿՈՂԵՐԻ ԵՎ ՏԱԿԻ ՀԱՏՎԱԾԻ Ց/Ա ՍՎԱՂ -5.75մ²:
4. ՄՇԱԿԵԼ ԿԱԽՈՎԻ ՊԱՏԺԳԱՄԲԻ ԿՈՂԵՐԸ ԵՎ ՏԱԿԻ ՀԱՏՎԱԾԸ ՋՐԱԿԱՅՈՒՆ ԱՐՏԱՔԻՆ ՃԱԿԱՏՆԵՐԻ ՀԱՄԱՐ ՆԵՐԿԵՐՈՎ -5,75մ²:
5. ՀԱՏԱԿՆԵՐԸ ԻՐԱԿԱՆԱՑՆԵԼ Ց/Ա ՀԱՐԹԵՑՆՈՂ ՇԵՐՏՈՎ -1.90մ²:
6. ԿԱԽՈՎԻ ՊԱՏԺԳԱՄԲԻ ԹԱՓՎԱԾ, ՏԵՂԱՇԱՐԺԱԾ ՔԱՐԵՐԸ ՎԵՐԱԿԱՆԳՆԵԼ ԿԱՄ ԱՄՐԱՑՆԵԼ:
7. ԲԱՑՎԱԾ ԿԱՐՐԵՐԸ, ՃԱՔԵՐԸ ՓԱԿԵԼ ՆԵՐԱՐԿԵԼՈՎ ՊՈԼԻՄԵՐԱՅԻՆ ԼՈՒԾՈՒՅԹՆԵՐ:
8. ԲՈԼՈՐ ՇԻՆ. ԱՇԽԱՏԱՆՔՆԵՐԸ ԻՐԱԿԱՆԱՑՆԵԼ ՊԱՀՊԱՆԵԼՈՎ ԳՈՐԾՈՂ ԱՆՎՏԱՆԳՈՒԹՅԱՆ ՆՈՐՄԵՐԸ:

ՄԻԱՁՈՒՅԼ Ե/Բ ՏԱՐՐԵՐԻ ՄԱՄՆԱԳԻՐ

ԴԻՐՔ	ՆՇԱՆԱԿՈՒՄ	ԱՆՎԱՆՈՒՄ	ՔԱՆ	ՔԱՇ կգ	ԾԱՆՈԹ.
		ՇԱՊԻԿ ՄԻԱՁՈՒՅԼ Շ-1			
Ց-1	ГОСТ 6727-80*	Ø5 Bp-I /4100x1400/ p.150x150 L=80200	1	12.4	
ա	ГОСТ 5781-82*	Ø10 A500C L=350	12	0.22	
		ՏՈՐԿՐԵՏԲԵՏՈՆ /ԲԵՏՈՆ B-15 ԴԱՍԻ/		5.75 մ²	0,30մ³

Հասցե. Տիգրան Մեծի փող. Տուն-48.բն.19						
ՏՆՕՐԵՆ	Գ.ՀԱԿՈԲՅԱՆ		ԿՈՆՍՏՐՈՒԿՏՈՐԱԿԱՆ ՄԱՍ	ՓՈՒԼ	ԹԵՐԹ	ԹԵՐԹԵՐ
ՆԳԻ				ԱՆ	1	
ԿՈՆՍՏ.	Ռ.Դավթյան		ՀԱՏԱԿԱԳԾԻ ՖՐԱԳՄԵՆՏ +9.000 ՆԻՇԻ ՎՐԱ.	«ՀԱՋԱՐԱՇԵՆ» ՍՊԸ		

Հասցե. ՏԻԳՐԱՆ ՄԵԾԻ Փող. Տուն-74, բն.-24

ՀԱՏԱԿԱԳԾԻ ՖՐԱԳՄԵՆՏ +12,000 ՆԻՇԻ ՎՐԱ. / ՉԱՓԱԳՐՈՒԹՅՈՒՆ/

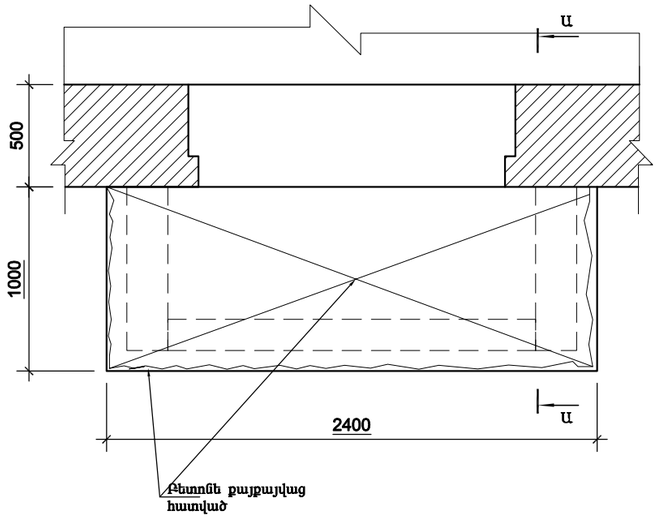

ՀԱՏԱԿԱԳԾԻ ՖՐԱԳՄԵՆՏ +12,000 ՆԻՇԻ ՎՐԱ. / ՔԱՆԴՄԱՆ ՀԵՐԹԱԿԱՆՈՒԹՅՈՒՆ/

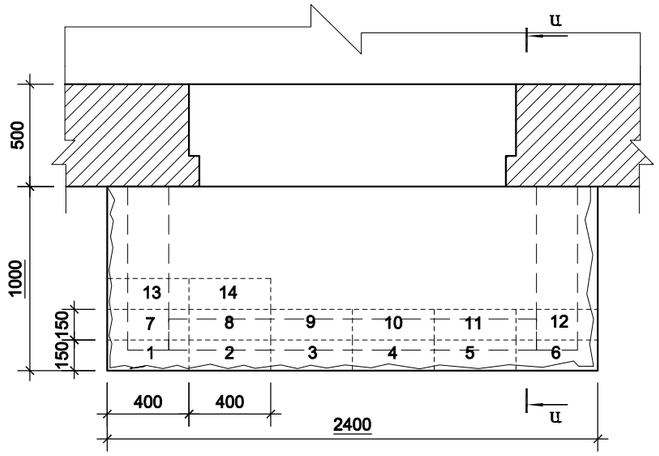

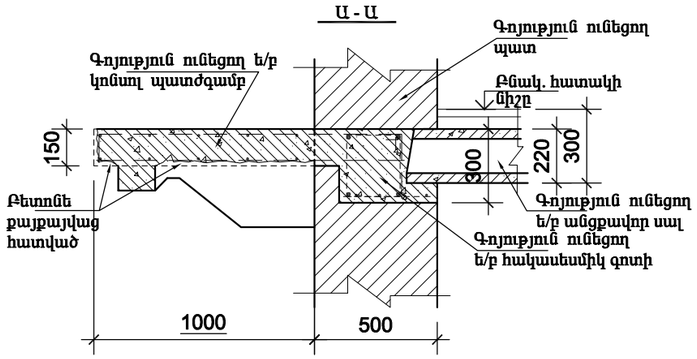

ՏԻԳՐԱՆ ՄԵԾԻ Փող. Տուն-74,բն.-24 ՀԱՍՑԵՈՎ՝ ԳՈՅՈՒԹՅՈՒՆ ՈՒՆԵՑՈՂ ԿԱԽՈՎԻ ՊԱՏԺԳԱՄԲԻ ՎԻՃԱԿԸ:
- Բնակարանի համարը ճշտել պատվիրատուի հետ.

1. ԳՈՅՈՒԹՅՈՒՆ ՈՒՆԵՑՈՂ ԿԱԽՈՎԻ ՊԱՏԺԳԱՄԲԻ ԲԵՏՈՆԸ ԱՄԲՈՂՋՈՒԹՅԱՄԲ ՔԱՅՔԱՅՎԱԾ Է: ՊԱՏԺԳԱՄԲԻ ԱՄՐԱՆԱՎՈՐՈՒՄԸ ԲԵՏՈՆԻ ՎԱՏ ՎԻՃԱԿԻ ՊԱՏՃԱՌՈՎ ՆՈՒՅՆՊԵՍ ՔԱՅՔԱՅՎԱԾ Է:
ԿԱԽՈՎԻ ՊԱՏԺԳԱՄԲԻ ՈՒԺԵՂԱՑՄԱՆ ՆՊԱՏԱԿՈՎ, ՊԱՀՊԱՆԵԼՈՎ ԲՈԼՈՐ ԳՈՐԾՈՂ ԱՆՎՏԱՆԳՈՒԹՅԱՆ ՆՈՐՄԵՐԸ ՇԻՆ. ԱՇԽԱՏԱՆՔՆԵՐԸ ԻՐԱԿԱՆԱՑՆԵԼՈՒՑ, ՔԱՆԴԵԼ ՊԱՏԺԳԱՄԲԻ ԲԵՏՈՆԸ՝ ՀԱՄԱՁԱՅՆ ԳԾԱԳՐՈՒՄ ՆԾՎԱԾ ՀԵՐԹԱԿԱՆՈՒԹՅԱՆ /ՆԱՅԵԼ ՀԱՏԱԿԱԳԻԾ/ ՉՎՆԱՍԵԼՈՎ ՊԱՏԺԳԱՄԲԻ ԱՇԽԱՏՈՂ ԱՄՐԱՆԱՎՈՐՈՒՄԸ:
ՀԱՏԱԿԱԳԾՈՒՄ ՆԾՎԱԾ ՀԱՏՎԱԾՆԵՐՈՒՄ ԲԱՑԵԼ ԽՈՐՈՉ, ԳՈՅՈՒԹՅՈՒՆ ՈՒՆԵՑՈՂ ՊԱՏԵՐԻ ԵՎ ՀԱԿԱՍԵՍՄԻԿ ԳՈՏՈՒ ՄԵՋ ՉՎՆԱՍԵԼՈՎ ԳՈՏՈՒ ԱՄՐԱՆԱՎՈՐՈՒՄԸ /350x250x160h/: ՏԵՂԱԴՐԵԼ ՄԵՏԱՂԱԿԱՆ ՏԱՐՐԵՐ ԵՎ ԲԵՏՈՆԱՊԱՏԵԼ ՆԾՎԱԾ ԽՈՐՈՉՆԵՐԸ:
ՄԵՏԱՂԱԿԱՆ ՏԱՐՐԵՐԻ ՎՐԱ ՏԵՂԱԴՐԵԼ ՆՈՐ ՎԵՐԱՆՈՐՈԳՎՈՂ ՊԱՏԺԳԱՄԲԻ ԱՄՐԱՆԱՎՈՐՈՒՄԸ: ՋՈԴԵԼ ՎԵՐԸ ՆԾՎԱԾԸ ՄԵՏԱՂԱԿԱՆ ՏԱՐՐԵՐԻՆ: ՈՐԻՑ ՀԵՏՈ ՎԵՐԱԿԱՆԳՆԵԼ ՊԱՏԺԳԱՄԲԻ ԱՄԲՈՂՋՈՒԹՅՈՒՆԸ ԲԵՏՈՆԱՊԱՏԵԼՈՎ:
2. ՆԱԽԱՏԵՍԵԼ ԿԱԽՈՎԻ ՊԱՏԺԳԱՄԲԻ ԿՈՂԵՐԻ ԵՎ ՏԱԿԻ ՀԱՏՎԱԾԻ Ց/Ա ՍՎԱՂ -5.80մ²:
ՆԱԽԱՊԵՍ ՆԱԽԱՏԵՍԵԼՈՎ ՄԵՏ. ՏԱՐՐԵՐԻ ՎՐԱ ՀԱՄԱՊԱՏԱՄԽԱՆ ՄԵՏ. ՑԱՆՑ
3. ՀԱՏԱԿՆԵՐԸ ԻՐԱԿԱՆԱՑՆԵԼ Ց/Ա ՀԱՐԹԵՑՆՈՂ ՇԵՐՏՈՎ -2.40մ²:
4. ՄՇԱԿԵԼ ԿԱԽՈՎԻ ՊԱՏԺԳԱՄԲԻ ԿՈՂԵՐԸ ԵՎ ՏԱԿԻ ՀԱՏՎԱԾԸ ՋՐԱԿԱՅՈՒՆ ԱՐՏԱՔԻՆ ՃԱԿԱՏՆԵՐԻ ՀԱՄԱՐ ՆԵՐԿԵՐՈՎ -5,80մ²:
5. ՆԱԽԱՏԵՍԵԼ ՄԵՏԱՂԱԿԱՆ ՑԱՆԿԱՊԱՏՈՒՄԻ ՅՈՒՂԱՆԵՐԿՈՒՄ:
6. ԲՈԼՈՐ ՇԻՆ. ԱՇԽԱՏԱՆՔՆԵՐԸ ԻՐԱԿԱՆԱՑՆԵԼ ՊԱՀՊԱՆԵԼՈՎ ԳՈՐԾՈՂ ԱՆՎՏԱՆԳՈՒԹՅԱՆ ՆՈՐՄԵՐԸ:

Հասցե. Տիգրան Մեծի փող. Տուն-74.բն.24						
ՏՆՕՐԵՆ	Գ.ՀԱԿՈԲՅԱՆ		ԿՈՆՍՏՐՈՒԿՏՈՐԱԿԱՆ ՄԱՍ	ՓՈՒԼ	ԹԵՐԹ	ԹԵՐԹԵՐ
ՆԳԻ				ԱՆ	1	
ԿՈՆՍՏ.	Ռ.Դավթյան		ՀԱՏԱԿԱԳԾԻ ՖՐԱԳՄԵՆՏ +12.000 ՆԻՇԻ ՎՐԱ.	«ՀԱՋԱՐԱՇԵՆ» ՍՊԸ		

ՀԱՏԱԿԱԳԾԻ ՖՐԱԳՄԵՆՏ +12,000 ՆԻՇԻ ՎՐԱ. ՄԵՏԱՂԱԿԱՆ ՏԱՐԲԵՐԻ ՏԵՂԱԴՐՄԱՆ ՍԽԵՄԱ.

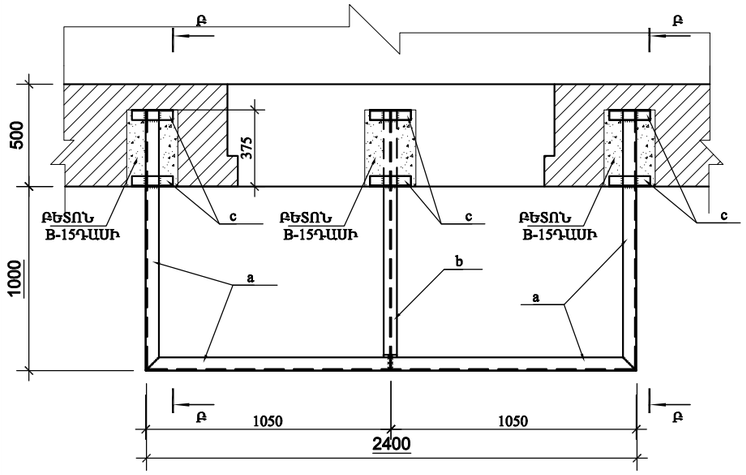

ՀԱՏԱԿԱԳԾԻ ՖՐԱԳՄԵՆՏ +12,000 ՆԻՇԻ ՎՐԱ. ՄԻԱՁՈՒՅԼ Ե/Բ ՍԱԼ ՍՄ-1-ի ՀԱՏԱԿԱԳԻԾ.

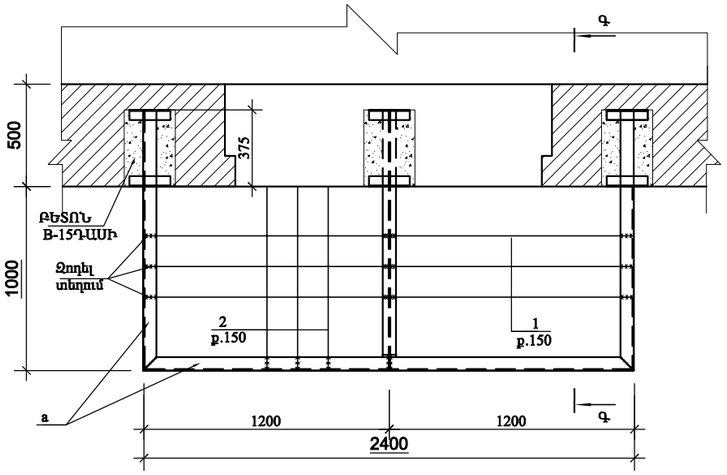

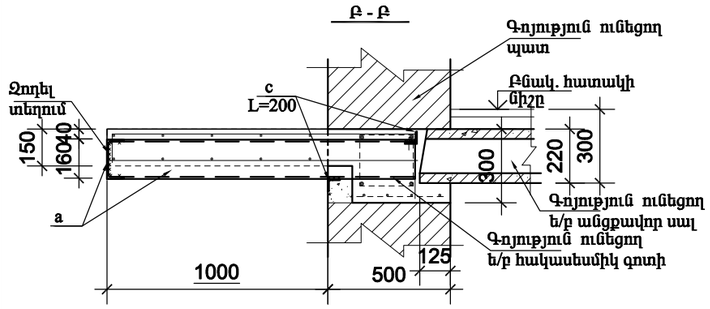

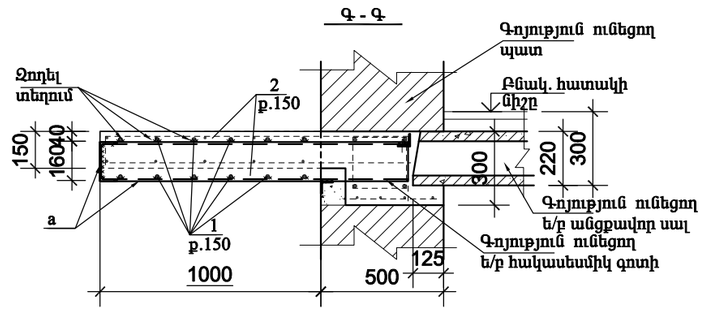

ՀԱՏԱԿԱԳԾԻ ՖՐԱԳՄԵՆՏ +12,000 ՆԻՇԻ ՎՐԱ.

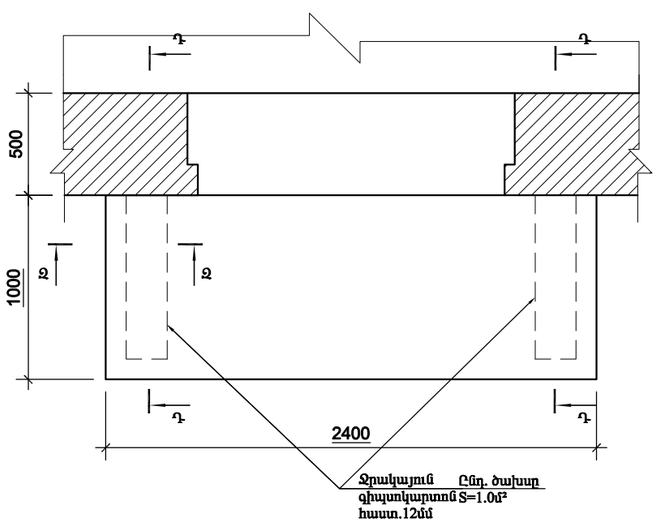

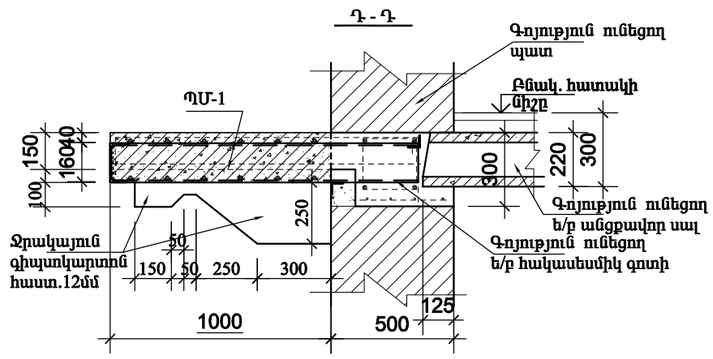

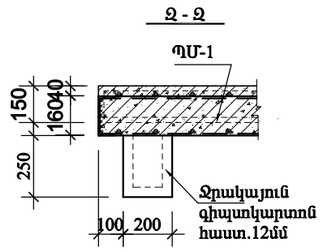

Հասցե. Տիգրան Մեծի փող. Տուն-74.բն.24

ՏՆՕՐԵՆ	Գ.ՀԱԿՈԲՅԱՆ		ԿՈՆՍՏՐՈՒԿՏՈՐԱԿԱՆ ՄԱՍ	ՓՈՒԼ	ԹԵՐԹ	ԹԵՐԹԵՐ
ՆԳԻ				ԱՆ	2	
ԿՈՆՍՏ.	Ռ.Դավթյան		ՀԱՏԱԿԱԳԾԻ ՖՐԱԳՄԵՆՏ +12.000 ՆԻՇԻ ՎՐԱ.	«ՀԱԶԱՐԱՇԵՆ» ՍՊԸ		

ՀԱՏԱԿԱԳԾԻ ՖՐԱԳՄԵՆՏ +12,000 ՆԻՇԻ ՎՐԱ.

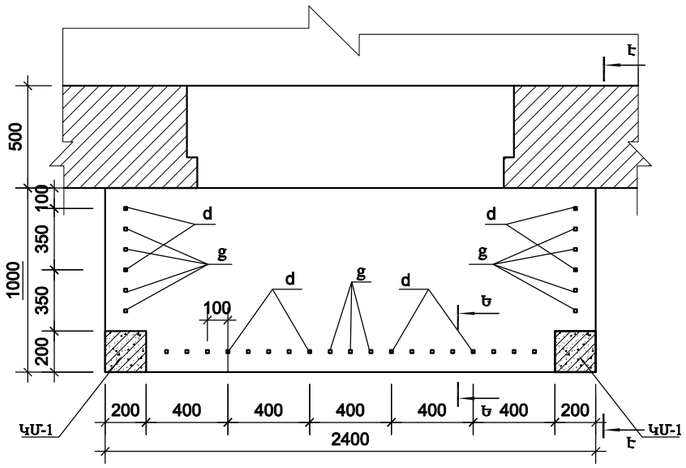

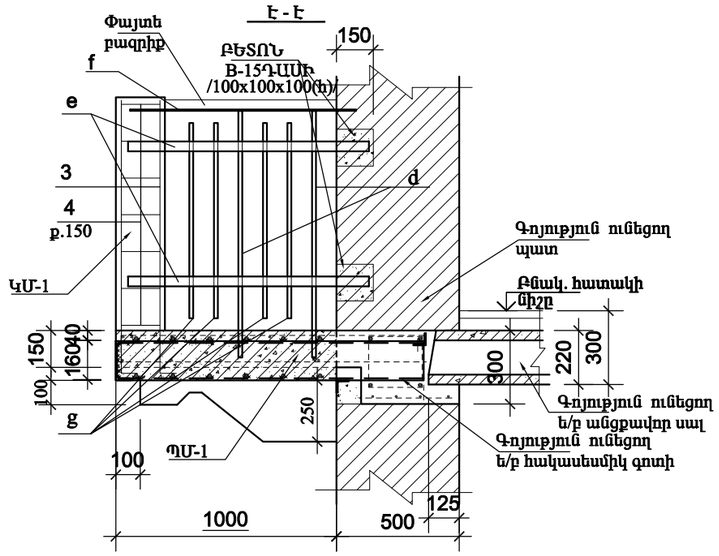

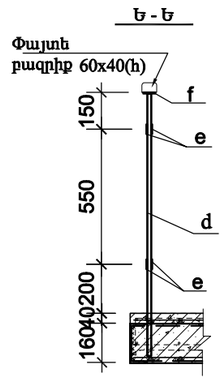

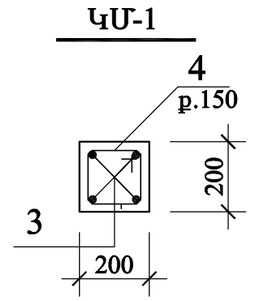

ՏԱՐՐԵՐԻ ՄԱՄՆԱԳԻՐ

ԴԻՐՔ	ՆՇԱՆԱԿՈՒՄ	ԱՆՎԱՆՈՒՄ	ՔԱՆ	ՔԱՇ կգ	ԾԱՆՈԹ.
	ՄԵՏԱՂԱԿԱՆ ՏԱՐՐԵՐ				
a		Швеллер 16 ГОСТ 8240-89 / С235 ГОСТ 27772-88* L=5100	1	72.5	
b		Двутавр 16 ГОСТ 8239-89 / С235 ГОСТ 27772-88* L=1250	1	20.7	
c		Уголок 50x5 ГОСТ8509-93 / С235 ГОСТ 27772-88* L=200	6	0.75	
d		Сталь квадратная-16 ГОСТ2591-88 L=1050	8	2.11	
g		Сталь квадратная-16 ГОСТ2591-88 L=800	23	2.11	
e		Полоса 30x3 ГОСТ 103-76* / ВСт3пс2 ГОСТ 380-94* L=4300	4	4.14	
f		Полоса 40x3 ГОСТ 103-76* / ВСт3пс2 ГОСТ 380-94* L=4300	1	5.18	
		Փայտե բազրիք / 60x40/ L=3400			0,01մ³
	ՄԻԱՁՈՒՅԼ Ե/Բ ՏԱՐՐԵՐ				
		ՄԻԱՁՈՒՅԼ Ե/Բ ՊԱՏԺԳԱՄԲ ՊՄ-1/ 1հատ/			
1	ГОСТ 5781-82*	Ø12 A500C L=33600	1	29.8	
2	ГОСТ 5781-82*	Ø12 A500C L=32000	1	28.4	
		ԲԵՏՈՆ B-15 ԴԱՍԻ			0,48մ³
		ՄԻԱՁՈՒՅԼ Ե/Բ ԿԱՆԳՆԱԿ ԿՄ-1/ 2հատ/			
3	ГОСТ 5781-82*	Ø12 A500C L=1100	4	0.98	
4	ГОСТ 5781-82*	Ø6 A-I L=760	7	0.17	
		ԲԵՏՈՆ B-15 ԴԱՍԻ			0,04մ³

ՊՈՂՊԱՏԻ ԾԱԽՍԻ ԱՄՓՈՓԱԳԻՐ ՄԵԿ Ե-Բ ՏԱՐՐԻ ՀԱՄԱՐ. կգ

ՏԱՐՐԻ ՄԱԿՆԻՇԸ	ԱՄՐԱՆԱՅԻՆ ՇԻՆՎԱԾՔՆԵՐ				
	ԱՄՐԱՆԻ ԴԱՍԸ				ԸՆԴՀԱՄ.
	A-I		A500C		
	ГОСТ 5781-82*				
	Ø6	ԸՆԴ.	Ø12	ԸՆԴ.	
ՊՄ-1			58.2	58.2	58.2
ԿՄ-1	1.20	1.20	3.92	3.92	5.12

Հասցե. Տիգրան Մեծի փող. Տուն-74.բն.24

ՏՆՕՐԵՆ	Գ.ՀԱԿՈԲՅԱՆ		ԿՈՆՍՏՐՈՒԿՏՈՐԱԿԱՆ ՄԱՍ	ՓՈՒԼ	ԹԵՐԹ	ԹԵՐԹԵՐ
ՆԳԻ				ԱՆ	3	
ԿՈՆՍՏ.	Ռ.Դավթյան		ՀԱՏԱԿԱԳԾԻ ՖՐԱԳՄԵՆՏ +12.000 ՆԻՇԻ ՎՐԱ.	«ՀԱԶԱՐԱՇԵՆ» ՍՊԸ		

ՀԱՏԱԿԱԳԾԻ ՖՐԱԳՄԵՆՏ +12,000 ՆԻՇԻ ՎՐԱ.

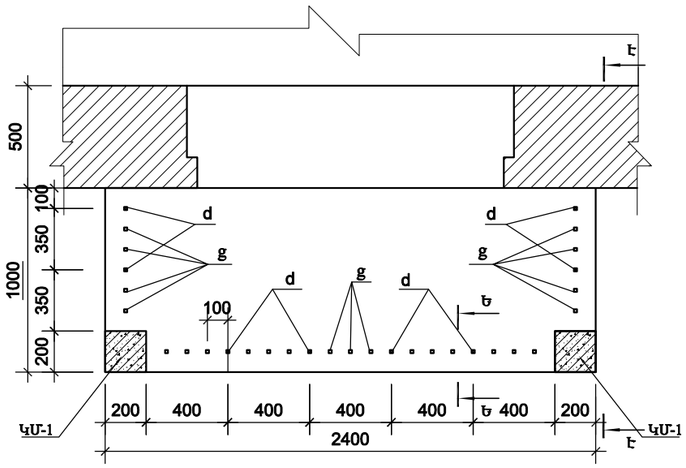

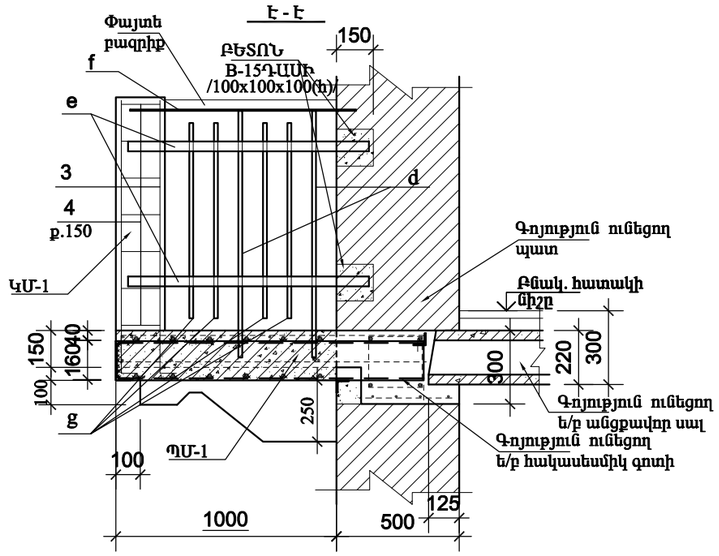

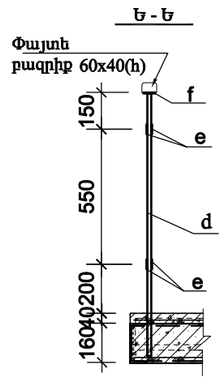

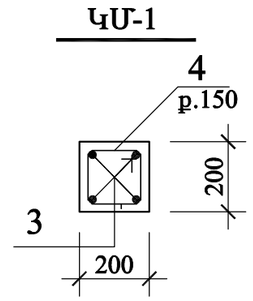

ՏԱՐՐԵՐԻ ՄԱՄՆԱԳԻՐ

ԴԻՐՔ	ՆՇԱՆԱԿՈՒՄ	ԱՆՎԱՆՈՒՄ	ՔԱՆ	ՔԱՇ կգ	ԾԱՆՈԹ.
	ՄԵՏԱՂԱԿԱՆ ՏԱՐՐԵՐ				
a		Швеллер 16 ГОСТ 8240-89 / С235 ГОСТ 27772-88* L=5100	1	72.5	
b		Двутавр 16 ГОСТ 8239-89 / С235 ГОСТ 27772-88* L=1250	1	20.7	
c		Уголок 50x5 ГОСТ8509-93 / С235 ГОСТ 27772-88* L=200	6	0.75	
d		Сталь квадратная-16 ГОСТ2591-88 L=1050	8	2.11	
g		Сталь квадратная-16 ГОСТ2591-88 L=800	23	2.11	
e		Полоса 30x3 ГОСТ 103-76* / ВСт3пс2 ГОСТ 380-94* L=4300	4	4.14	
f		Полоса 40x3 ГОСТ 103-76* / ВСт3пс2 ГОСТ 380-94* L=4300	1	5.18	
		Փայտե բազրիք / 60x40/ L=3400			0,01մ³
	ՄԻԱՁՈՒՅԼ Ե/Բ ՏԱՐՐԵՐ				
		ՄԻԱՁՈՒՅԼ Ե/Բ ՊԱՏԺԳԱՄԲ ՊՄ-1/ 1հատ/			
1	ГОСТ 5781-82*	Ø12 A500C L=33600	1	29.8	
2	ГОСТ 5781-82*	Ø12 A500C L=32000	1	28.4	
		ԲԵՏՈՆ B-15 ԴԱՍԻ			0,48մ³
		ՄԻԱՁՈՒՅԼ Ե/Բ ԿԱՆԳՆԱԿ ԿՄ-1/ 2հատ/			
3	ГОСТ 5781-82*	Ø12 A500C L=1100	4	0.98	
4	ГОСТ 5781-82*	Ø6 A-I L=760	7	0.17	
		ԲԵՏՈՆ B-15 ԴԱՍԻ			0,04մ³

ՊՈՂՊԱՏԻ ԾԱԽՍԻ ԱՄՓՈՓԱԳԻՐ ՄԵԿ Ե-Բ ՏԱՐՐԻ ՀԱՄԱՐ. կգ

ՏԱՐՐԻ ՄԱԿՆԻՇԸ	ԱՄՐԱՆԱՅԻՆ ՇԻՆՎԱԾՔՆԵՐ				
	ԱՄՐԱՆԻ ԴԱՍԸ				ԸՆԴՀԱՄ.
	A-I		A500C		
	ГОСТ 5781-82*				
	Ø6	ԸՆԴ.	Ø12	ԸՆԴ.	
ՊՄ-1			58.2	58.2	58.2
ԿՄ-1	1.20	1.20	3.92	3.92	5.12

Հասցե. Տիգրան Մեծի փող. Տուն-74.բն.24

ՏՆՕՐԵՆ	Գ.ՀԱԿՈԲՅԱՆ		ԿՈՆՍՏՐՈՒԿՏՈՐԱԿԱՆ ՄԱՍ	ՓՈՒԼ	ԹԵՐԹ	ԹԵՐԹԵՐ
ՆԳԻ				ԱՆ	3	
ԿՈՆՍՏ.	Ռ.Դավթյան		ՀԱՏԱԿԱԳԾԻ ՖՐԱԳՄԵՆՏ +12.000 ՆԻՇԻ ՎՐԱ.	«ՀԱԶԱՐԱՇԵՆ» ՍՊԸ		

Հասցե. ՏԻԳՐԱՆ ՄԵԾԻ Փող. Տուն-74, բն.-48

ՀԱՏԱԿԱԳԾԻ ՖՐԱԳՄԵՆՏ +12,000 ՆԻՇԻ ՎՐԱ. / ՉԱՓԱԳՐՈՒԹՅՈՒՆ/

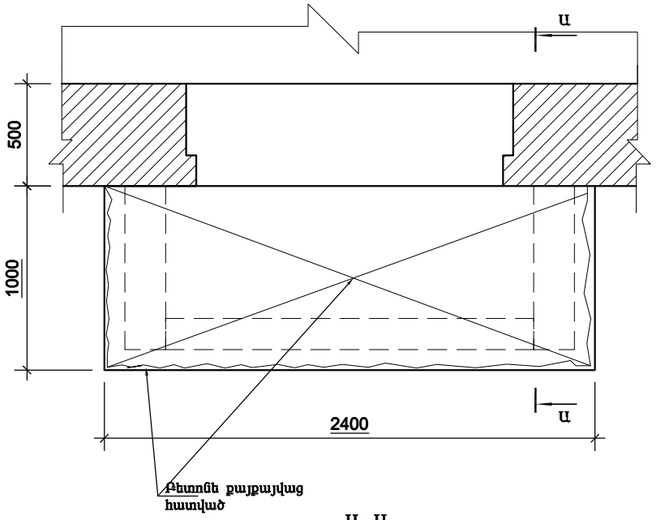

ՀԱՏԱԿԱԳԾԻ ՖՐԱԳՄԵՆՏ +12,000 ՆԻՇԻ ՎՐԱ. / ՔԱՆԴՄԱՆ ՀԵՐԹԱԿԱՆՈՒԹՅՈՒՆ/

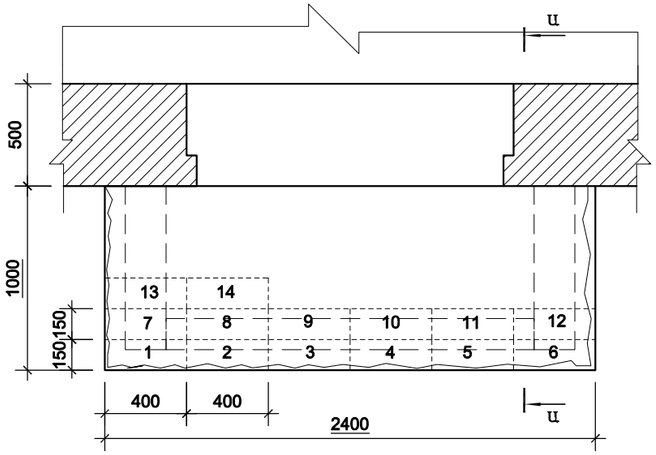

Ա - Ա

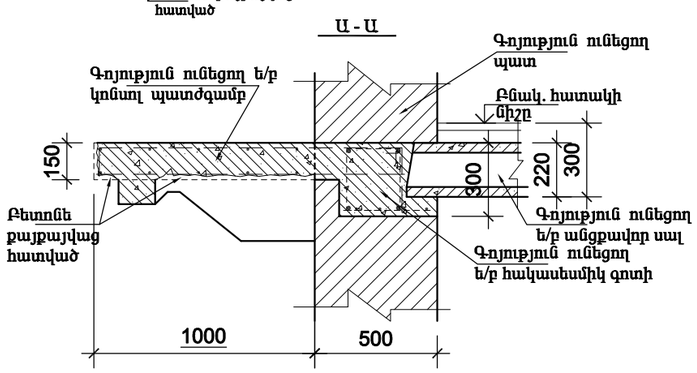

ՏԻԳՐԱՆ ՄԵԾԻ Փող. Տուն-74,բն.-48 ՀԱՍՑԵՈՎ՝ ԳՈՅՈՒԹՅՈՒՆ ՈՒՆԵՑՈՂ ԿԱԽՈՎԻ ՊԱՏԺԳԱՄԲԻ ՎԻՃԱԿԸ:
- Բնակարանի համարը ճշտել պատվիրատուի հետ.

1. ԳՈՅՈՒԹՅՈՒՆ ՈՒՆԵՑՈՂ ԿԱԽՈՎԻ ՊԱՏԺԳԱՄԲԻ ԲԵՏՈՆԸ ԱՄԲՈՂՋՈՒԹՅԱՄԲ ՔԱՅՔԱՅՎԱԾ Է: ՊԱՏԺԳԱՄԲԻ ԱՄՐԱՆԱՎՈՐՈՒՄԸ ԲԵՏՈՆԻ ՎԱՏ ՎԻՃԱԿԻ ՊԱՏՃԱՌՈՎ ՆՈՒՅՆՊԵՍ ՔԱՅՔԱՅՎԱԾ Է:
ԿԱԽՈՎԻ ՊԱՏԺԳԱՄԲԻ ՈՒԺԵՂԱՑՄԱՆ ՆՊԱՏԱԿՈՎ, ՊԱՀՊԱՆԵԼՈՎ ԲՈԼՈՐ ԳՈՐԾՈՂ ԱՆՎՏԱՆԳՈՒԹՅԱՆ ՆՈՐՄԵՐԸ ՇԻՆ. ԱՇԽԱՏԱՆՔՆԵՐԸ ԻՐԱԿԱՆԱՑՆԵԼՈՒՑ, ՔԱՆԴԵԼ ՊԱՏԺԳԱՄԲԻ ԲԵՏՈՆԸ՝ ՀԱՄԱՁԱՅՆ ԳԾԱԳՐՈՒՄ ՆՇՎԱԾ ՀԵՐԹԱԿԱՆՈՒԹՅԱՆ / ՆԱՅԵԼ ՀԱՏԱԿԱԳԻԾ/ ՉՎՆԱՍԵԼՈՎ ՊԱՏԺԳԱՄԲԻ ԱՇԽԱՏՈՂ ԱՄՐԱՆԱՎՈՐՈՒՄԸ:
ՀԱՏԱԿԱԳԾՈՒՄ ՆՇՎԱԾ ՀԱՏՎԱԾՆԵՐՈՒՄ ԲԱՑԵԼ ԽՈՐՈՉ, ԳՈՅՈՒԹՅՈՒՆ ՈՒՆԵՑՈՂ ՊԱՏԵՐԻ ԵՎ ՀԱԿԱՍԵՍՄԻԿ ԳՈՏՈՒ ՄԵՋ ՉՎՆԱՍԵԼՈՎ ԳՈՏՈՒ ԱՄՐԱՆԱՎՈՐՈՒՄԸ /350x250x160հ/: ՏԵՂԱԴՐԵԼ ՄԵՏԱՂԱԿԱՆ ՏԱՐՐԵՐ ԵՎ ԲԵՏՈՆԱՊԱՏԵԼ ՆՇՎԱԾ ԽՈՐՈՉՆԵՐԸ:
ՄԵՏԱՂԱԿԱՆ ՏԱՐՐԵՐԻ ՎՐԱ ՏԵՂԱԴՐԵԼ ՆՈՐ ՎԵՐԱՆՈՐՈԳՎՈՂ ՊԱՏԺԳԱՄԲԻ ԱՄՐԱՆԱՎՈՐՈՒՄԸ: ԶՈՂԵԼ ՎԵՐԸ ՆՇՎԱԾԸ ՄԵՏԱՂԱԿԱՆ ՏԱՐՐԵՐԻՆ: ՈՐԻՑ ՀԵՏՈ ՎԵՐԱԿԱՆԳՆԵԼ ՊԱՏԺԳԱՄԲԻ ԱՄԲՈՂՋՈՒԹՅՈՒՆԸ ԲԵՏՈՆԱՊԱՏԵԼՈՎ:

2. ՆԱԽԱՏԵՍԵԼ ԿԱԽՈՎԻ ՊԱՏԺԳԱՄԲԻ ԿՈՂԵՐԻ ԵՎ ՏԱԿԻ ՀԱՏՎԱԾԻ Ց/Ա ՍՎԱՂ -5.80մ²:
ՆԱԽԱՊԵՍ ՆԱԽԱՏԵՍԵԼՈՎ ՄԵՏ. ՏԱՐՐԵՐԻ ՎՐԱ ՀԱՄԱՊԱՏԱՍԽԱՆ ՄԵՏ. ՑԱՆՑ

3. ՀԱՏԱԿՆԵՐԸ ԻՐԱԿԱՆԱՑՆԵԼ Ց/Ա ՀԱՐԹԵՑՆՈՂ ՇԵՐՏՈՎ -2.40մ²:

4. ՄՇԱԿԵԼ ԿԱԽՈՎԻ ՊԱՏԺԳԱՄԲԻ ԿՈՂԵՐԸ ԵՎ ՏԱԿԻ ՀԱՏՎԱԾԸ ՋՐԱԿԱՅՈՒՆ ԱՐՏԱՔԻՆ ՃԱԿԱՏՆԵՐԻ ՀԱՄԱՐ ՆԵՐԿԵՐՈՎ -5,80մ²:

5. ՆԱԽԱՏԵՍԵԼ ՄԵՏԱՂԱԿԱՆ ՑԱՆԿԱՊԱՏՈՒՄԻ ՅՈՒՂՄԱՆԵՐԿՈՒՄ:

6. ԲՈԼՈՐ ՇԻՆ. ԱՇԽԱՏԱՆՔՆԵՐԸ ԻՐԱԿԱՆԱՑՆԵԼ ՊԱՀՊԱՆԵԼՈՎ ԳՈՐԾՈՂ ԱՆՎՏԱՆԳՈՒԹՅԱՆ ՆՈՐՄԵՐԸ:

Հասցե. Տիգրան Մեծի փող. Տուն-74.բն.48						
ՏՆՕՐԵՆ	Գ.ՀԱԿՈԲՅԱՆ		ԿՈՆՍՏՐՈՒԿՏՈՐԱԿԱՆ ՄԱՍ	ՓՈՒԼ	ԹԵՐԹ	ԹԵՐԹԵՐ
ՆԳԻ				ԱՆ	1	
ԿՈՆՍՏ.	Ռ.Դավթյան		ՀԱՏԱԿԱԳԾԻ ՖՐԱԳՄԵՆՏ +12.000 ՆԻՇԻ ՎՐԱ.	«ՀԱՋԱՐԱՇԵՆ» ՍՊԸ		

ՀԱՏԱԿԱԳԾԻ ՖՐԱԳՄԵՆՏ +12,000 ՆԻՇԻ ՎՐԱ. ՄԵՏԱՂԱԿԱՆ ՏԱՐՐԵՐԻ ՏԵՂԱԴՐՄԱՆ ՍԽԵՄԱ.

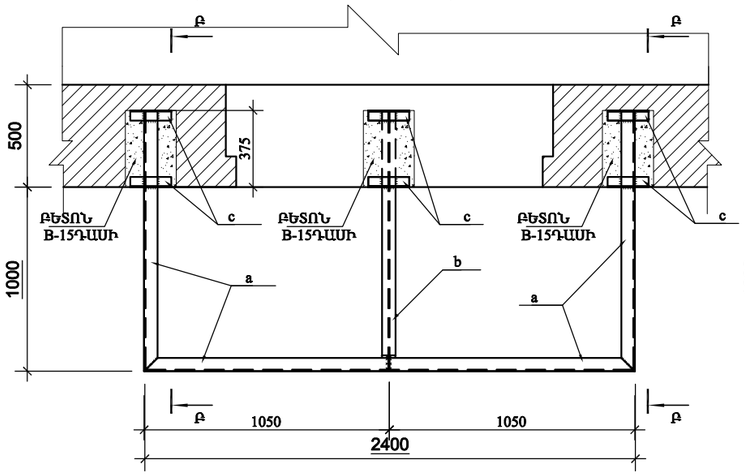

ՀԱՏԱԿԱԳԾԻ ՖՐԱԳՄԵՆՏ +12,000 ՆԻՇԻ ՎՐԱ. ՄԻԱՁՈՒՅԼ Ե/Բ ՍԱԼ ՍՄ-1-ի ՀԱՏԱԿԱԳԻԾ.

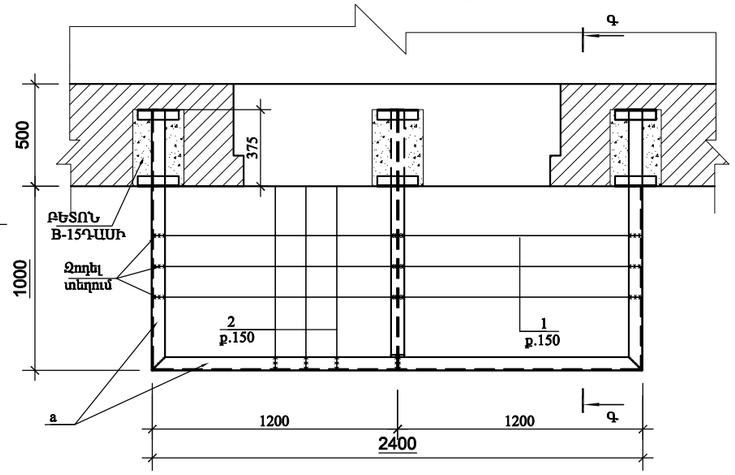

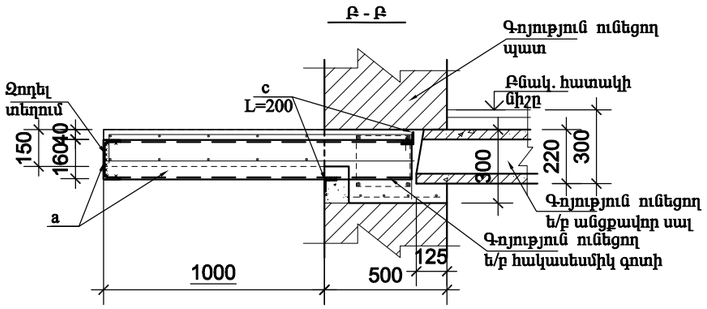

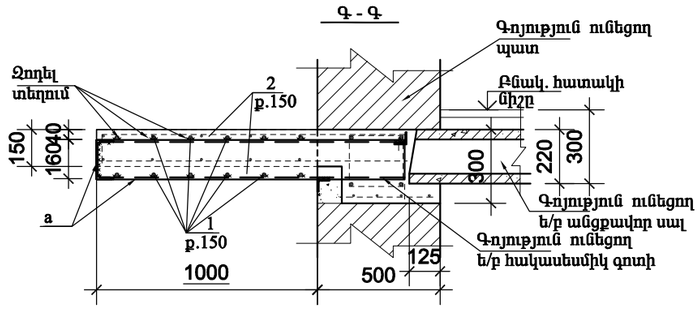

ՀԱՏԱԿԱԳԾԻ ՖՐԱԳՄԵՆՏ +12,000 ՆԻՇԻ ՎՐԱ.

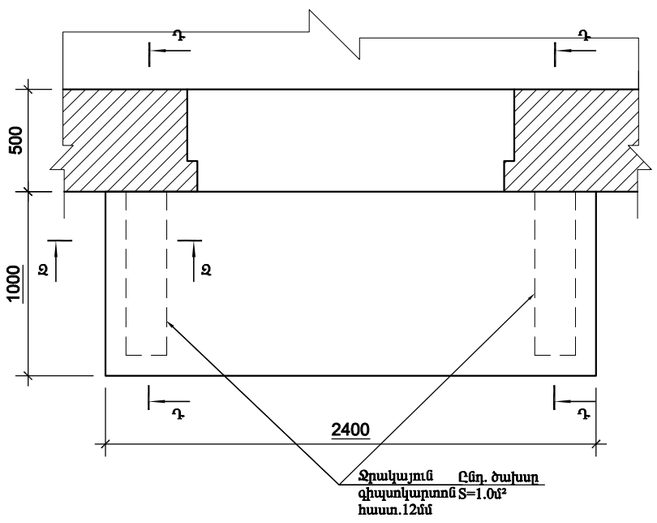

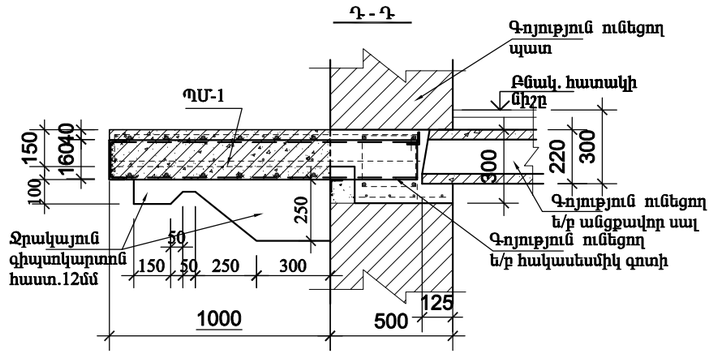

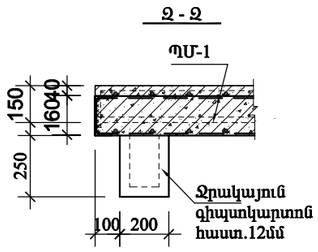

Հասցե. Տիգրան Մեծի փող. Տուն-74.բն.48						
ՏՆՕՐԵՆ	Գ.ՀԱԿՈԲՅԱՆ		ԿՈՆՍՏՐՈՒԿՏՈՐԱԿԱՆ ՄԱՍ	ՓՈՒԼ	ԹԵՐԹ	ԹԵՐԹԵՐ
ՆԳԻ				ԱՆ	2	
ԿՈՆՍՏ.	Ռ.Դավթյան		ՀԱՏԱԿԱԳԾԻ ՖՐԱԳՄԵՆՏ +12.000 ՆԻՇԻ ՎՐԱ.	«ՀԱԶԱՐԱՇԵՆ» ՍՊԸ		

ՀԱՏԱԿԱԳԾԻ ՖՐԱԳՄԵՆՏ +12,000 ՆԻՇԻ ՎՐԱ.

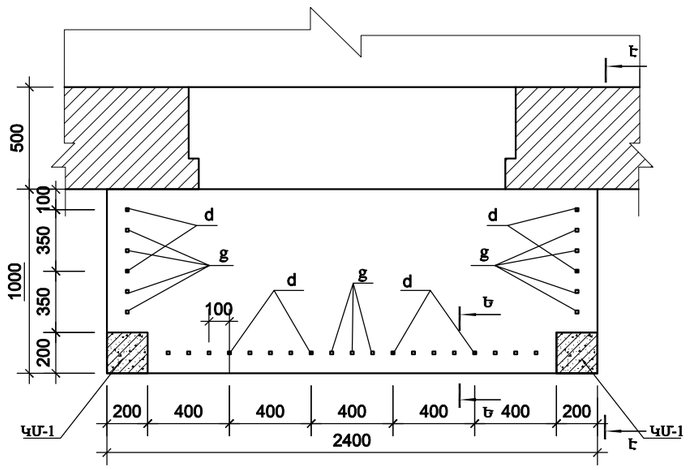

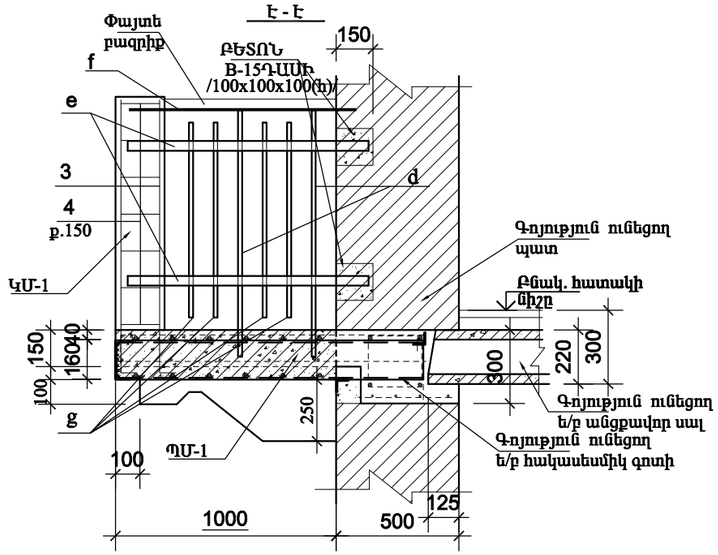

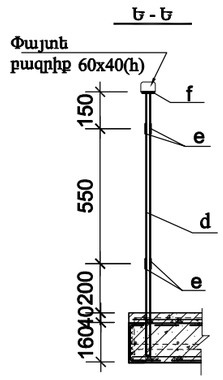

ԿՄ-1

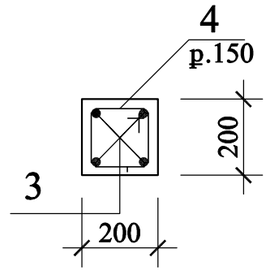

ՏԱՐՐԵՐԻ ՄԱՄՆԱԳԻՐ

ԴԻՐՔ	ՆՇԱՆԱԿՈՒՄ	ԱՆՎԱՆՈՒՄ	ՔԱՆ	ՔԱՇ կգ	ԾԱՆՈԹ.
	ՄԵՏԱՂԱԿԱՆ ՏԱՐՐԵՐ				
a		Швеллер 16 ГОСТ 8240-89 / С235 ГОСТ 27772-88* L=5100	1	72.5	
b		Двутавр 16 ГОСТ 8239-89 / С235 ГОСТ 27772-88* L=1250	1	20.7	
c		Уголок 50x5 ГОСТ8509-93 / С235 ГОСТ 27772-88* L=200	6	0.75	
d		Сталь квадратная-16 ГОСТ2591-88 L=1050	8	2.11	
g		Сталь квадратная-16 ГОСТ2591-88 L=800	23	2.11	
e		Полоса 30x3 ГОСТ 103-76* / ВСт3пс2 ГОСТ 380-94* L=4300	4	4.14	
f		Полоса 40x3 ГОСТ 103-76* / ВСт3пс2 ГОСТ 380-94* L=4300	1	5.18	
		Փայտե բազրիք / 60x40/ L=3400			0,01մ³
	ՄԻԱՁՈՒՅԼ Ե/Ք ՏԱՐՐԵՐ				
		ՄԻԱՁՈՒՅԼ Ե/Ք ՊԱՏԺԳԱՄԲ ՊՄ-1/ 1հատ/			
1	ГОСТ 5781-82*	Ø12 A500C L=33600	1	29.8	
2	ГОСТ 5781-82*	Ø12 A500C L=32000	1	28.4	
		ԲԵՏՈՆ B-15 ԴԱՍԻ			0,48մ³
		ՄԻԱՁՈՒՅԼ Ե/Ք ԿԱՆԳՆԱԿ ԿՄ-1/ 2հատ/			
3	ГОСТ 5781-82*	Ø12 A500C L=1100	4	0.98	
4	ГОСТ 5781-82*	Ø6 A-I L=760	7	0.17	
		ԲԵՏՈՆ B-15 ԴԱՍԻ			0,04մ³

ՊՈՂՊԱՏԻ ԾԱԽՍԻ ԱՄՓՈՓԱԳԻՐ ՄԵԿ Ե-Ք ՏԱՐՐԻ ՀԱՄԱՐ. կգ

ՏԱՐՐԻ ՄԱԿՆԻՇԸ	ԱՄՐԱՆԱՅԻՆ ՇԻՆՎԱԾՔՆԵՐ				
	ԱՄՐԱՆԻ ԴԱՍԸ				ԸՆԴՀԱՄ.
	A-I		A500C		
	ГОСТ 5781-82*				
	Ø6	ԸՆԴ.	Ø12	ԸՆԴ.	
ՊՄ-1			58.2	58.2	58.2
ԿՄ-1	1.20	1.20	3.92	3.92	5.12

Հասցե. Տիգրան Մեծի փող. Տուն-74.բն.48

ՏՆՕՐԵՆ	Գ.ՀԱԿՈԲՅԱՆ		ԿՈՆՍՏՐՈՒԿՏՈՐԱԿԱՆ ՄԱՍ	ՓՈՒԼ.	ԹԵՐԹ	ԹԵՐԹԵՐ
ՆԳԻ				ԱՆ	3	
ԿՈՆՍՏ.	Ռ.Դավթյան		ՀԱՏԱԿԱԳԾԻ ՖՐԱԳՄԵՆՏ +12.000 ՆԻՇԻ ՎՐԱ.	«ՀԱԶԱՐԱՇԵՆ» ՍՊԸ		

Հասցե. ՏԻԳՐԱՆ ՄԵԾԻ Փող. Տուն-74, բն.-41

ՀԱՏԱԿԱԳԾԻ ՖՐԱԳՄԵՆՏ +12,000 ՆԻՇԻ ՎՐԱ. / ՉԱՓԱԳՐՈՒԹՅՈՒՆ/

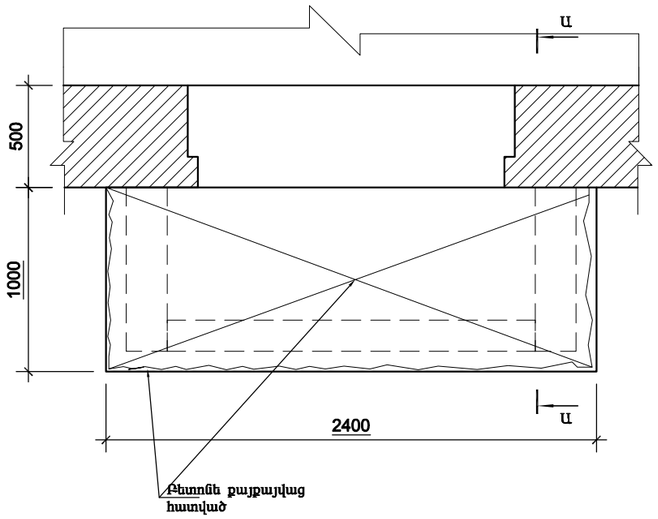

ՀԱՏԱԿԱԳԾԻ ՖՐԱԳՄԵՆՏ +12,000 ՆԻՇԻ ՎՐԱ. / ՔԱՆԴՄԱՆ ՀԵՐԹԱԿԱՆՈՒԹՅՈՒՆ/

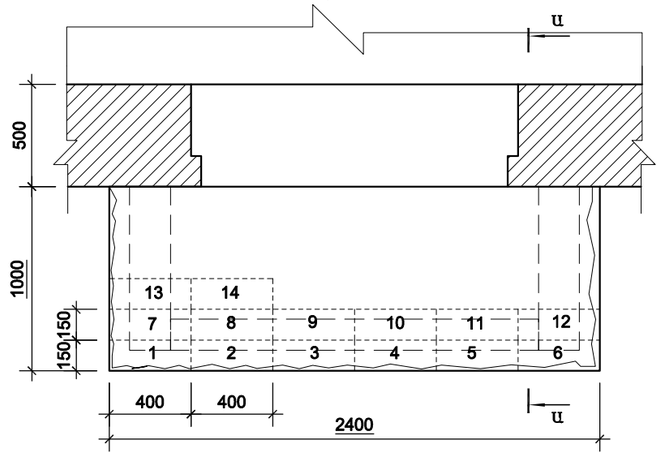

Ա - Ա

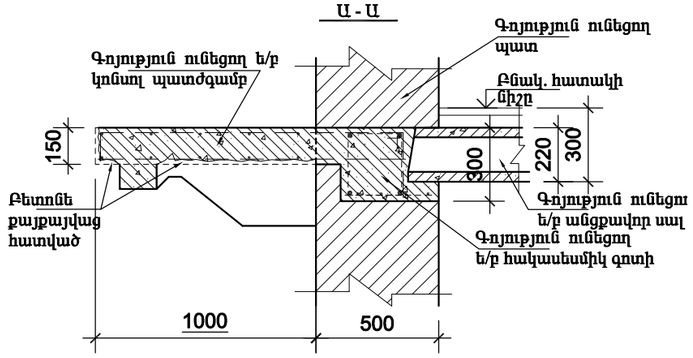

ՏԻԳՐԱՆ ՄԵԾԻ Փող. Տուն-74,բն.-41 ՀԱՄՑԵՈՎ՝ ԳՈՅՈՒԹՅՈՒՆ ՈՒՆԵՑՈՂ ԿԱԽՈՎԻ ՊԱՏԺԳԱՄԲԻ ՎԻՃԱԿԸ:
- Բնակարանի համարը ճշտել պատվիրատուի հետ.

1. ԳՈՅՈՒԹՅՈՒՆ ՈՒՆԵՑՈՂ ԿԱԽՈՎԻ ՊԱՏԺԳԱՄԲԻ ԲԵՏՈՆԸ ԱՄԲՈՂՋՈՒԹՅԱՄԲ ՔԱՅՔԱՅՎԱԾ Է: ՊԱՏԺԳԱՄԲԻ ԱՄՐԱՆԱՎՈՐՈՒՄԸ ԲԵՏՈՆԻ ՎԱՏ ՎԻՃԱԿԻ ՊԱՏՃԱՌՈՎ ՆՈՒՅՆՊԵՍ ՔԱՅՔԱՅՎԱԾ Է:
ԿԱԽՈՎԻ ՊԱՏԺԳԱՄԲԻ ՈՒԺԵՂԱՅՏԱՆ ՆՊԱՏԱԿՈՎ, ՊԱՀՊԱՆԵԼՈՎ ԲՈԼՈՐ ԳՈՐԾՈՂ ԱՆՎՏԱՆԳՈՒԹՅԱՆ ՆՈՐՄԵՐԸ ՇԻՆ. ԱՇԽԱՏԱՆՔՆԵՐԸ ԻՐԱԿԱՆԱՑՆԵԼՈՒՑ, ՔԱՆԴԵԼ ՊԱՏԺԳԱՄԲԻ ԲԵՏՈՆԸ՝ ՀԱՄԱՁԱՅՆ ԳԾԱԳՐՈՒՄ ՆՇՎԱԾ ՀԵՐԹԱԿԱՆՈՒԹՅԱՆ /ՆԱՅԵԼ ՀԱՏԱԿԱԳԻԾ/ ՉՎՆԱՍԵԼՈՎ ՊԱՏԺԳԱՄԲԻ ԱՇԽԱՏՈՂ ԱՄՐԱՆԱՎՈՐՈՒՄԸ:
ՀԱՏԱԿԱԳԾՈՒՄ ՆՇՎԱԾ ՀԱՏՎԱԾՆԵՐՈՒՄ ԲԱՑԵԼ ԽՈՐՈՉ, ԳՈՅՈՒԹՅՈՒՆ ՈՒՆԵՑՈՂ ՊԱՏԵՐԻ ԵՎ ՀԱԿԱՍԵՍՄԻԿ ԳՈՏՈՒ ՄԵՋ ՉՎՆԱՍԵԼՈՎ ԳՈՏՈՒ ԱՄՐԱՆԱՎՈՐՈՒՄԸ /350x250x160h/: ՏԵՂԱԴՐԵԼ ՄԵՏԱՂԱԿԱՆ ՏԱՐԲԵՐ ԵՎ ԲԵՏՈՆԱՊԱՏԵԼ ՆՇՎԱԾ ԽՈՐՈՉՆԵՐԸ:
ՄԵՏԱՂԱԿԱՆ ՏԱՐԲԵՐԻ ՎՐԱ ՏԵՂԱԴՐԵԼ ՆՈՐ ՎԵՐԱՆՈՐՈԳՎՈՂ ՊԱՏԺԳԱՄԲԻ ԱՄՐԱՆԱՎՈՐՈՒՄԸ: ԶՈՂԵԼ ՎԵՐԸ ՆՇՎԱԾԸ ՄԵՏԱՂԱԿԱՆ ՏԱՐԲԵՐԻՆ: ՈՐԻՑ ՀԵՏՈ ՎԵՐԱԿԱՆԳՆԵԼ ՊԱՏԺԳԱՄԲԻ ԱՄԲՈՂՋՈՒԹՅՈՒՆԸ ԲԵՏՈՆԱՊԱՏԵԼՈՎ:

2. ՆԱԽԱՏԵՍԵԼ ԿԱԽՈՎԻ ՊԱՏԺԳԱՄԲԻ ԿՈՂԵՐԻ ԵՎ ՏԱԿԻ ՀԱՏՎԱԾԻ Ց/Ա ՍՎԱՂ -5.80մ²:
ՆԱԽԱՊԵՍ ՆԱԽԱՏԵՍԵԼՈՎ ՄԵՏ. ՏԱՐԲԵՐԻ ՎՐԱ ՀԱՄԱՊԱՏԱՍԽԱՆ ՄԵՏ. ՑԱՆՑ

3. ՀԱՏԱԿՆԵՐԸ ԻՐԱԿԱՆԱՑՆԵԼ Ց/Ա ՀԱՐԹԵՑՆՈՂ ՇԵՐՏՈՎ -2.40մ²:

4. ՄՇԱԿԵԼ ԿԱԽՈՎԻ ՊԱՏԺԳԱՄԲԻ ԿՈՂԵՐԸ ԵՎ ՏԱԿԻ ՀԱՏՎԱԾԸ ՋՐԱԿԱՅՈՒՆ ԱՐՏԱՔԻՆ ՃԱԿԱՏՆԵՐԻ ՀԱՄԱՐ ՆԵՐԿԵՐՈՎ -5,80մ²:

5. ՆԱԽԱՏԵՍԵԼ ՄԵՏԱՂԱԿԱՆ ՑԱՆԿԱՊԱՏՈՒՄԻ ՅՈՒՐԱՆԵՐԿՈՒՄ:

6. ԲՈԼՈՐ ՇԻՆ. ԱՇԽԱՏԱՆՔՆԵՐԸ ԻՐԱԿԱՆԱՑՆԵԼ ՊԱՀՊԱՆԵԼՈՎ ԳՈՐԾՈՂ ԱՆՎՏԱՆԳՈՒԹՅԱՆ ՆՈՐՄԵՐԸ:

Հասցե. Տիգրան Մեծի փող. Տուն-74.բն.41						
ՏՆՕՐԵՆ	Գ.ՀԱԿՈԲՅԱՆ		ԿՈՆՍՏՐՈՒԿՏՈՐԱԿԱՆ ՄԱՍ	ՓՈՒԼ	ԹԵՐԹ	ԹԵՐԹԵՐ
ՆԳԻ				ԱՆ	1	
ԿՈՆՍՏ.	Ռ.Դավթյան		ՀԱՏԱԿԱԳԾԻ ՖՐԱԳՄԵՆՏ +12.000 ՆԻՇԻ ՎՐԱ.	«ՀԱԶԱՐԱՇԵՆ» ՍՊԸ		

ՀԱՏԱԿԱԳԾԻ ՖՐԱԳՄԵՆՏ +12,000 ՆԻՇԻ ՎՐԱ. ՄԵՏԱՂԱԿԱՆ ՏԱՐՐԵՐԻ ՏԵՂԱԴՐՄԱՆ ՍԽԵՄԱ.

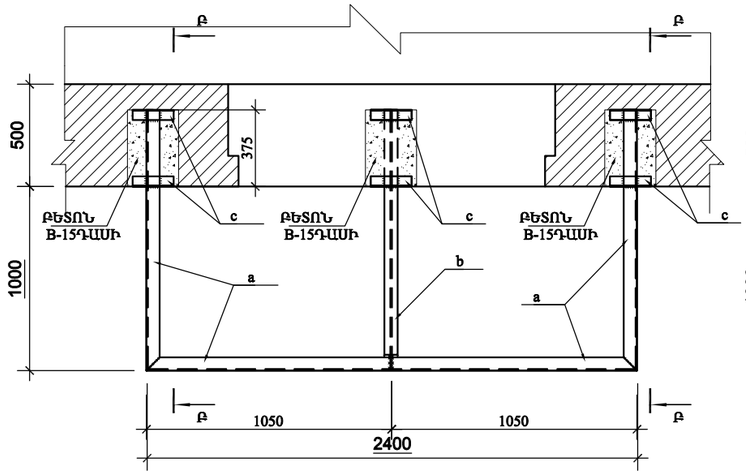

ՀԱՏԱԿԱԳԾԻ ՖՐԱԳՄԵՆՏ +12,000 ՆԻՇԻ ՎՐԱ. ՄԻԱՁՈՒՅԼ Ե/Բ ՍԱԼ ՍՄ-1-ի ՀԱՏԱԿԱԳԻԾ.

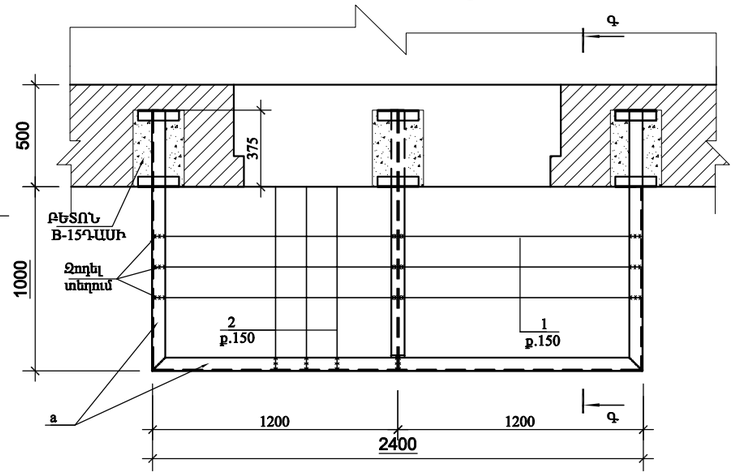

Բ - Բ

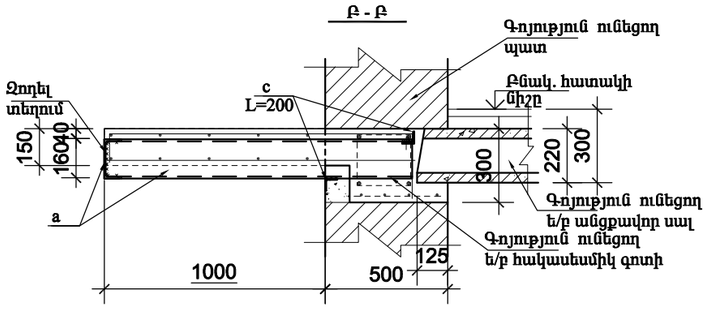

Գ - Գ

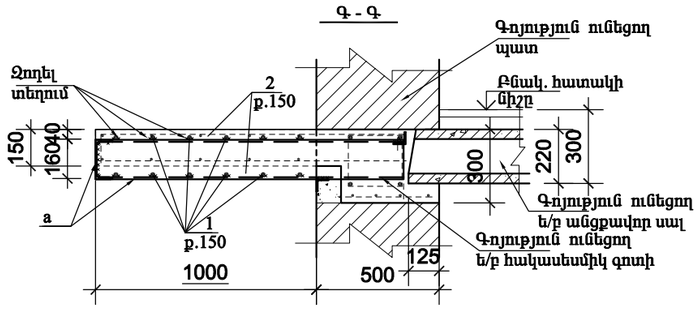

ՀԱՏԱԿԱԳԾԻ ՖՐԱԳՄԵՆՏ +12,000 ՆԻՇԻ ՎՐԱ.

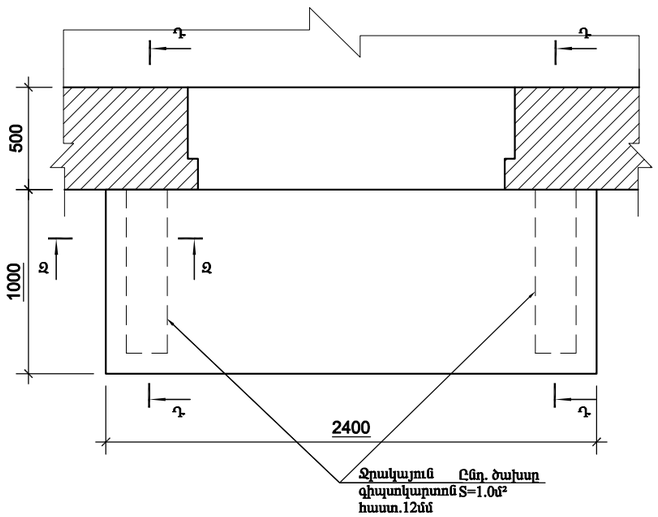

Դ - Դ

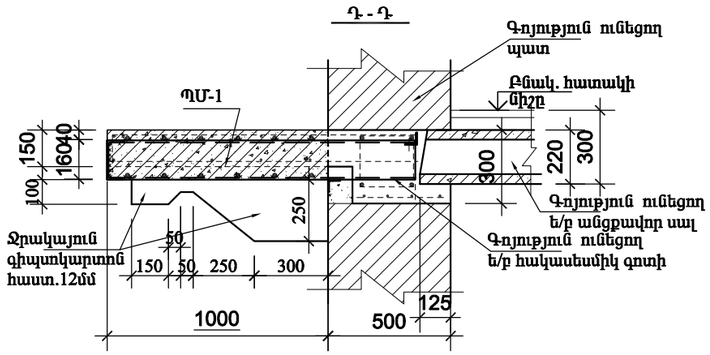

Զ - Զ

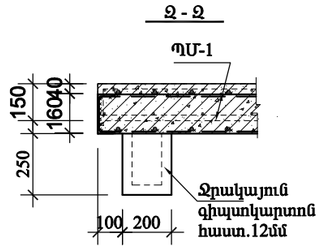

Հասցե. Տիգրան Մեծի փող. Տուն-74.բն.41

ՏՆՕՐԵՆ	Գ.ՀԱԿՈԲՅԱՆ		ԿՈՆՍՏՐՈՒԿՏՈՐԱԿԱՆ ՄԱՍ	ՓՈՒԼ	ԹԵՐԹ	ԹԵՐԹԵՐ
ՆԳԻ				ԱՆ	2	
ԿՈՆՍՏ.	Ռ.Դավթյան		ՀԱՏԱԿԱԳԾԻ ՖՐԱԳՄԵՆՏ +12.000 ՆԻՇԻ ՎՐԱ.	«ՀԱՋԱՐԱՇԵՆ» ՍՊԸ		

ՀԱՏԱԿԱԳԾԻ ՖՐԱԳՄԵՆՏ +12,000 ՆԻՇԻ ՎՐԱ.

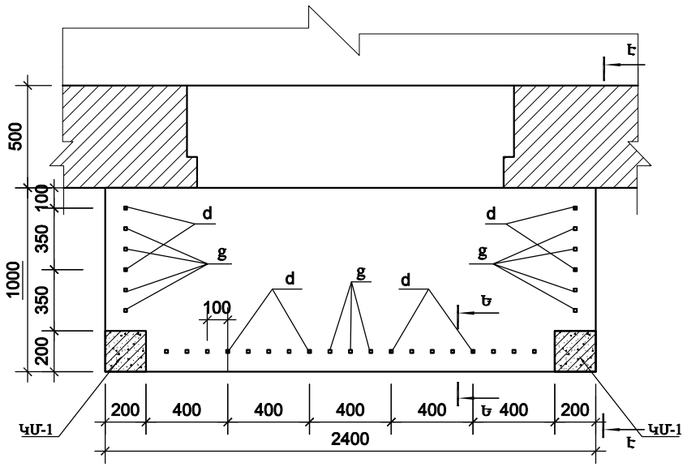

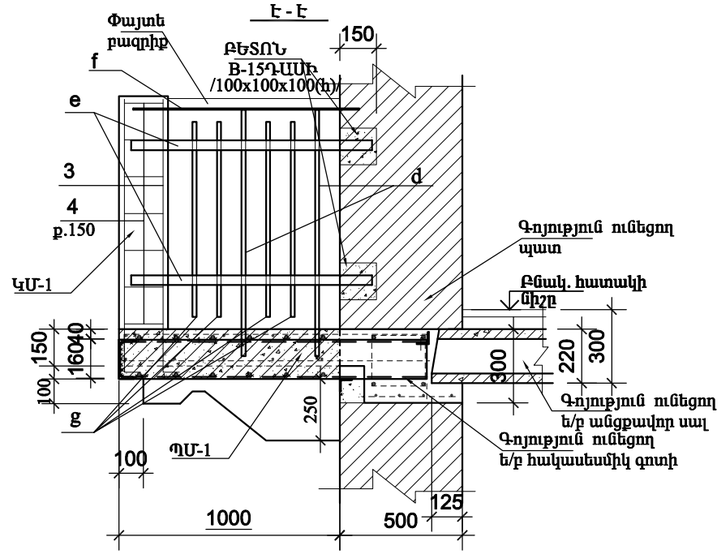

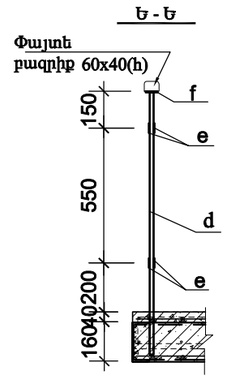

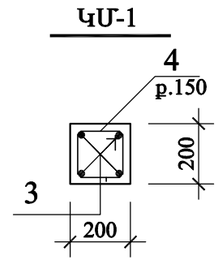

ՏԱՐՐԵՐԻ ՄԱՄՆԱԳԻՐ

ԴԻՐՔ	ՆՇԱՆԱԿՈՒՄ	ԱՆՎԱՆՈՒՄ	ՔԱՆ	ՔԱՇ կգ	ԾԱՆՈԹ.
	ՄԵՏԱՂԱԿԱՆ ՏԱՐՐԵՐ				
a		Швеллер 16 ГОСТ 8240-89 / С235 ГОСТ 27772-88* L=5100	1	72.5	
b		Двутавр 16 ГОСТ 8239-89 / С235 ГОСТ 27772-88* L=1250	1	20.7	
c		Уголок 50x5 ГОСТ8509-93 / С235 ГОСТ 27772-88* L=200	6	0.75	
d		Сталь квадратная-16 ГОСТ2591-88 L=1050	8	2.11	
g		Сталь квадратная-16 ГОСТ2591-88 L=800	23	2.11	
e		Полоса 30x3 ГОСТ 103-76* / ВСт3пс2 ГОСТ 380-94* L=4300	4	4.14	
f		Полоса 40x3 ГОСТ 103-76* / ВСт3пс2 ГОСТ 380-94* L=4300	1	5.18	
		Փայտե բազրիք / 60x40/ L=3400			0,01մ³
	ՄԻԱՁՈՒՅԼ Ե/Բ ՏԱՐՐԵՐ				
		ՄԻԱՁՈՒՅԼ Ե/Բ ՊԱՏԺԳԱՄԲ ՊՄ-1/ 1հատ/			
1	ГОСТ 5781-82*	Ø12 A500C L=33600	1	29.8	
2	ГОСТ 5781-82*	Ø12 A500C L=32000	1	28.4	
		ԲԵՏՈՆ B-15 ԴԱՍԻ			0,48մ³
		ՄԻԱՁՈՒՅԼ Ե/Բ ԿԱՆԳՆԱԿ ԿՄ-1/ 2հատ/			
3	ГОСТ 5781-82*	Ø12 A500C L=1100	4	0.98	
4	ГОСТ 5781-82*	Ø6 A-I L=760	7	0.17	
		ԲԵՏՈՆ B-15 ԴԱՍԻ			0,04մ³

ՊՈՂՊԱՏԻ ԾԱԽՍԻ ԱՄՓՈՓԱԳԻՐ ՄԵԿ Ե-Բ ՏԱՐՐԻ ՀԱՄԱՐ. կգ

ՏԱՐՐԻ ՄԱԿՆԻՇԸ	ԱՄՐԱՆԱՅԻՆ ՇԻՆՎԱԾՔՆԵՐ				
	ԱՄՐԱՆԻ ԴԱՍԸ				ԸՆԴՀԱՄ.
	A-I		A500C		
	ГОСТ 5781-82*				
	Ø6	ԸՆԴ.	Ø12	ԸՆԴ.	
ՊՄ-1			58.2	58.2	58.2
ԿՄ-1	1.20	1.20	3.92	3.92	5.12

Հասցե. Տիգրան Մեծի փող. Տուն-74.բն.41

ՏՆՕՐԵՆ	Գ.ՀԱԿՈԲՅԱՆ		ԿՈՆՍՏՐՈՒԿՏՈՐԱԿԱՆ ՄԱՍ	ՓՈՒԼ	ԹԵՐԹ	ԹԵՐԹԵՐ
ՆԳԻ				ԱՆ	3	
ԿՈՆՍՏ.	Ռ.Դավթյան		ՀԱՏԱԿԱԳԾԻ ՖՐԱԳՄԵՆՏ +12.000 ՆԻՇԻ ՎՐԱ.	«ՀԱԶԱՐԱՇԵՆ» ՍՊԸ		

Հասցե. ՏԻԳՐԱՆ ՄԵԾԻ Փող. Տուն-74, բն.-11

ՀԱՏԱԿԱԳԾԻ ՖՐԱԳՄԵՆՏ +9,000 ՆԻՇԻ ՎՐԱ. / ՉԱՓԱԳՐՈՒԹՅՈՒՆ/

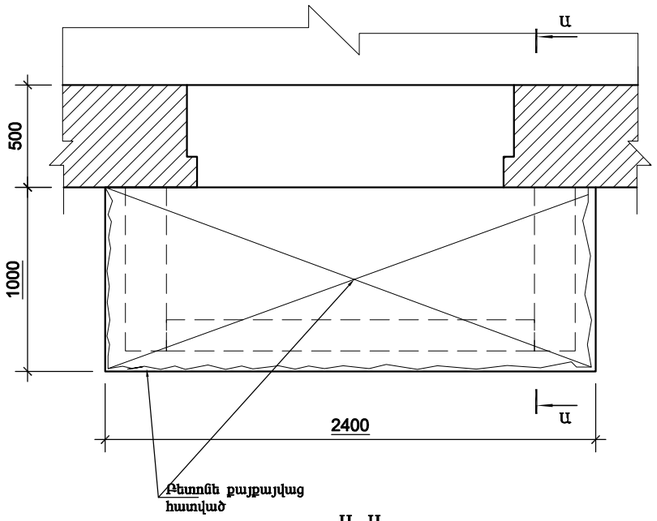

ՀԱՏԱԿԱԳԾԻ ՖՐԱԳՄԵՆՏ +9,000 ՆԻՇԻ ՎՐԱ.

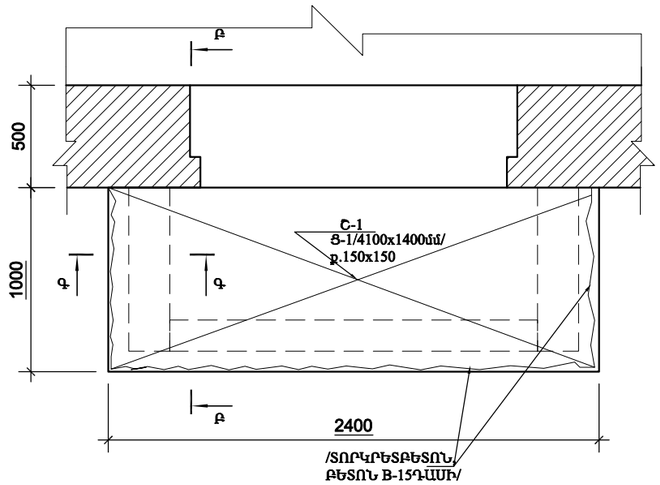

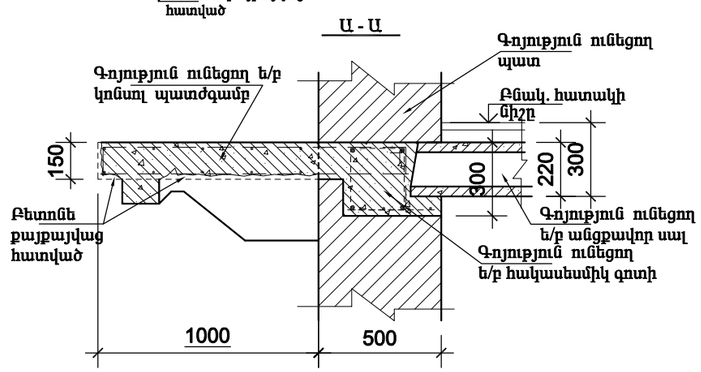

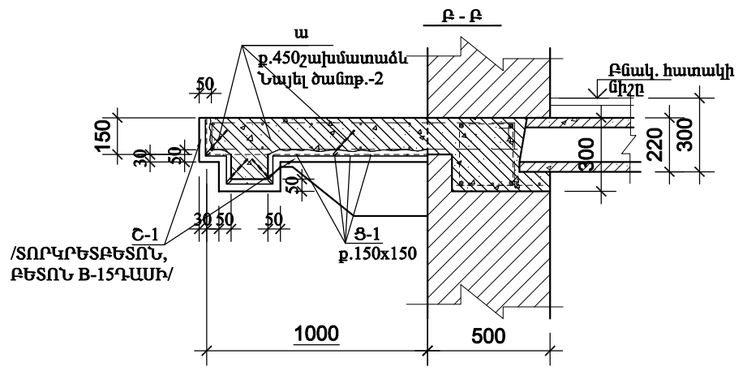

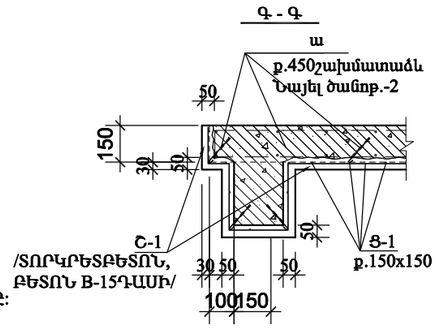

ՏԻԳՐԱՆ ՄԵԾԻ Փող. Տուն-74,բն.-11 ՀԱՍՑԵՈՎ՝ ԳՈՅՈՒԹՅՈՒՆ ՈՒՆԵՑՈՂ ԿԱԽՈՎԻ ՊԱՏԺԳԱՄԲԻ ՎԻՃԱԿԸ:
- Բնակարանի համարը ճշտել պատվիրատուի հետ.

1. ՊԱՏԺԳԱՄԲԻ ԱՄԲՈՂՋ ԱՐՏԱՔԻՆ ՊԱՐԱԳԾՈՎ ԳՈՅՈՒԹՅՈՒՆ ՈՒՆԵՆ ԲԵՏՈՆԵ ՔԱՅՔԱՅՎԱԾ ՀԱՏՎԱԾՆԵՐ, ԻՆՉՊԵՍ ՆԱՅԵՎ ՔԱՅՔԱՅՎԱԾ Է ՏԱԿԻ ՀԱՏՎԱԾԸ ԲԵՏՈՆԻ ՊԱՇՊԱՆԻՉ ՇԵՐՏԸ՝ ՄԵՐԿԱՑՆԵԼՈՎ ՏԱԿԻ ԱՄՐԱՆԱՎՈՐՈՒՄԸ:
ԿԱԽՈՎԻ ՊԱՏԺԳԱՄԲԻ ՈՒԺԵՂԱՑՄԱՆ ՆՊԱՏԱԿՈՎ ԳՈՐԾԻՔՆԵՐԻ ՕԳՆՈՒԹՅԱՄԲ ՄԱՔՐԵԼ ԲԵՏՈՆԻ ՔԱՅՔԱՅՎԱԾ ՀԱՏՎԱԾՆԵՐԸ, ԻՆՉՊԵՍ ՆԱՅԵՎ ԱՄՐԱՆՆԵՐԸ ԺԱՆԳԻՑ: ՆՇՎԱԾ ՄԱՍԻ ՄԱՔՐՈՒՄԻՑ ՀԵՏՈ ՏԵՂԱԴՐԵԼ ԱՄՐԱՆԱՅԻՆ ՑԱՆՑ Ց-1/ Ø5Bp-1, 150x150/, ՈՐԻՑ ՀԵՏՈ ՎԵՐԱԿԱՆԳՆԵԼ ՊԱՏԺԳԱՄԲԻ ԱՄԲՈՂՋԱԿԱՆՈՒԹՅՈՒՆԸ ՏՈՐԿՐԵՏԲԵՏՈՆՈՎ՝ /ԲԵՏՈՆ B-15ԴԱՍԻ/ ՀԱՄԱՁԱՅՆ ՆԱԽԱԳԾԻ:
2. ՄԻԱՁՈՒՅԼ Ե/Բ ՍԱԼԻ ՄԵՋ ԲԱՑԵԼ ԱՆՑՔԵՐ Ø 24մմ ՇԱՂԱՓՍԱՆ ՄԻՋՈՑՈՎ, ՈՒՂՂԱՀԱՅԱՑԻ ՆԿԱՏՄԱԲ 30 ԱՍՏԻՃԱՆ ԹԵՔՈՒՅՑԱՄԲ: ԱՄՐԱՆԱՅԻՆ ՁՈՂԵՐԸ ՏԵՂԱԴՐԵԼՈՒՑ ՀԵՏՈ ԱՆՑՔԵՐԸ ՓԱԿԵԼ ՊՈԼԻՄԵՐՑԵՄԵՆՏԱՅԻՆ ՇԱՂԱԽՈՎ:
3. ՆԱԽԱՏԵՍԵԼ ԿԱԽՈՎԻ ՊԱՏԺԳԱՄԲԻ ԿՈՂԵՐԻ ԵՎ ՏԱԿԻ ՀԱՏՎԱԾԻ Ց/Ա ՍՎԱՂ -5.75մ²:
4. ՄՇԱԿԵԼ ԿԱԽՈՎԻ ՊԱՏԺԳԱՄԲԻ ԿՈՂԵՐԸ ԵՎ ՏԱԿԻ ՀԱՏՎԱԾԸ ՋՐԱԿԱՅՈՒՆ ԱՐՏԱՔԻՆ ՃԱԿԱՏՆԵՐԻ ՀԱՄԱՐ ՆԵՐԿԵՐՈՎ -5,75մ²:
5. ՀԱՏԱԿՆԵՐԸ ԻՐԱԿԱՆԱՑՆԵԼ Ց/Ա ՀԱՐԹԵՑՆՈՂ ՇԵՐՏՈՎ -1.90մ²:
6. ԿԱԽՈՎԻ ՊԱՏԺԳԱՄԲԻ ԹԱՓՎԱԾ, ՏԵՂԱՇԱՐԺԱԾ ՔԱՐԵՐԸ ՎԵՐԱԿԱՆԳՆԵԼ ԿԱՄ ԱՄՐԱՑՆԵԼ:
7. ԲԱՑՎԱԾ ԿԱՐԵՐԸ, ՃԱՔԵՐԸ ՓԱԿԵԼ ՆԵՐԱՐԿԵԼՈՎ ՊՈԼԻՄԵՐԱՅԻՆ ԼՈՒԾՈՒՅԹՆԵՐ:
8. ԲՈԼՈՐ ՇԻՆ. ԱՇԽԱՏԱՆՔՆԵՐԸ ԻՐԱԿԱՆԱՑՆԵԼ ՊԱՀՊԱՆԵԼՈՎ ԳՈՐԾՈՂ ԱՆՎՏԱՆԳՈՒԹՅԱՆ ՆՈՐՄԵՐԸ:

ՄԻԱՁՈՒՅԼ Ե/Բ ՏԱՐՐԵՐԻ ՄԱՄՆԱԳԻՐ

ԴԻՐՔ	ՆՇԱՆԱԿՈՒՄ	ԱՆՎԱՆՈՒՄ	ՔԱՆ	ՔԱՇ կգ	ԾԱՆՈԹ.
		ՇԱՊԻԿ ՄԻԱՁՈՒՅԼ Շ-1			
Ց-1	ГОСТ 6727-80*	Ø5 Bp-I /4100x1400/ ք.150x150 L=80200	1	12.4	
ա	ГОСТ 5781-82*	Ø10 A500C L=350	12	0.22	
		ՏՈՐԿՐԵՏԲԵՏՈՆ /ԲԵՏՈՆ B-15 ԴԱՍԻ/		5.75 մ²	0,30մ³

ՏՆՕՐԵՆ	Գ.ՀԱԿՈԲՅԱՆ		ԿՈՆՍՏՐՈՒԿՏՈՐԱԿԱՆ ՄԱՍ	ՓՈՒԼ	ԹԵՐԹ	ԹԵՐԹԵՐ
ՆԳԻ				ԱՆ	1	
ԿՈՆՍՏ.	Ռ.Դավթյան		ՀԱՏԱԿԱԳԾԻ ՖՐԱԳՄԵՆՏ +9.000 ՆԻՇԻ ՎՐԱ.	«ՀԱՁԱՐԱՇԵՆ» ՍՊԸ		

Հասցե. ՏԻԳՐԱՆ ՄԵԾԻ Փող. Տուն-74, բն.-36

ՀԱՏԱԿԱԳԾԻ ՖՐԱԳՄԵՆՏ +9,000 ՆԻՇԻ ՎՐԱ. / ՉԱՓԱԳՐՈՒԹՅՈՒՆ/

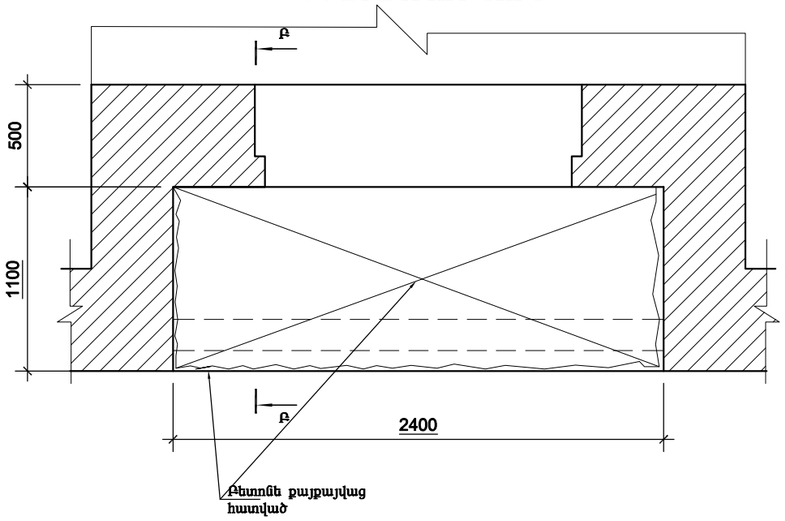

ՀԱՏԱԿԱԳԾԻ ՖՐԱԳՄԵՆՏ +9,000 ՆԻՇԻ ՎՐԱ.

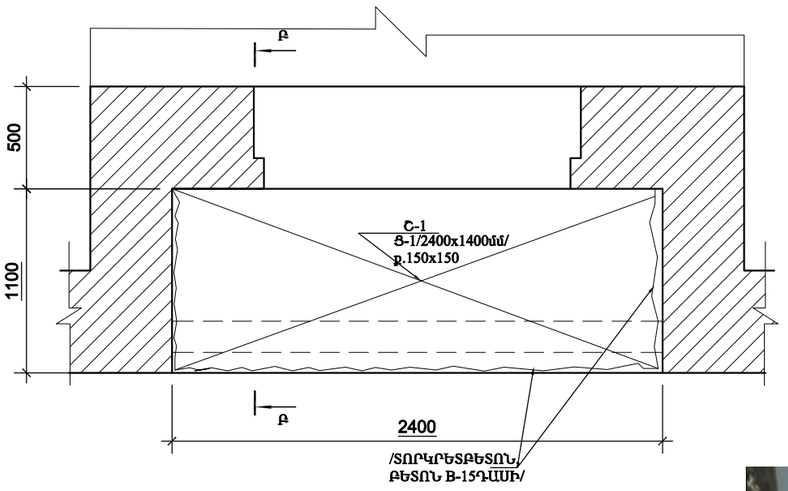

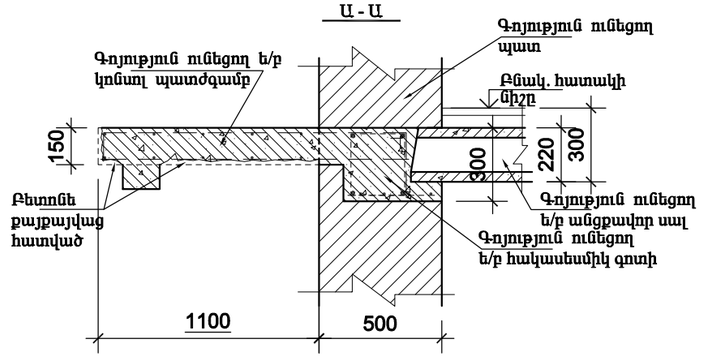

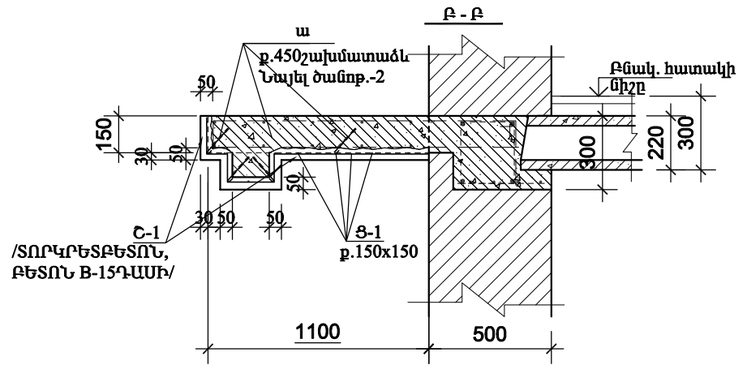

ՄԻԱՁՈՒՅԼ Ե/Բ ՏԱՐԲԵՐԻ ՄԱՄՆԱԳԻՐ

ԴԻՐՔ	ՆՇԱՆԱԿՈՒՄ	ԱՆՎԱՆՈՒՄ	ՔԱՆ	ՔԱՇ կգ	ԾԱՆՈԹ.
		ՇԱՊԻԿ ՄԻԱՁՈՒՅԼ Շ-1			
Ֆ-1	ГОСТ 6727-80*	Ø5 Вр-I /2400x1400/ ք.150x150 L=46400	1	7.20	
ա	ГОСТ 5781-82*	Ø10 A500C L=350	8	0.22	
		ՏՈՐԿՐԵՏԲԵՏՈՆ /ԲԵՏՈՆ B-15 ԴԱՍԻ/		3.40 մ²	0,17մ³

ՏԻԳՐԱՆ ՄԵԾԻ Փող. Տուն-74,բն.-36 ՀԱՍՑԵՈՎ՝ ԳՈՅՈՒԹՅՈՒՆ ՈՒՆԵՑՈՂ ԿԱԽՈՎԻ ՊԱՏԺԳԱՄԲԻ ՎԻՃԱԿԸ:
- Բնակարանի համարը ճշտել պատվիրատուի հետ.

1. ՊԱՏԺԳԱՄԲԻ ԱՄԲՈՂՋ ԱՐՏԱՔԻՆ ՊԱՐԱԳԾՈՎ ԳՈՅՈՒԹՅՈՒՆ ՈՒՆԵՆ ԲԵՏՈՆԵ ՔԱՅՔԱՅՎԱԾ ՀԱՏՎԱԾՆԵՐ, ԻՆՉՊԵՍ ՆԱՅԵՎ ՔԱՅՔԱՅՎԱԾ Է ՏԱԿԻ ՀԱՏՎԱԾԸ ԲԵՏՈՆԻ ՊԱՇՊԱՆԻՉ ՇԵՐՏԸ՝ ՄԵՐԿԱՑՆԵԼՈՎ ՏԱԿԻ ԱՄՐԱՆԱՎՈՐՈՒՄԸ:
ԿԱԽՈՎԻ ՊԱՏԺԳԱՄԲԻ ՈՒԺԵՂԱՑՄԱՆ ՆՊԱՏԱԿՈՎ ԳՈՐԾԻՔՆԵՐԻ ՕԳՆՈՒԹՅԱՄԲ ՄԱՔՐԵԼ ԲԵՏՈՆԻ ՔԱՅՔԱՅՎԱԾ ՀԱՏՎԱԾՆԵՐԸ, ԻՆՉՊԵՍ ՆԱՅԵՎ ԱՄՐԱՆՆԵՐԸ ԺԱՆԳԻՑ: ՆԾՎԱԾ ՄԱՍԻ ՄԱՔՐՈՒՄԻՑ ՀԵՏՈ ՏԵՂԱԴՐԵԼ ԱՄՐԱՆԱՅԻՆ ՑԱՆՑ Ֆ-1/ Ø5Вр-1, 150x150/, ՈՐԻՑ ՀԵՏՈ ՎԵՐԱԿԱՆԳՆԵԼ ՊԱՏԺԳԱՄԲԻ ԱՄԲՈՂՋԱԿԱՆՈՒԹՅՈՒՆԸ ՏՈՐԿՐԵՏԲԵՏՈՆՈՎ՝ /ԲԵՏՈՆ B-15ԴԱՍԻ/ ՀԱՄԱՁԱՅՆ ՆԱԽԱԳԾԻ:
2. ՄԻԱՁՈՒՅԼ Ե/Բ ՍԱԼԻ ՄԵՋ ԲԱՑԵԼ ԱՆՑՔԵՐ Ø 24մմ ՇԱՂԱՓՄԱՆ ՄԻՋՈՑՈՎ, ՈՒՂՂԱՀԱՅԱՑԻ ՆԿԱՏՄԱԲ 30 ԱՍՏԻՃԱՆ ԹԵՔՈՒՑՅԱՄԲ: ԱՄՐԱՆԱՅԻՆ ՁՈՂԵՐԸ ՏԵՂԱԴՐԵԼՈՒՑ ՀԵՏՈ ԱՆՑՔԵՐԸ ՓԱԿԵԼ ՊՈԼԻՄԵՐՑԵՄԵՆՏԱՅԻՆ ՇԱՂԱԽՈՎ:
3. ՆԱԽԱՏԵՍԵԼ ԿԱԽՈՎԻ ՊԱՏԺԳԱՄԲԻ ԿՈՂԵՐԻ ԵՎ ՏԱԿԻ ՀԱՏՎԱԾԻ Ց/Ա ՍՎԱՂ -3.40մ²:
4. ՄՇԱԿԵԼ ԿԱԽՈՎԻ ՊԱՏԺԳԱՄԲԻ ԿՈՂԵՐԸ ԵՎ ՏԱԿԻ ՀԱՏՎԱԾԸ ՋՐԱԿԱՅՈՒՆ ԱՐՏԱՔԻՆ ՃԱԿԱՏՆԵՐԻ ՀԱՄԱՐ ՆԵՐԿԵՐՈՎ -3.40մ²:
5. ՀԱՏԱԿՆԵՐԸ ԻՐԱԿԱՆԱՑՆԵԼ Ց/Ա ՀԱՐԹԵՑՆՈՂ ՇԵՐՏՈՎ -2.70մ²:
6. ԿԱԽՈՎԻ ՊԱՏԺԳԱՄԲԻ ԹԱՓՎԱԾ, ՏԵՂԱՇԱՐԺԱԾ ՔԱՐԵՐԸ ՎԵՐԱԿԱՆԳՆԵԼ ԿԱՄ ԱՄՐԱՑՆԵԼ:
7. ԲԱՑՎԱԾ ԿԱՐԵՐԸ, ՃԱՔԵՐԸ ՓԱԿԵԼ ՆԵՐԱՐԿԵԼՈՎ ՊՈԼԻՄԵՐԱՅԻՆ ԼՈՒԾՈՒՅԹՆԵՐ:
8. ԲՈԼՈՐ ՇԻՆ. ԱՇԽԱՏԱՆՔՆԵՐԸ ԻՐԱԿԱՆԱՑՆԵԼ ՊԱՀՊԱՆԵԼՈՎ ԳՈՐԾՈՂ ԱՆՎՏԱՆԳՈՒԹՅԱՆ ՆՈՐՄԵՐԸ:

Հասցե. Տիգրան Մեծի փող. Տուն-74.բն.36						
ՏՆՕՐԵՆ	Գ.ՀԱԿՈԲՅԱՆ		ԿՈՆՍՏՐՈՒԿՏՈՐԱԿԱՆ ՄԱՍ	ՓՈՒԼ	ԹԵՐԹ	ԹԵՐԹԵՐ
ՆԳԻ				ԱՆ	1	
ԿՈՆՍՏ.	Ռ.Դավթյան		ՀԱՏԱԿԱԳԾԻ ՖՐԱԳՄԵՆՏ +9.000 ՆԻՇԻ ՎՐԱ.	«ՀԱԶԱՐԱՇԵՆ» ՍՊԸ		

Հասցե. ՏԻԳՐԱՆ ՄԵԾԻ Փող. Տուն-74, բն.-33

ՀԱՏԱԿԱԳԾԻ ՖՐԱԳՄԵՆՏ +9,000 ՆԻՇԻ ՎՐԱ. / ՉԱՓԱԳՐՈՒԹՅՈՒՆ/

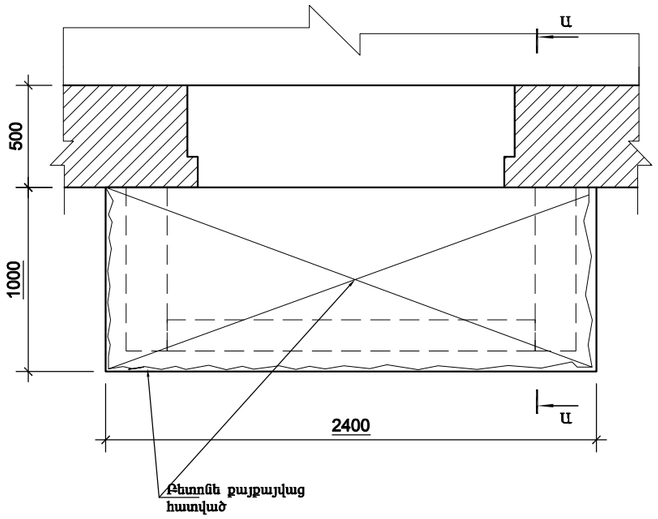

ՀԱՏԱԿԱԳԾԻ ՖՐԱԳՄԵՆՏ +9,000 ՆԻՇԻ ՎՐԱ.

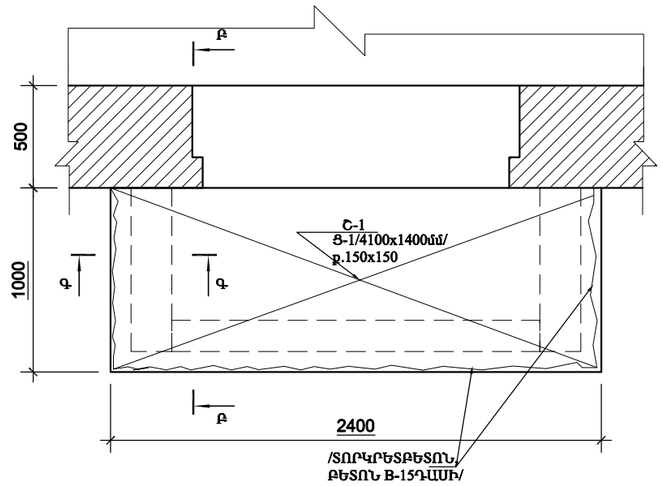

Ա - Ա

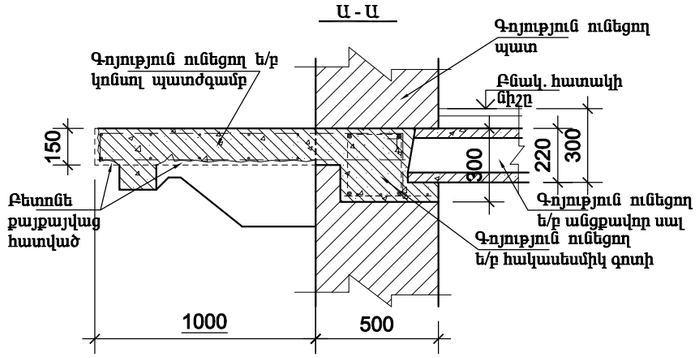

Բ - Բ

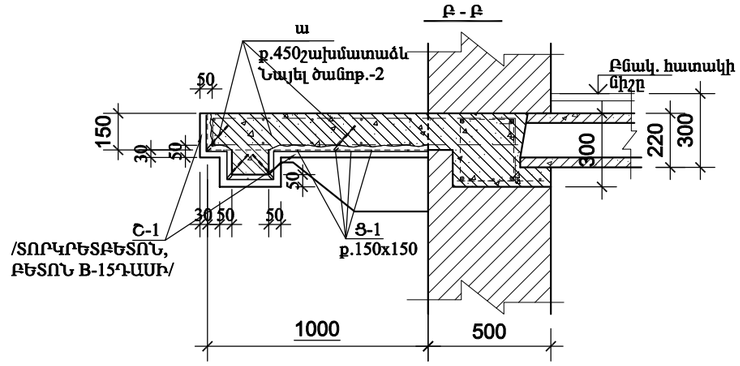

Գ - Գ

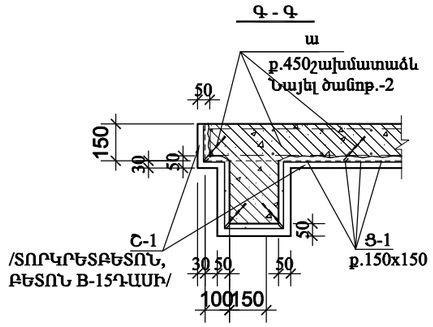

ՏԻԳՐԱՆ ՄԵԾԻ Փող. Տուն-74,բն.-33 ՀԱՍՑԵՈՎ՝ ԳՈՅՈՒԹՅՈՒՆ ՈՒՆԵՑՈՂ ԿԱԽՈՎԻ ՊԱՏԺԳԱՄԲԻ ՎԻՃԱԿԸ:
- Բնակարանի համարը ճշտել պատվիրատուի հետ.

1. ՊԱՏԺԳԱՄԲԻ ԱՄԲՈՂՋ ԱՐՏԱՔԻՆ ՊԱՐԱԳԾՈՎ ԳՈՅՈՒԹՅՈՒՆ ՈՒՆԵՆ ԲԵՏՈՆԵ ՔԱՅՔԱՅՎԱԾ ՀԱՏՎԱԾՆԵՐ, ԻՆՉՊԵՍ ՆԱՅԵՎ ՔԱՅՔԱՅՎԱԾ Է ՏԱԿԻ ՀԱՏՎԱԾԸ ԲԵՏՈՆԻ ՊԱՇՊԱՆԻՉ ՇԵՐՏԸ՝ ՄԵՐԿԱՑՆԵԼՈՎ ՏԱԿԻ ԱՄՐԱՆԱՎՈՐՈՒՄԸ:
ԿԱԽՈՎԻ ՊԱՏԺԳԱՄԲԻ ՈՒԺԵՂԱՑՄԱՆ ՆՊԱՏԱԿՈՎ ԳՈՐԾԻՔՆԵՐԻ ՕԳՆՈՒԹՅԱՄԲ ՄԱՔՐԵԼ ԲԵՏՈՆԻ ՔԱՅՔԱՅՎԱԾ ՀԱՏՎԱԾՆԵՐԸ, ԻՆՉՊԵՍ ՆԱՅԵՎ ԱՄՐԱՆՆԵՐԸ ԺԱՆԳԻՑ: ՆԾՎԱԾ ՄԱՍԻ ՄԱՔՐՈՒՄԻՑ ՀԵՏՈ ՏԵՂԱԴՐԵԼ ԱՄՐԱՆԱՅԻՆ ՑԱՆՑ Ֆ-1/ Ø5Bp-1, 150x150/, ՈՐԻՑ ՀԵՏՈ ՎԵՐԱԿԱՆԳՆԵԼ ՊԱՏԺԳԱՄԲԻ ԱՄԲՈՂՋԱԿԱՆՈՒԹՅՈՒՆԸ ՏՈՌԿՐԵՏԲԵՏՈՆՈՎ՝ /ԲԵՏՈՆ B-15ԴԱՍԻ/ ՀԱՄԱՁԱՅՆ ՆԱԽԱԳԾԻ:
2. ՄԻԱՁՈՒՅԼ Ե/Բ ՍԱԼԻ ՄԵՋ ԲԱՑԵԼ ԱՆՑՔԵՐ Ø 24մմ ՇԱՂԱՓՄԱՆ ՄԻՋՈՑՈՎ, ՈՒՂՂԱՀԱՅԱՑԻ ՆԿԱՏՄԱԲ 30 ԱՍՏԻՃԱՆ ԹԵՔՈՒՑԱՄԲ: ԱՄՐԱՆԱՅԻՆ ՁՈՂԵՐԸ ՏԵՂԱԴՐԵԼՈՒՑ ՀԵՏՈ ԱՆՑՔԵՐԸ ՓԱԿԵԼ ՊՈԼԻՄԵՐՑԵՄԵՆՏԱՅԻՆ ՇԱՂԱԽՈՎ:
3. ՆԱԽԱՏԵՍԵԼ ԿԱԽՈՎԻ ՊԱՏԺԳԱՄԲԻ ԿՈՂԵՐԻ ԵՎ ՏԱԿԻ ՀԱՏՎԱԾԻ Ց/Ա ՄՎԱՂ -5.75մ²:
4. ՄՇԱԿԵԼ ԿԱԽՈՎԻ ՊԱՏԺԳԱՄԲԻ ԿՈՂԵՐԸ ԵՎ ՏԱԿԻ ՀԱՏՎԱԾԸ ՋՐԱԿԱՅՈՒՆ ԱՐՏԱՔԻՆ ՃԱԿԱՏՆԵՐԻ ՀԱՄԱՐ ՆԵՐԿԵՐՈՎ -5,75մ²:
5. ՀԱՏԱԿՆԵՐԸ ԻՐԱԿԱՆԱՑՆԵԼ Ց/Ա ՀԱՐԹԵՑՆՈՂ ՇԵՐՏՈՎ -1.90մ²:
6. ԿԱԽՈՎԻ ՊԱՏԺԳԱՄԲԻ ԹԱՓՎԱԾ, ՏԵՂԱՇԱՐԺԱԾ ՔԱՐԵՐԸ ՎԵՐԱԿԱՆԳՆԵԼ ԿԱՄ ԱՄՐԱՑՆԵԼ:
7. ԲԱՑՎԱԾ ԿԱՐՐԵՐԸ, ՃԱՔԵՐԸ ՓԱԿԵԼ ՆԵՐԱՐԿԵԼՈՎ ՊՈԼԻՄԵՐԱՅԻՆ ԼՈՒԾՈՒՅԹՆԵՐ:
8. ԲՈԼՈՐ ՇԻՆ. ԱՇԽԱՏԱՆՔՆԵՐԸ ԻՐԱԿԱՆԱՑՆԵԼ ՊԱՀՊԱՆԵԼՈՎ ԳՈՐԾՈՂ ԱՆՎՏԱՆԳՈՒԹՅԱՆ ՆՈՐՄԵՐԸ:

ՄԻԱՁՈՒՅԼ Ե/Բ ՏԱՐՐԵՐԻ ՄԱՄՆԱԳԻՐ

ԴԻՐՔ	ՆՇԱՆԱԿՈՒՄ	ԱՆՎԱՆՈՒՄ	ՔԱՆ	ՔԱՇ կգ	ԾԱՆՈԹ.
		ՇԱՊԻԿ ՄԻԱՁՈՒՅԼ Շ-1			
Ֆ-1	ГОСТ 6727-80*	Ø5 Bp-I /4100x1400/ p.150x150 L=80200	1	12.4	
ա	ГОСТ 5781-82*	Ø10 A500C L=350	12	0.22	
		ՏՈՐԿՐԵՏԲԵՏՈՆ /ԲԵՏՈՆ B-15 ԴԱՍԻ/		5.75 մ²	0,30մ³

Հասցե. Տիգրան Մեծի փող. Տուն-74.բն.33						
ՏՆՕՐԵՆ	Գ.ՀԱԿՈԲՅԱՆ		ԿՈՆՍՏՐՈՒԿՏՈՐԱԿԱՆ ՄԱՍ	ՓՈՒԼ	ԹԵՐԹ	ԹԵՐԹԵՐ
ՆԳԻ				ԱՆ	1	
ԿՈՆՍՏ.	Ռ.Դավթյան		ՀԱՏԱԿԱԳԾԻ ՖՐԱԳՄԵՆՏ +9.000 ՆԻՇԻ ՎՐԱ.	«ՀԱԶԱՐԱՇԵՆ» ՍՊԸ		

Հասցե. ՏԻԳՐԱՆ ՄԵԾԻ Փող. Տուն-74, բն.-31

ՀԱՏԱԿԱԳԾԻ ՖՐԱԳՄԵՆՏ +9,000 ՆԻՇԻ ՎՐԱ. / ՉԱՓԱԳՐՈՒԹՅՈՒՆ/

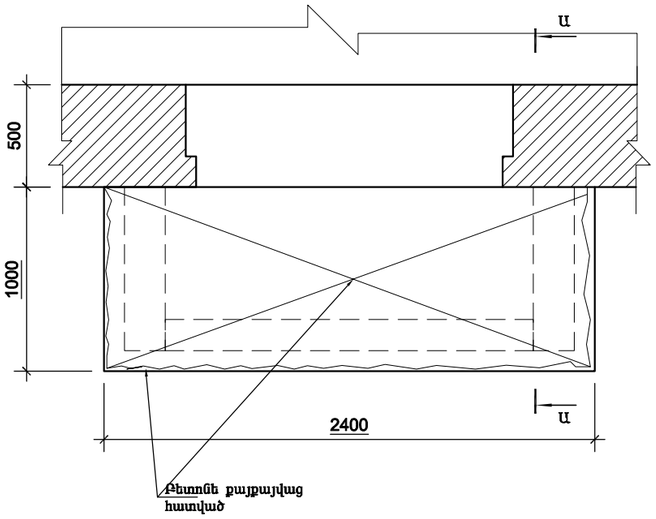

ՀԱՏԱԿԱԳԾԻ ՖՐԱԳՄԵՆՏ +9,000 ՆԻՇԻ ՎՐԱ. / ՔԱՆԴՄԱՆ ՀԵՐԹԱԿԱՆՈՒԹՅՈՒՆ/

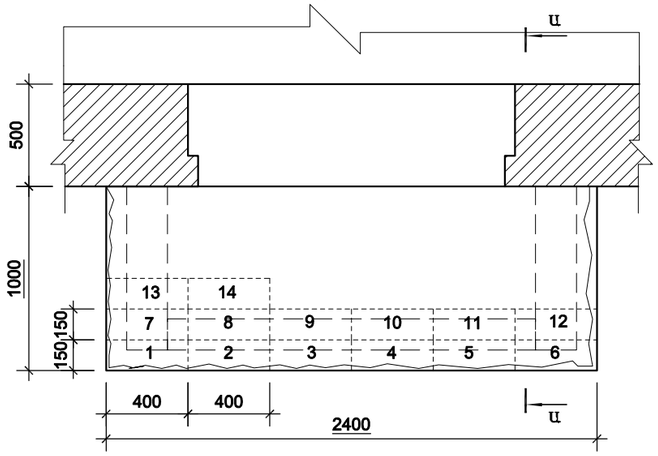

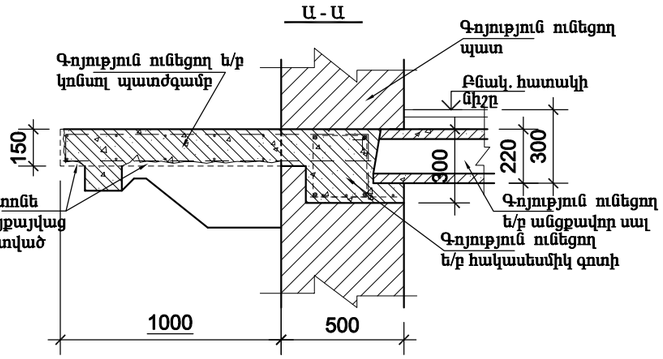

ՏԻԳՐԱՆ ՄԵԾԻ Փող. Տուն-74,բն.-31 ՀԱՍՑԵՈՎ՝ ԳՈՅՈՒԹՅՈՒՆ ՈՒՆԵՑՈՂ ԿԱԽՈՎԻ ՊԱՏԺԳԱՄԲԻ ՎԻՃԱԿԸ:
- Քնակարանի համարը ճշտել պատվիրատուի հետ.

1. ԳՈՅՈՒԹՅՈՒՆ ՈՒՆԵՑՈՂ ԿԱԽՈՎԻ ՊԱՏԺԳԱՄԲԻ ԲԵՏՈՆԸ ԱՄԲՈՂՋՈՒԹՅԱՄԲ ՔԱՅՔԱՅՎԱԾ Է: ՊԱՏԺԳԱՄԲԻ ԱՄՐԱՆԱՎՈՐՈՒՄԸ ԲԵՏՈՆԻ ՎԱՏ ՎԻՃԱԿԻ ՊԱՏՃԱՌՈՎ ՆՈՒՅՆՊԵՍ ՔԱՅՔԱՅՎԱԾ Է:
ԿԱԽՈՎԻ ՊԱՏԺԳԱՄԲԻ ՈՒԺԵՂԱՑՄԱՆ ՆՊԱՏԱԿՈՎ, ՊԱՀՊԱՆԵԼՈՎ ԲՈԼՈՐ ԳՈՐԾՈՂ ԱՆՎՏԱՆԳՈՒԹՅԱՆ ՆՈՐՄԵՐԸ ՇԻՆ. ԱՇԽԱՏԱՆՔՆԵՐԸ ԻՐԱԿԱՆԱՑՆԵԼՈՒՑ, ՔԱՆԴԵԼ ՊԱՏԺԳԱՄԲԻ ԲԵՏՈՆԸ՝ ՀԱՄԱՁԱՅՆ ԳԾԱԳՐՈՒՄ ՆԾՎԱԾ ՀԵՐԹԱԿԱՆՈՒԹՅԱՆ /ՆԱՅԵԼ ՀԱՏԱԿԱԳԻԾ/ ՉՎՆԱՍԵԼՈՎ ՊԱՏԺԳԱՄԲԻ ԱՇԽԱՏՈՂ ԱՄՐԱՆԱՎՈՐՈՒՄԸ:
ՀԱՏԱԿԱԳԾՈՒՄ ՆԾՎԱԾ ՀԱՏՎԱԾՆԵՐՈՒՄ ԲԱՑԵԼ ԽՈՐՈՉ, ԳՈՅՈՒԹՅՈՒՆ ՈՒՆԵՑՈՂ ՊԱՏԵՐԻ ԵՎ ՀԱԿԱՍԵՍՄԻԿ ԳՈՏՈՒ ՄԵՋ ՉՎՆԱՍԵԼՈՎ ԳՈՏՈՒ ԱՄՐԱՆԱՎՈՐՈՒՄԸ /350x250x160h/: ՏԵՂԱԴՐԵԼ ՄԵՏԱՂԱԿԱՆ ՏԱՐՐԵՐ ԵՎ ԲԵՏՈՆԱՊԱՏԵԼ ՆԾՎԱԾ ԽՈՐՈՉՆԵՐԸ:
ՄԵՏԱՂԱԿԱՆ ՏԱՐՐԵՐԻ ՎՐԱ ՏԵՂԱԴՐԵԼ ՆՈՐ ՎԵՐԱՆՈՐՈԳՎՈՂ ՊԱՏԺԳԱՄԲԻ ԱՄՐԱՆԱՎՈՐՈՒՄԸ: ՋՈԴԵԼ ՎԵՐԸ ՆԾՎԱԾԸ ՄԵՏԱՂԱԿԱՆ ՏԱՐՐԵՐԻՆ: ՈՐԻՑ ՀԵՏՈ ՎԵՐԱԿԱՆԳՆԵԼ ՊԱՏԺԳԱՄԲԻ ԱՄԲՈՂՋԹՈՒԹՅՈՒՆԸ ԲԵՏՈՆԱՊԱՏԵԼՈՎ:

2. ՆԱԽԱՏԵՍԵԼ ԿԱԽՈՎԻ ՊԱՏԺԳԱՄԲԻ ԿՈՂԵՐԻ ԵՎ ՏԱԿԻ ՀԱՏՎԱԾԻ Ց/Ա ՄՎԱՂ -5.80մ²:
ՆԱԽՊԵՍ ՆԱԽԱՏԵՍԵԼՈՎ ՄԵՏ. ՏԱՐՐԵՐԻ ՎՐԱ ՀԱՄԱՊԱՏԱՍԽԱՆ ՄԵՏ. ՑԱՆՑ
3. ՀԱՏԱԿՆԵՐԸ ԻՐԱԿԱՆԱՑՆԵԼ Ց/Ա ՀԱՐԹԵՑՆՈՂ ՇԵՐՏՈՎ -2.40մ²:
4. ՄՇԱԿԵԼ ԿԱԽՈՎԻ ՊԱՏԺԳԱՄԲԻ ԿՈՂԵՐԸ ԵՎ ՏԱԿԻ ՀԱՏՎԱԾԸ ՋՐԱԿԱՅՈՒՆ ԱՐՏԱՔԻՆ ՃԱԿԱՏՆԵՐԻ ՀԱՄԱՐ ՆԵՐԿԵՐՈՎ -5,80մ²:
5. ՆԱԽԱՏԵՍԵԼ ՄԵՏԱՂԱԿԱՆ ՑԱՆԿԱՊԱՏՈՒՄԻ ՅՈՒՂԱՆԵՐԿՈՒՄ:
6. ԲՈԼՈՐ ՇԻՆ. ԱՇԽԱՏԱՆՔՆԵՐԸ ԻՐԱԿԱՆԱՑՆԵԼ ՊԱՀՊԱՆԵԼՈՎ ԳՈՐԾՈՂ ԱՆՎՏԱՆԳՈՒԹՅԱՆ ՆՈՐՄԵՐԸ:

Հասցե. Տիգրան Մեծի փող. Տուն-74.բն.31						
ՏՆՕՐԵՆ	Գ.ՀԱԿՈԲՅԱՆ		ԿՈՆՍՏՐՈՒԿՏՈՐԱԿԱՆ ՄԱՍ	ՓՈՒԼ	ԹԵՐԹ	ԹԵՐԹԵՐ
ՆԳԻ				ԱՆ	1	
ԿՈՆՍՏ.	Ռ.Դավթյան		ՀԱՏԱԿԱԳԾԻ ՖՐԱԳՄԵՆՏ +9.000 ՆԻՇԻ ՎՐԱ.	«ՀԱԶԱՐԱՇԵՆ» ՍՊԸ		

ՀԱՏԱԿԱԳԾԻ ՖՐԱԳՄԵՆՏ +9,000 ՆԻՇԻ ՎՐԱ. ՄԵՏԱՂԱԿԱՆ ՏԱՐՐԵՐԻ ՏԵՂԱԴՐՄԱՆ ՍԽԵՄԱ.

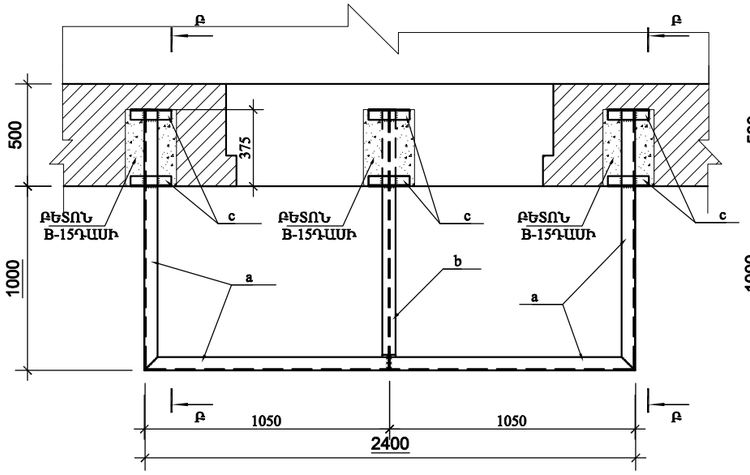

ՀԱՏԱԿԱԳԾԻ ՖՐԱԳՄԵՆՏ +9,000 ՆԻՇԻ ՎՐԱ. ՍԻԱՁՈՒՅԼ Ե/Բ ՍԱԼ ՍՄ-1-ի ՀԱՏԱԿԱԳԻԾ.

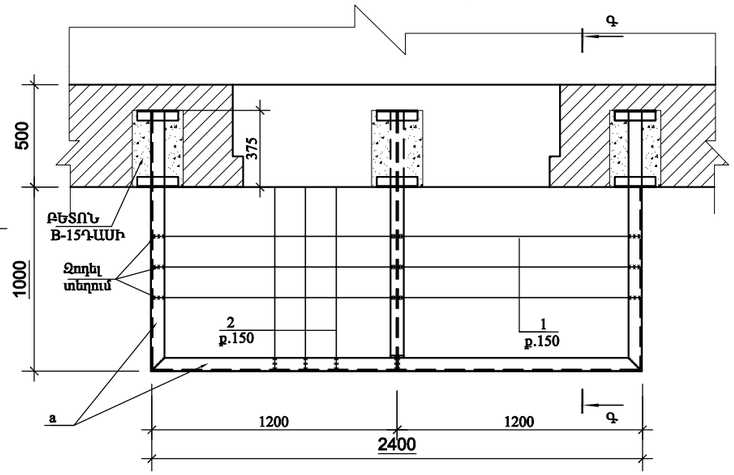

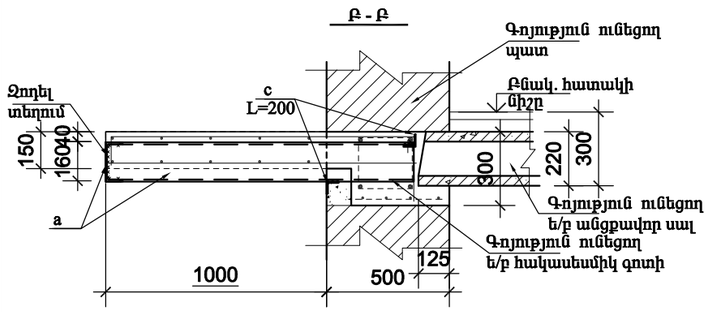

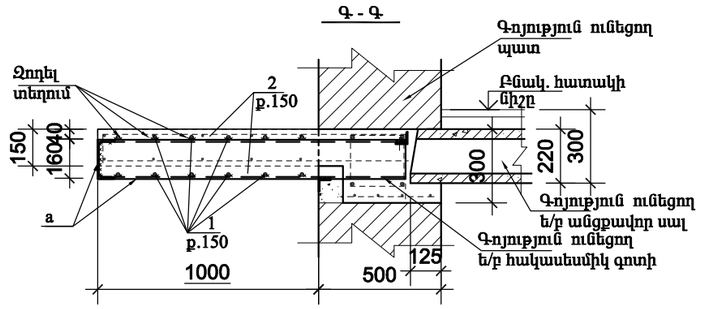

ՀԱՏԱԿԱԳԾԻ ՖՐԱԳՄԵՆՏ +9,000 ՆԻՇԻ ՎՐԱ.

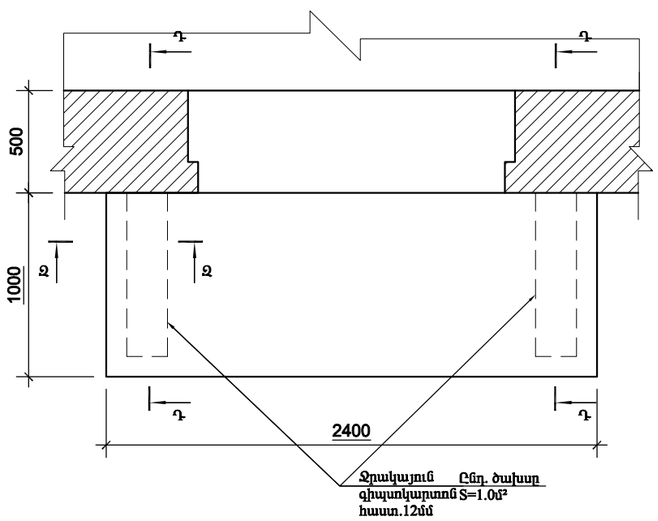

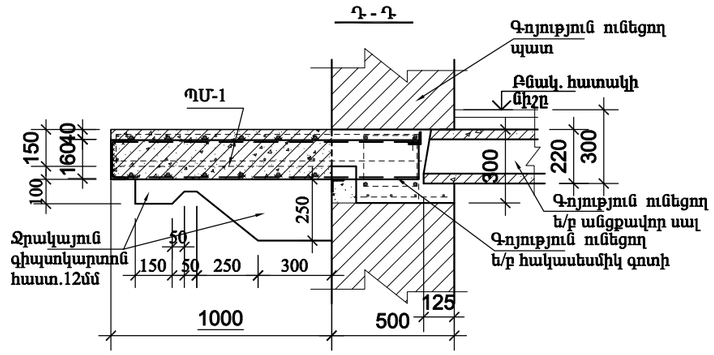

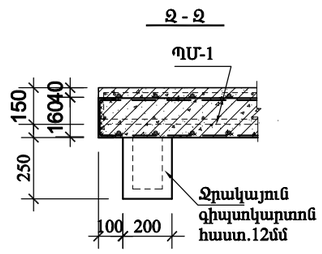

Հասցե. Տիգրան Մեծի փող. Տուն-74.բն.31

ՏՆՕՐԵՆ	Գ.ՀԱԿՈԲՅԱՆ		ԿՈՆՍՏՐՈՒԿՏՈՐԱԿԱՆ ՄԱՍ	ՓՈՒԼ	ԹԵՐԹ	ԹԵՐԹԵՐ
ՆԳԻ				ԱՆ	2	
ԿՈՆՍՏ.	Ռ.Դավթյան		ՀԱՏԱԿԱԳԾԻ ՖՐԱԳՄԵՆՏ +9.000 ՆԻՇԻ ՎՐԱ.	«ՀԱՁԱՐԱՇԵՆ» ՍՊԸ		

ՀԱՏԱԿԱԳԾԻ ՖՐԱԳՄԵՆՏ +9,000 ՆԻՇԻ ՎՐԱ.

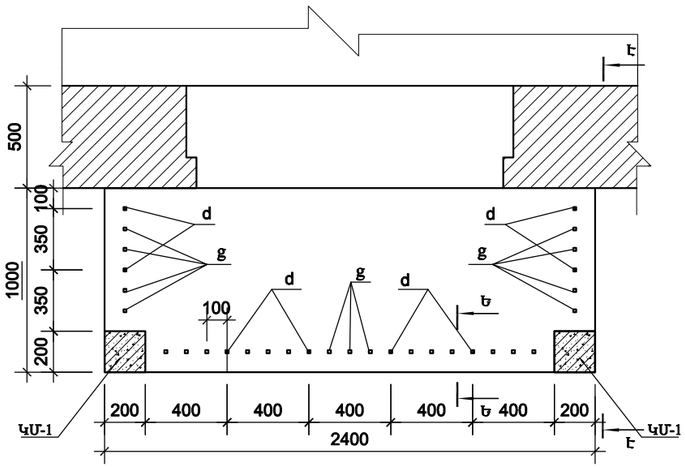

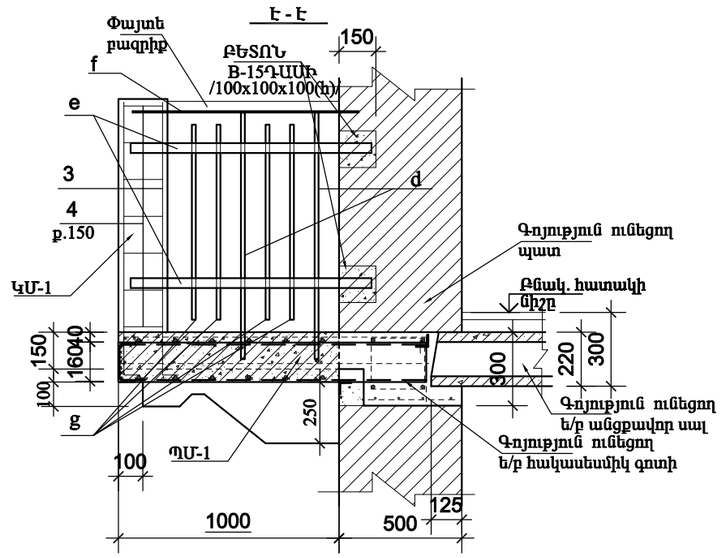

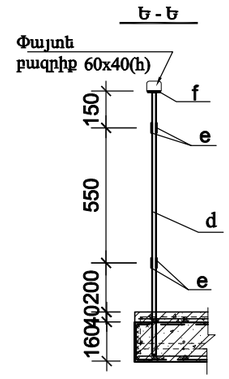

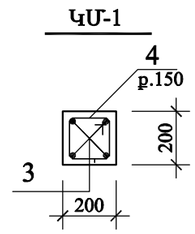

ՏԱՐՐԵՐԻ ՄԱՆՆԱԳԻՐ

ԴԻՐՔ	ՆՇԱՆԱԿՈՒՄ	ԱՆՎԱՆՈՒՄ	ՔԱՆ	ՔԱՇ կգ	ԾԱՆՈԹ.
	ՄԵՏԱՂԱԿԱՆ ՏԱՐՐԵՐ				
a		Швеллер 16 ГОСТ 8240-89 / С235 ГОСТ 27772-88* L=5100	1	72.5	
b		Двутавр 16 ГОСТ 8239-89 / С235 ГОСТ 27772-88* L=1250	1	20.7	
c		Уголок 50x5 ГОСТ8509-93 / С235 ГОСТ 27772-88* L=200	6	0.75	
d		Сталь квадратная-16 ГОСТ2591-88 L=1050	8	2.11	
g		Сталь квадратная-16 ГОСТ2591-88 L=800	23	2.11	
e		Полоса 30x3 ГОСТ 103-76* / ВСт3пс2 ГОСТ 380-94* L=4300	4	4.14	
f		Полоса 40x3 ГОСТ 103-76* / ВСт3пс2 ГОСТ 380-94* L=4300	1	5.18	
		Փայտե բազրիք / 60x40/ L=3400			0,01մ³
	ՄԻԱՁՈՒՅԼ Ե/Բ ՏԱՐՐԵՐ				
		ՄԻԱՁՈՒՅԼ Ե/Բ ՊԱՏԺԳԱՄԲ ՊՄ-1/ 1հատ/			
1	ГОСТ 5781-82*	Ø12 A500C L=33600	1	29.8	
2	ГОСТ 5781-82*	Ø12 A500C L=32000	1	28.4	
		ԲԵՏՈՆ B-15 ԴԱՍԻ			0,48մ³
		ՄԻԱՁՈՒՅԼ Ե/Բ ԿԱՆԳՆԱԿ ԿՄ-1/ 2հատ/			
3	ГОСТ 5781-82*	Ø12 A500C L=1100	4	0.98	
4	ГОСТ 5781-82*	Ø6 A-I L=760	7	0.17	
		ԲԵՏՈՆ B-15 ԴԱՍԻ			0,04մ³

ՊՈՂՊԱՏԻ ԾԱԽՍԻ ԱՄՓՈՓԱԳԻՐ ՄԵԿ Ե-Բ ՏԱՐՐԻ ՀԱՄԱՐ. կգ

ՏԱՐՐԻ ՄԱԿՆԻՇԸ	ԱՄՐԱՆԱՅԻՆ ՇԻՆՎԱԾՔՆԵՐ				
	ԱՄՐԱՆԻ ԴԱՍԸ				ԸՆԴՀԱՄ.
	A-I		A500C		
	ГОСТ 5781-82*				
	Ø6	ԸՆԴ.	Ø12	ԸՆԴ.	
ՊՄ-1			58.2	58.2	58.2
ԿՄ-1	1.20	1.20	3.92	3.92	5.12

Հասցե. Տիգրան Մեծի փող. Տուն-74.բն.31

ՏՆՕՐԵՆ	Գ.ՀԱԿՈԲՅԱՆ		ԿՈՆՍՏՐՈՒԿՏՈՐԱԿԱՆ ՍԱՍ	ՓՈՒԼ	ԹԵՐԹ	ԹԵՐԹԵՐ
ՆԳԻ				ԱՆ	3	
ԿՈՆՍՏ.	Ռ.Դավթյան		ՀԱՏԱԿԱԳԾԻ ՖՐԱԳՄԵՆՏ +9.000 ՆԻՇԻ ՎՐԱ.	«ՀԱԶԱՐԱՇԵՆ» ՍՊԸ		

Հասցե. ՏԻԳՐԱՆ ՄԵԾԻ Փող. Տուն-74, բն.-18

ՀԱՏԱԿԱԳԾԻ ՖՐԱԳՄԵՆՏ +9,000 ՆԻՇԻ ՎՐԱ. / ՉԱՓԱԳՐՈՒԹՅՈՒՆ/

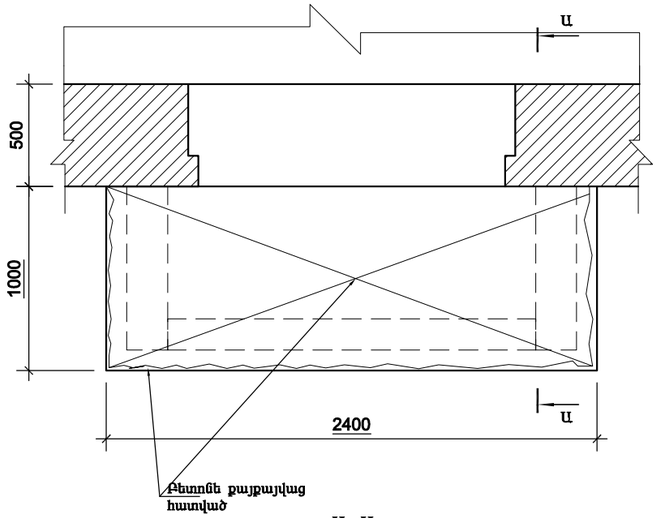

ՀԱՏԱԿԱԳԾԻ ՖՐԱԳՄԵՆՏ +9,000 ՆԻՇԻ ՎՐԱ.

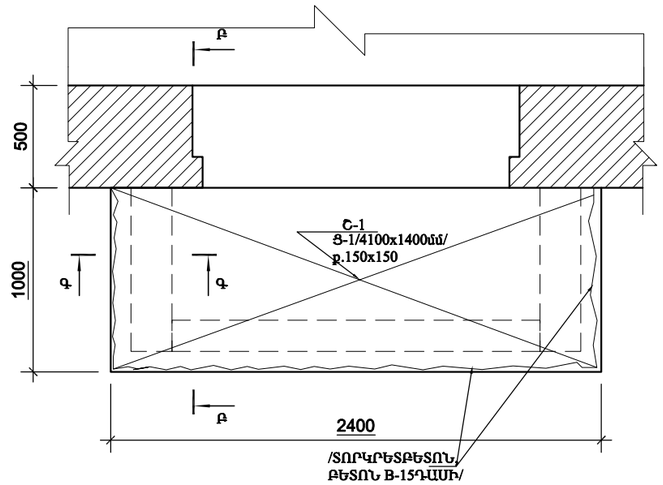

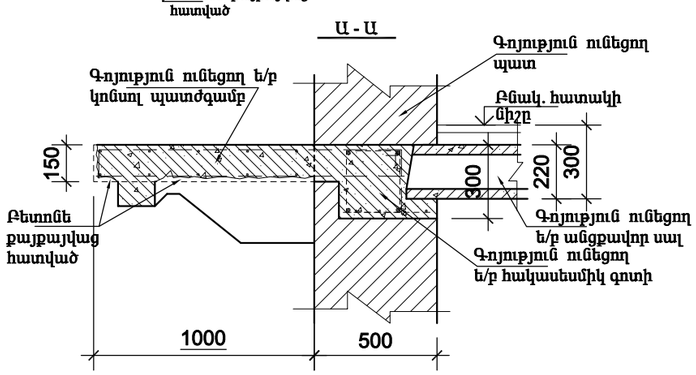

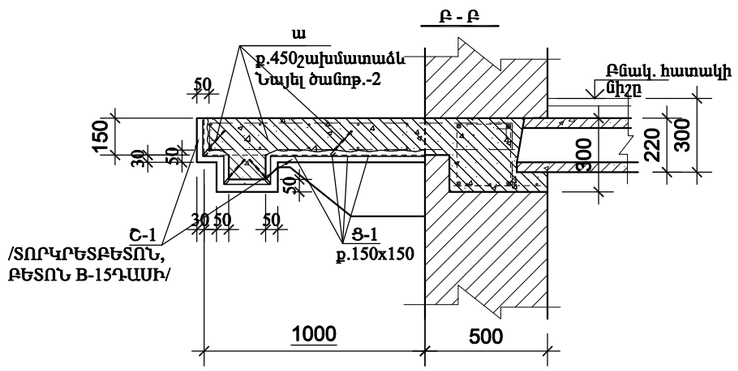

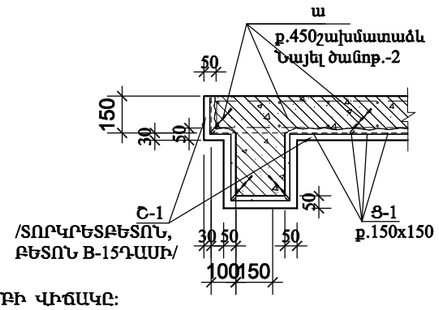

ՏԻԳՐԱՆ ՄԵԾԻ Փող. Տուն-74,բն.-18 ՀԱՍՑԵՈՎ՝ ԳՈՅՈՒԹՅՈՒՆ ՈՒՆԵՑՈՂ ԿԱԽՈՎԻ ՊԱՏԺԳԱՄԲԻ ՎԻՃԱԿԸ:
- Բնակարանի համարը ճշտել պատվիրատուի հետ.

1. ՊԱՏԺԳԱՄԲԻ ԱՄԲՈՂՋ ԱՐՏԱՔԻՆ ՊԱՐԱԳԾՈՎ ԳՈՅՈՒԹՅՈՒՆ ՈՒՆԵՆ ԲԵՏՈՆԵ ՔԱՅՔԱՅՎԱԾ ՀԱՏՎԱԾՆԵՐ, ԻՆՉՊԵՍ ՆԱՅԵՎ ՔԱՅՔԱՅՎԱԾ է ՏԱԿԻ ՀԱՏՎԱԾԸ ԲԵՏՈՆԻ ՊԱՇՊԱՆԻՉ ՇԵՐՏԸ՝ ՄԵՐԿԱՑՆԵԼՈՎ ՏԱԿԻ ԱՄՐԱՆԱՎՈՐՈՒՄԸ:
ԿԱԽՈՎԻ ՊԱՏԺԳԱՄԲԻ ՈՒԺԵՂԱՑՄԱՆ ՆՊԱՏԱԿՈՎ ԳՈՐԾԻՔՆԵՐԻ ՕԳՆՈՒԹՅԱՄԲ ՄԱՔԵԼ ԲԵՏՈՆԻ ՔԱՅՔԱՅՎԱԾ ՀԱՏՎԱԾՆԵՐԸ, ԻՆՉՊԵՍ ՆԱՅԵՎ ԱՄՐԱՆՆԵՐԸ ԺԱՆԳԻՑ: ՆԾՎԱԾ ՄԱՍԻ ՄԱՔՐՈՒՄԻՑ ՀԵՏՈ ՏԵՂԱԴՐԵԼ ԱՄՐԱՆԱՅԻՆ ՑԱՆՑ Ցտ-1/ Ø5Bp-1, 150x150/, ՈՐԻՑ ՀԵՏՈ ՎԵՐԱԿԱՆԳՆԵԼ ՊԱՏԺԳԱՄԲԻ ԱՄԲՈՂՋԱԿԱՆՈՒԹՅՈՒՆԸ ՏՈՌԿՐԵՏԲԵՏՈՆՈՎ՝ /ԲԵՏՈՆ B-15ԴԱՍԻ/ ՀԱՄԱՁԱՅՆ ՆԱԽԱԳԾԻ:
2. ՄԻԱՁՈՒՅԼ Ե/Բ ՍԱԼԻ ՄԵՋ ԲԱՑԵԼ ԱՆՑՔԵՐ Ø 24մմ ՇԱՂԱՓՄԱՆ ՄԻՋՈՑՈՎ, ՈՒՂՂԱՀԱՅԱՑԻ ՆԿԱՏՄԱԲ 30 ԱՍՏԻՃԱՆ ԹԵՔՈՒՅՑԱՄԲ: ԱՄՐԱՆԱՅԻՆ ՁՈՂԵՐԸ ՏԵՂԱԴՐԵԼՈՒՑ ՀԵՏՈ ԱՆՑՔԵՐԸ ՓԱԿԵԼ ՊՈԼԻՄԵՐՑԵՄԵՆՏԱՅԻՆ ՇԱՂԱԽՈՎ:
3. ՆԱԽԱՏԵՍԵԼ ԿԱԽՈՎԻ ՊԱՏԺԳԱՄԲԻ ԿՈՂԵՐԻ ԵՎ ՏԱԿԻ ՀԱՏՎԱԾԻ Ց/Ա ՍՎԱՂ -5.75մ²:
4. ՍԾԱԿԵԼ ԿԱԽՈՎԻ ՊԱՏԺԳԱՄԲԻ ԿՈՂԵՐԸ ԵՎ ՏԱԿԻ ՀԱՏՎԱԾԸ ՋՐԱԿԱՅՈՒՆ ԱՐՏԱՔԻՆ ՃԱԿԱՏՆԵՐԻ ՀԱՄԱՐ ՆԵՐԿԵՐՈՎ -5,75մ²:
5. ՀԱՏԱԿՆԵՐԸ ԻՐԱԿԱՆԱՑՆԵԼ Ց/Ա ՀԱՐԹԵՑՆՈՂ ՇԵՐՏՈՎ -1.90մ²:
6. ԿԱԽՈՎԻ ՊԱՏԺԳԱՄԲԻ ԹԱՓՎԱԾ, ՏԵՂԱՇԱՐԺԱԾ ՔԱՐԵՐԸ ՎԵՐԱԿԱՆԳՆԵԼ ԿԱՄ ԱՄՐԱՑՆԵԼ:
7. ԲԱՑՎԱԾ ԿԱՐԵՐԸ, ՃԱՔԵՐԸ ՓԱԿԵԼ ՆԵՐԱՐԿԵԼՈՎ ՊՈԼԻՄԵՐԱՅԻՆ ԼՈՒԾՈՒՅԹՆԵՐ:
8. ԲՈԼՈՐ ՇԻՆ. ԱՇԽԱՏԱՆՔՆԵՐԸ ԻՐԱԿԱՆԱՑՆԵԼ ՊԱՀՊԱՆԵԼՈՎ ԳՈՐԾՈՂ ԱՆՎՏԱՆԳՈՒԹՅԱՆ ՆՈՐՄԵՐԸ:

ՄԻԱՁՈՒՅԼ Ե/Բ ՏԱՐՐԵՐԻ ՄԱՄՆԱԳԻՐ

ԴԻՐՔ	ՆՇԱՆԱԿՈՒՄ	ԱՆՎԱՆՈՒՄ	ՔԱՆ	ՔԱՇ կգ	ԾԱՆՈԹ.
		ՇԱՊԻԿ ՄԻԱՁՈՒՅԼ Շ-1			
Ցտ-1	ГОСТ 6727-80*	Ø5 Bp-I /4100x1400/ ք.150x150 L=80200	1	12.4	
ա	ГОСТ 5781-82*	Ø10 A500C L=350	12	0.22	
		ՏՈՐԿՐԵՏԲԵՏՈՆ /ԲԵՏՈՆ B-15 ԴԱՍԻ/		5.75 մ²	0,30մ³

Հասցե. Տիգրան Մեծի փող. Տուն-74.բն.18						
ՏՆՕՐԵՆ	Գ.ՀԱԿՈԲՅԱՆ		ԿՈՆՍՏՐՈՒԿՏՈՐԱԿԱՆ ՄԱՍ	ՓՈՒԼ.	ԹԵՐԹ	ԹԵՐԹԵՐ
ՆԳԻ				ԱՆ	1	
ԿՈՆՍՏ.	Ռ.Դավթյան		ՀԱՏԱԿԱԳԾԻ ՖՐԱԳՄԵՆՏ +9.000 ՆԻՇԻ ՎՐԱ.	«ՀԱՋԱՐԱՇԵՆ» ՍՊԸ		

Հասցե. ՏԻԳՐԱՆ ՄԵԾԻ Փող. Տուն-74, բն.-12

ՀԱՏԱԿԱԳԾԻ ՖՐԱԳՄԵՆՏ +12,000 ՆԻՇԻ ՎՐԱ. / ՉԱՓԱԳՐՈՒԹՅՈՒՆ/

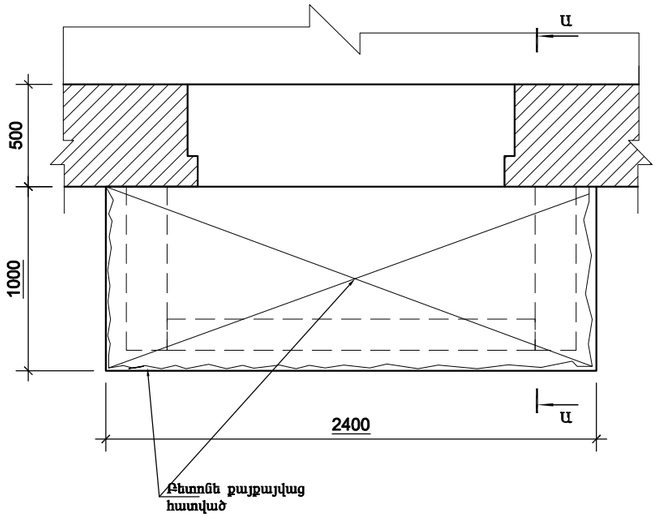

ՀԱՏԱԿԱԳԾԻ ՖՐԱԳՄԵՆՏ +12,000 ՆԻՇԻ ՎՐԱ. / ՔԱՆԴՄԱՆ ՀԵՐԹԱԿԱՆՈՒԹՅՈՒՆ/

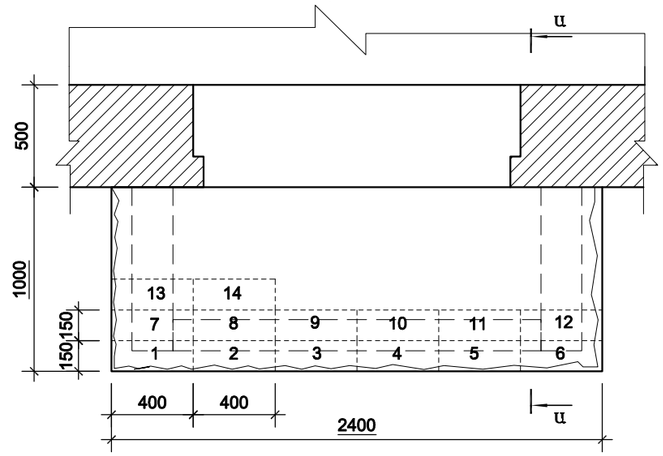

Ա - Ա

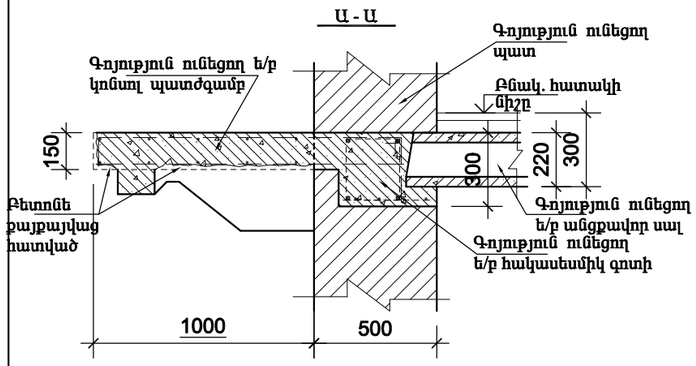

ՏԻԳՐԱՆ ՄԵԾԻ Փող. Տուն-74,բն.-12 ՀԱՍՑԵՈՎ՝ ԳՈՅՈՒԹՅՈՒՆ ՈՒՆԵՑՈՂ ԿԱԽՈՎԻ ՊԱՏԺԳԱՄԲԻ ՎԻՃԱԿԸ:
- Բնակարանի համարը ճշտել պատվիրատուի հետ.

1. ԳՈՅՈՒԹՅՈՒՆ ՈՒՆԵՑՈՂ ԿԱԽՈՎԻ ՊԱՏԺԳԱՄԲԻ ԲԵՏՈՆԸ ԱՄԲՈՂՋՈՒԹՅԱՄԲ ՔԱՅՔԱՅՎԱԾ Է: ՊԱՏԺԳԱՄԲԻ ԱՄՐԱՆԱՎՈՐՈՒՄԸ ԲԵՏՈՆԻ ՎԱՏ ՎԻՃԱԿԻ ՊԱՏՃԱՌՈՎ ՆՈՒՅՆՊԵՍ ՔԱՅՔԱՅՎԱԾ Է:
ԿԱԽՈՎԻ ՊԱՏԺԳԱՄԲԻ ՈՒԺԵՂԱՑՄԱՆ ՆՊԱՏԱԿՈՎ, ՊԱՀՊԱՆԵԼՈՎ ԲՈԼՈՐ ԳՈՐԾՈՂ ԱՆՎՏԱՆԳՈՒԹՅԱՆ ՆՈՐՄԵՐԸ ՇԻՆ. ԱՇԽԱՏԱՆՔՆԵՐԸ ԻՐԱԿԱՆԱՑՆԵԼՈՒՑ, ՔԱՆԴԵԼ ՊԱՏԺԳԱՄԲԻ ԲԵՏՈՆԸ՝ ՀԱՄԱՁԱՅՆ ԳԾԱԳՐՈՒՄ ՆՇՎԱԾ ՀԵՐԹԱԿԱՆՈՒԹՅԱՆ /ՆԱՅԵԼ ՀԱՏԱԿԱԳԻԾ/ ՉՎՆԱՍԵԼՈՎ ՊԱՏԺԳԱՄԲԻ ԱՇԽԱՏՈՂ ԱՄՐԱՆԱՎՈՐՈՒՄԸ:
ՀԱՏԱԿԱԳԾՈՒՄ ՆՇՎԱԾ ՀԱՏՎԱԾՆԵՐՈՒՄ ԲԱՑԵԼ ԽՈՐՈՉ, ԳՈՅՈՒԹՅՈՒՆ ՈՒՆԵՑՈՂ ՊԱՏԵՐԻ ԵՎ ՀԱԿԱՍԵՍՄԻԿ ԳՈՏՈՒ ՄԵՋ ՉՎՆԱՍԵԼՈՎ ԳՈՏՈՒ ԱՄՐԱՆԱՎՈՐՈՒՄԸ /350x250x160h/: ՏԵՂԱԴՐԵԼ ՄԵՏԱՂԱԿԱՆ ՏԱՐԲԵՐ ԵՎ ԲԵՏՈՆԱՊԱՏԵԼ ՆՇՎԱԾ ԽՈՐՈՉՆԵՐԸ:
ՄԵՏԱՂԱԿԱՆ ՏԱՐԲԵՐԻ ՎՐԱ ՏԵՂԱԴՐԵԼ ՆՈՐ ՎԵՐԱՆՈՐՈԳՎՈՂ ՊԱՏԺԳԱՄԲԻ ԱՄՐԱՆԱՎՈՐՈՒՄԸ: ՁՈՂԵԼ ՎԵՐԸ ՆՇՎԱԾԸ ՄԵՏԱՂԱԿԱՆ ՏԱՐԲԵՐԻՆ: ՈՐԻՑ ՀԵՏՈ ՎԵՐԱԿԱՆԳՆԵԼ ՊԱՏԺԳԱՄԲԻ ԱՄԲՈՂՋՈՒԹՅՈՒՆԸ ԲԵՏՈՆԱՊԱՏԵԼՈՎ:

2. ՆԱԽԱՏԵՍԵԼ ԿԱԽՈՎԻ ՊԱՏԺԳԱՄԲԻ ԿՈՂԵՐԻ ԵՎ ՏԱԿԻ ՀԱՏՎԱԾԻ Ց/Ա ՍՎԱՂ -5.80մ²:
ՆԱԽԱՊԵՍ ՆԱԽԱՏԵՍԵԼՈՎ ՄԵՏ. ՏԱՐԲԵՐԻ ՎՐԱ ՀԱՄԱՊԱՏԱՍԽԱՆ ՄԵՏ. ՑԱՆՑ
3. ՀԱՏԱԿՆԵՐԸ ԻՐԱԿԱՆԱՑՆԵԼ Ց/Ա ՀԱՐԹԵՑՆՈՂ ՇԵՐՏՈՎ -2.40մ²:
4. ՄՇԱԿԵԼ ԿԱԽՈՎԻ ՊԱՏԺԳԱՄԲԻ ԿՈՂԵՐԸ ԵՎ ՏԱԿԻ ՀԱՏՎԱԾԸ ՋՐԱԿԱՅԻՆ ԱՐՏԱՔԻՆ ՃԱԿԱՏՆԵՐԻ ՀԱՄԱՐ ՆԵՐԿԵՐՈՎ -5,80մ²:
5. ՆԱԽԱՏԵՍԵԼ ՄԵՏԱՂԱԿԱՆ ՑԱՆԿԱՊԱՏՈՒՄԻ ՅՈՒՂԱՆԵՐԿՈՒՄ:
6. ԲՈԼՈՐ ՇԻՆ. ԱՇԽԱՏԱՆՔՆԵՐԸ ԻՐԱԿԱՆԱՑՆԵԼ ՊԱՀՊԱՆԵԼՈՎ ԳՈՐԾՈՂ ԱՆՎՏԱՆԳՈՒԹՅԱՆ ՆՈՐՄԵՐԸ:

Հասցե. Տիգրան Մեծի փող. Տուն-74.բն.12						
ՏՆՕՐԵՆ	Գ.ՀԱԿՈԲՅԱՆ		ԿՈՆՍՏՐՈՒԿՏՈՐԱԿԱՆ ՄԱՍ	ՓՈՒԼ	ԹԵՐԹ	ԹԵՐԹԵՐ
ՆԳԻ				ԱՆ	1	
ԿՈՆՍՏ.	Ռ.Դավթյան		ՀԱՏԱԿԱԳԾԻ ՖՐԱԳՄԵՆՏ +12.000 ՆԻՇԻ ՎՐԱ.	«ՀԱՁԱՐԱՇԵՆ» ՍՊԸ		

ՀԱՏԱԿԱԳԾԻ ՖՐԱԳՄԵՆՏ +12,000 ՆԻՇԻ ՎՐԱ. ՄԵՏԱՂԱԿԱՆ ՏԱՐԲԵՐԻ ՏԵՂԱԴՐՄԱՆ ՍԽԵՄԱ.

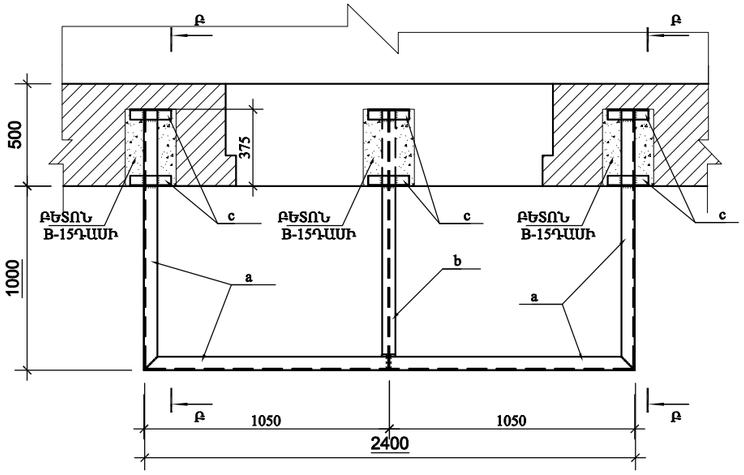

ՀԱՏԱԿԱԳԾԻ ՖՐԱԳՄԵՆՏ +12,000 ՆԻՇԻ ՎՐԱ. ՄԻԱՁՈՒՅԼ Ե/Բ ՍԱԼ ՍՄ-1-ի ՀԱՏԱԿԱԳԻԾ.

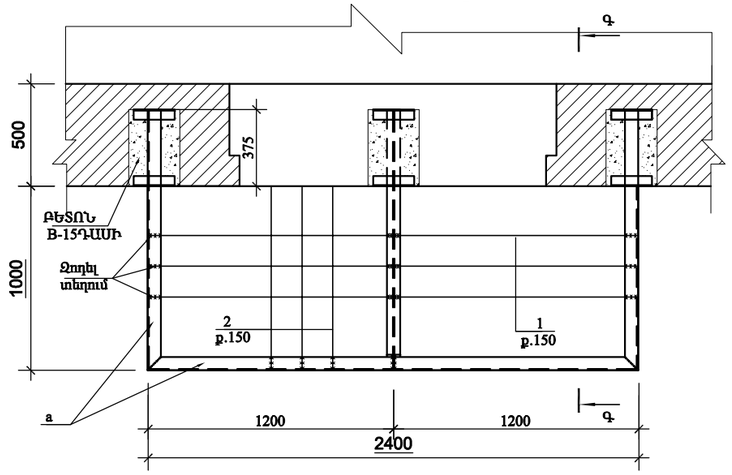

Բ - Բ

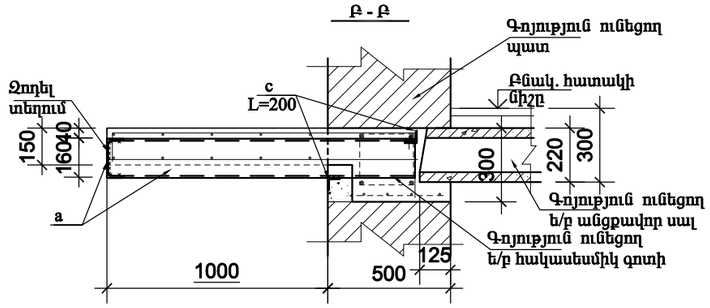

Գ - Գ

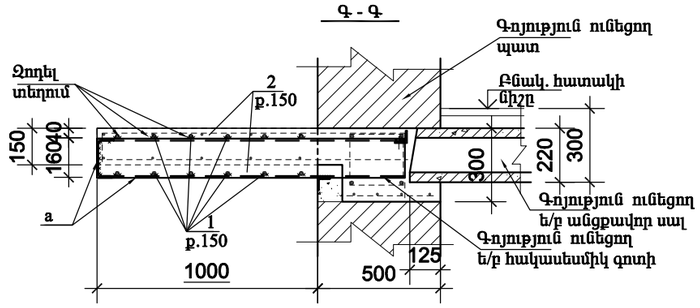

ՀԱՏԱԿԱԳԾԻ ՖՐԱԳՄԵՆՏ +12,000 ՆԻՇԻ ՎՐԱ.

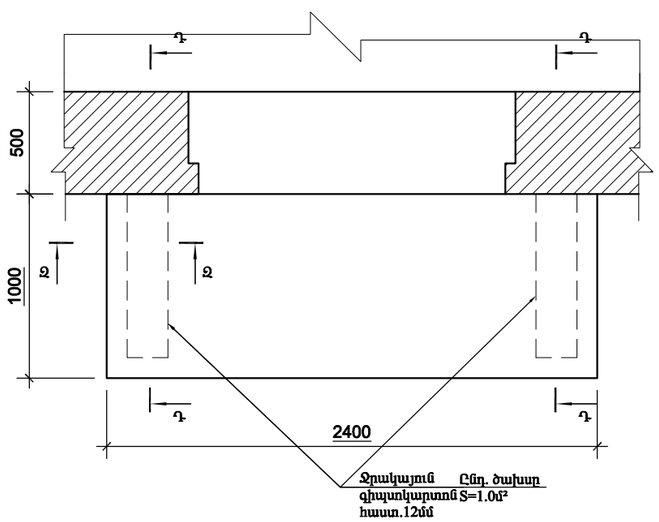

Դ - Դ

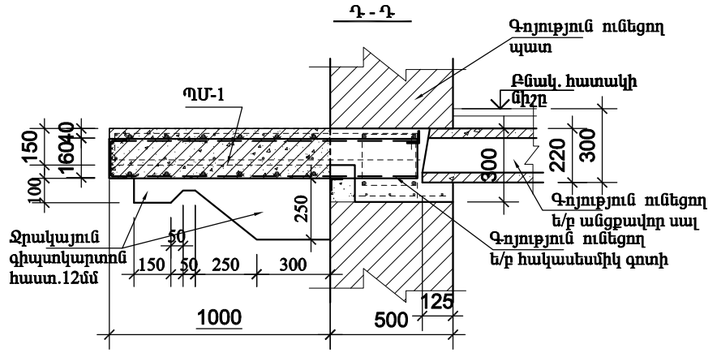

Զ - Զ

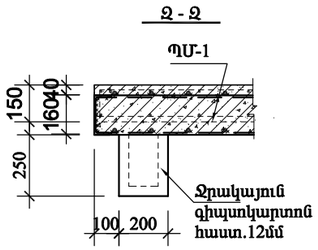

Հասցե. Տիգրան Մեծի փող. Տուն-74.բն.12

ՏՆՕՐԵՆ	Գ.ՀԱԿՈԲՅԱՆ		ԿՈՆՍՏՐՈՒԿՏՈՐԱԿԱՆ ՄԱՍ	ՓՈՒԼ	ԹԵՐԹ	ԹԵՐԹԵՐ
ՆԳԻ				ԱՆ	2	
ԿՈՆՍՏ.	Ռ.Դավթյան		ՀԱՏԱԿԱԳԾԻ ՖՐԱԳՄԵՆՏ +12.000 ՆԻՇԻ ՎՐԱ.	«ՀԱԶԱՐԱՇԵՆ» ՍՊԸ		

ՀԱՏԱԿԱԳԾԻ ՖՐԱԳՄԵՆՏ +12,000 ՆԻՇԻ ՎՐԱ.

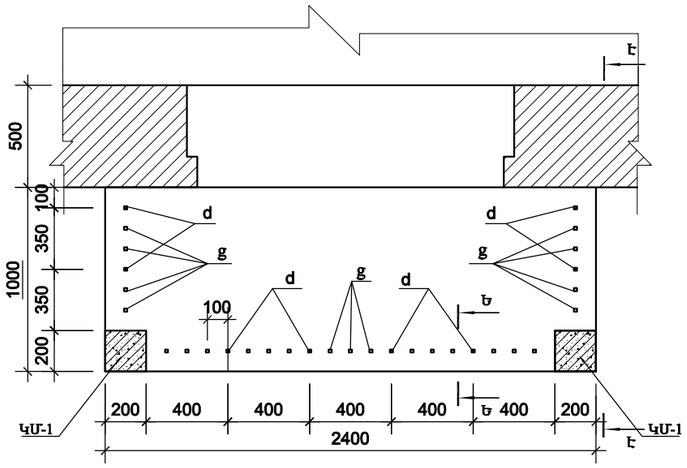

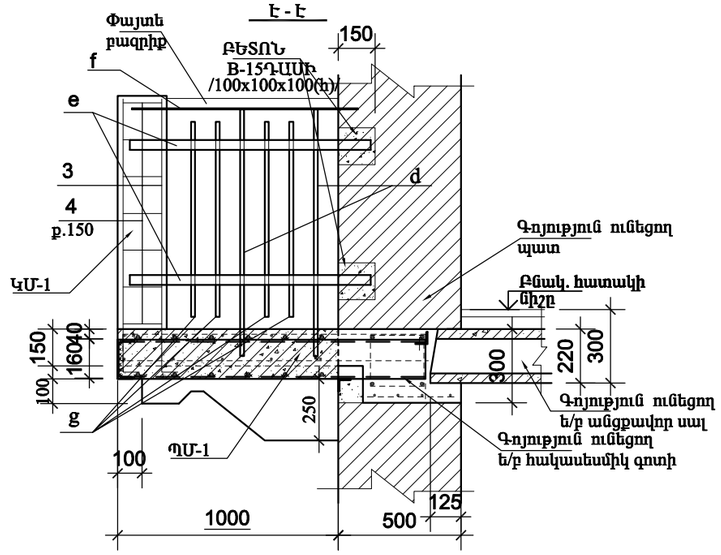

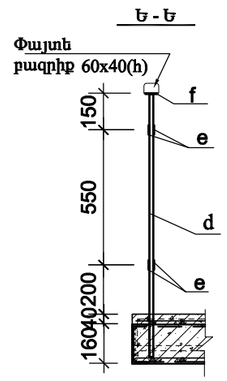

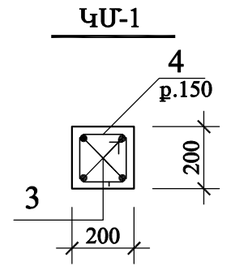

ՏԱՐՐԵՐԻ ՍԱՄՆԱԳԻՐ

ԴԻՐՔ	ՆՇԱՆԱԿՈՒՄ	ԱՆՎԱՆՈՒՄ	ՔԱՆ	ՔԱՇ կգ	ԾԱՆՈԹ.
	ՄԵՏԱՂԱԿԱՆ ՏԱՐՐԵՐ				
a		Швеллер 16 ГОСТ 8240-89 / С235 ГОСТ 27772-88* L=5100	1	72.5	
b		Двутавр 16 ГОСТ 8239-89 / С235 ГОСТ 27772-88* L=1250	1	20.7	
c		Уголок 50x5 ГОСТ8509-93 / С235 ГОСТ 27772-88* L=200	6	0.75	
d		Сталь квадратная-16 ГОСТ2591-88 L=1050	8	2.11	
g		Сталь квадратная-16 ГОСТ2591-88 L=800	23	2.11	
e		Полоса 30x3 ГОСТ 103-76* / ВСт3пс2 ГОСТ 380-94* L=4300	4	4.14	
f		Полоса 40x3 ГОСТ 103-76* / ВСт3пс2 ГОСТ 380-94* L=4300	1	5.18	
		Փայտե բազրիք / 60x40/ L=3400			0,01մ³
	ՄԻԱՁՈՒՅԼ Ե/Բ ՏԱՐՐԵՐ				
		ՄԻԱՁՈՒՅԼ Ե/Բ ՊԱՏԺԳԱՄԲ ՊՄ-1/ 1հատ/			
1	ГОСТ 5781-82*	Ø12 A500C L=33600	1	29.8	
2	ГОСТ 5781-82*	Ø12 A500C L=32000	1	28.4	
		ԲԵՏՈՆ B-15 ԴԱՍԻ			0,48մ³
		ՄԻԱՁՈՒՅԼ Ե/Բ ԿԱՆԳՆԱԿ ԿՄ-1/ 2հատ/			
3	ГОСТ 5781-82*	Ø12 A500C L=1100	4	0.98	
4	ГОСТ 5781-82*	Ø6 A-I L=760	7	0.17	
		ԲԵՏՈՆ B-15 ԴԱՍԻ			0,04մ³

ՊՈՂՊԱՏԻ ԾԱԽՍԻ ԱՍՓՈՓԱԳԻՐ ՄԵԿ Ե-Բ ՏԱՐՐԻ ՀԱՄԱՐ. կգ

ՏԱՐՐԻ ՄԱԿՆԻՇԸ	ԱՄՐԱՆԱՅԻՆ ՇԻՆՎԱԾՔՆԵՐ				ԸՆԴՀԱՄ.
	ԱՄՐԱՆԻ ԴԱՍԸ				
	A-I		A500C		
	ГОСТ 5781-82*				
	Ø6	ԸՆԴ.	Ø12	ԸՆԴ.	
ՊՄ-1			58.2	58.2	58.2
ԿՄ-1	1.20	1.20	3.92	3.92	5.12

Հասցե. Տիգրան Մեծի փող. Տուն-74.բն.12						
ՏՆՕՐԵՆ	Գ.ՀԱԿՈԲՅԱՆ		ԿՈՆՍՏՐՈՒԿՏՈՐԱԿԱՆ ՄԱՍ	ՓՈՒԼ	ԹԵՐԹ	ԹԵՐԹԵՐ
ՆԳԻ				ԱՆ	3	
ԿՈՆՍՏ.	Ռ.Դավթյան		ՀԱՏԱԿԱԳԾԻ ՖՐԱԳՄԵՆՏ +12.000 ՆԻՇԻ ՎՐԱ.	«ՀԱԶԱՐԱՇԵՆ» ՍՊԸ		

Հասցե. ՏԻԳՐԱՆ ՄԵԾԻ Փող. Տուն-74, բն.-9

ՀԱՏԱԿԱԳԾԻ ՖՐԱԳՄԵՆՏ +9,000 ՆԻՇԻ ՎՐԱ. / ՉԱՓԱԳՐՈՒԹՅՈՒՆ/

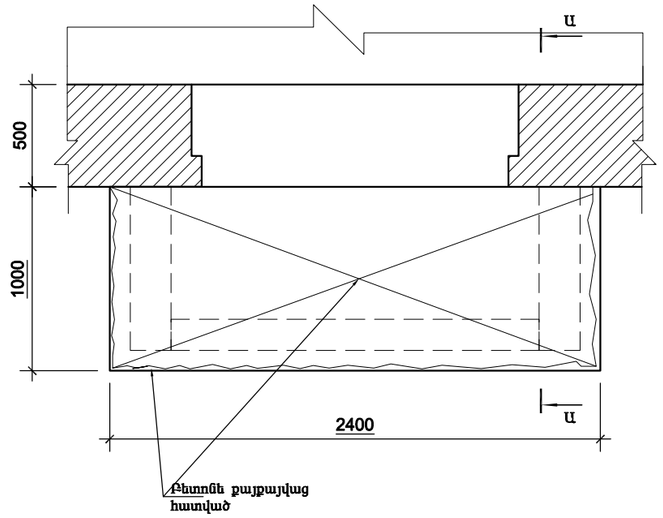

ՀԱՏԱԿԱԳԾԻ ՖՐԱԳՄԵՆՏ +9,000 ՆԻՇԻ ՎՐԱ.

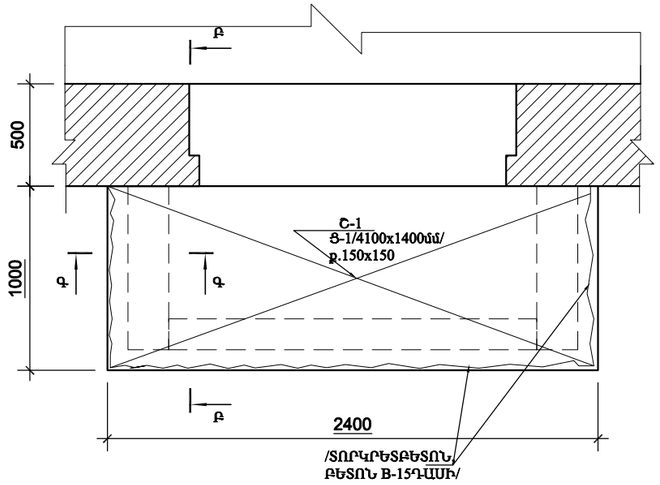

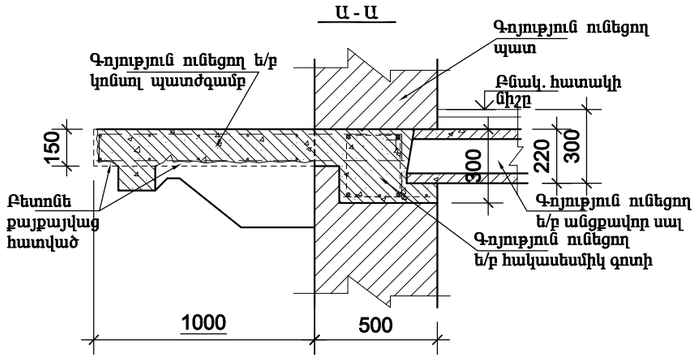

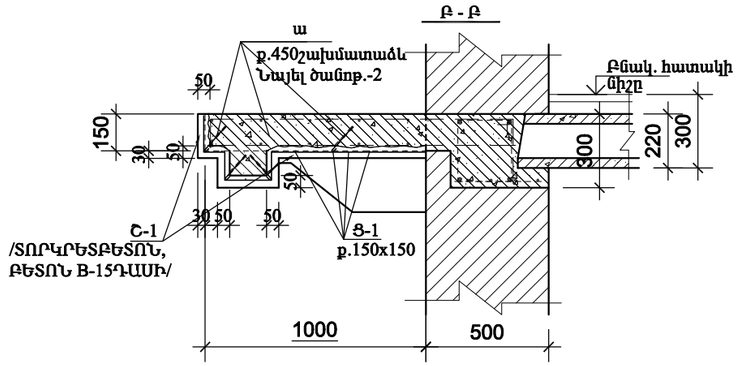

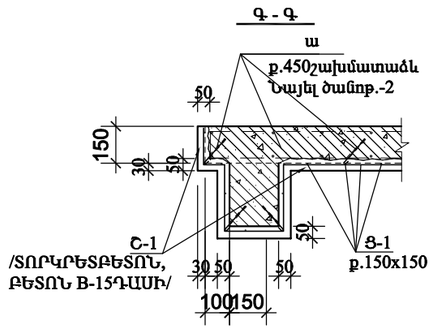

ՏԻԳՐԱՆ ՄԵԾԻ Փող. Տուն-74,բն.-9 ՀԱՍՑԵՈՎ՝ ԳՈՅՈՒԹՅՈՒՆ ՈՒՆԵՑՈՂ ԿԱԽՈՎԻ ՊԱՏԺԳԱՄԲԻ ՎԻՃԱԿԸ:
- Բնակարանի համարը ճշտել պատվիրատուի հետ.

1. ՊԱՏԺԳԱՄԲԻ ԱՄԲՈՂՋ ԱՐՏԱՔԻՆ ՊԱՐԱԳԾՈՎ ԳՈՅՈՒԹՅՈՒՆ ՈՒՆԵՆ ԲԵՏՈՆԵ ՔԱՅՔԱՅՎԱԾ ՀԱՏՎԱԾՆԵՐ, ԻՆՉՊԵՍ ՆԱՅԵՎ ՔԱՅՔԱՅՎԱԾ Է ՏԱԿԻ ՀԱՏՎԱԾԸ ԲԵՏՈՆԻ ՊԱՇՊԱՆԻՉ ՇԵՐՏԸ՝ ՄԵՐԿԱՅՆԵԼՈՎ ՏԱԿԻ ԱՄՐԱՆԱՎՈՐՈՒՄԸ:
ԿԱԽՈՎԻ ՊԱՏԺԳԱՄԲԻ ՈՒԺԵՂԱՅՄԱՆ ՆՊԱՏԱԿՈՎ ԳՈՐԾԻՔՆԵՐԻ ՕԳՆՈՒԹՅԱՄԲ ՄԱՔԵԼ ԲԵՏՈՆԻ ՔԱՅՔԱՅՎԱԾ ՀԱՏՎԱԾՆԵՐԸ, ԻՆՉՊԵՍ ՆԱՅԵՎ ԱՄՐԱՆՆԵՐԸ ԺԱՆԳԻՑ: ՆԵՎԱԾ ՄԱՍԻ ՄԱՔՐՈՒՄԻՑ ՀԵՏՈ ՏԵՂԱԴՐԵԼ ԱՄՐԱՆԱՅԻՆ ՑԱՆՑ Ց-1/ Ø5Bp-1, 150x150/, ՈՐԻՑ ՀԵՏՈ ՎԵՐԱԿԱՆԳՆԵԼ ՊԱՏԺԳԱՄԲԻ ԱՄԲՈՂՋԱԿԱՆՈՒԹՅՈՒՆԸ ՏՈՐԿՐԵՏԲԵՏՈՆՈՎ՝ /ԲԵՏՈՆ B-15ԴԱՍԻ/ ՀԱՄԱՉԱՅՆ ՆԱԽԱԳԾԻ:
2. ՄԻԱՁՈՒՅԼ Ե/Բ ՄԱԼԻ ՄԵՋ ԲԱՑԵԼ ԱՆՑՔԵՐ Ø 24մմ ՇԱՂԱՓՄԱՆ ՄԻՋՈՑՈՎ, ՈՒՂՂԱՀԱՅԱՑԻ ՆԿԱՏՄԱԲ 30 ԱՍՏԻՃԱՆ ԹԵՔՈՒՅԱՄԲ: ԱՄՐԱՆԱՅԻՆ ՁՈՂԵՐԸ ՏԵՂԱԴՐԵԼՈՒՑ ՀԵՏՈ ԱՆՑՔԵՐԸ ՓԱԿԵԼ ՊՈԼԻՄԵՐՑԵՄԵՆՏԱՅԻՆ ՇԱՂԱԽՈՎ:
3. ՆԱԽԱՏԵՍԵԼ ԿԱԽՈՎԻ ՊԱՏԺԳԱՄԲԻ ԿՈՂԵՐԻ ԵՎ ՏԱԿԻ ՀԱՏՎԱԾԻ Ց/Ա ՄՎԱՂ -5.75մ²:
4. ՄՇԱԿԵԼ ԿԱԽՈՎԻ ՊԱՏԺԳԱՄԲԻ ԿՈՂԵՐԸ ԵՎ ՏԱԿԻ ՀԱՏՎԱԾԸ ՋՐԱԿԱՅՈՒՆ ԱՐՏԱՔԻՆ ՃԱԿԱՏՆԵՐԻՆ ՀԱՄԱՐ ՆԵՐԿԵՐՈՎ -5,75մ²:
5. ՀԱՏԱԿՆԵՐԸ ԻՐԱԿԱՆԱՑՆԵԼ Ց/Ա ՀԱՐԹԵՑՆՈՂ ՇԵՐՏՈՎ -1.90մ²:
6. ԿԱԽՈՎԻ ՊԱՏԺԳԱՄԲԻ ԹԱՓՎԱԾ, ՏԵՂԱՇԱՐԺԱԾ ՔԱՐԵՐԸ ՎԵՐԱԿԱՆԳՆԵԼ ԿԱՄ ԱՄՐԱՑՆԵԼ:
7. ԲԱՑՎԱԾ ԿԱՐՐԵՐԸ, ՃԱՔԵՐԸ ՓԱԿԵԼ ՆԵՐԱՐԿԵԼՈՎ ՊՈԼԻՄԵՐԱՅԻՆ ԼՈՒԾՈՒՅԹՆԵՐ:
8. ԲՈԼՈՐ ՇԻՆ. ԱՇԽԱՏԱՆՔՆԵՐԸ ԻՐԱԿԱՆԱՑՆԵԼ ՊԱՀՊԱՆԵԼՈՎ ԳՈՐԾՈՂ ԱՆՎՏԱՆԳՈՒԹՅԱՆ ՆՈՐՄԵՐԸ:

ՄԻԱՁՈՒՅԼ Ե/Բ ՏԱՐՐԵՐԻ ՄԱՄՆԱԳԻՐ

ԴԻՐՔ	ՆՇԱՆԱԿՈՒՄ	ԱՆՎԱՆՈՒՄ	ՔԱՆ	ՔԱՇ կգ	ԾԱՆՈԹ.
		ՇԱՊԻԿ ՄԻԱՁՈՒՅԼ Շ-1			
Ց-1	ГОСТ 6727-80*	Ø5 Bp-I /4100x1400/ ք.150x150 L=80200	1	12.4	
ա	ГОСТ 5781-82*	Ø10 A500C L=350	12	0.22	
		ՏՈՐԿՐԵՏԲԵՏՈՆ /ԲԵՏՈՆ B-15 ԴԱՍԻ/		5.75 մ²	0,30մ³

Հասցե. Տիգրան Մեծի փող. Տուն-74.բն.9

ՏՆՕՐԵՆ	Գ.ՀԱԿՈԲՅԱՆ		ԿՈՆՍՏՐՈՒԿՏՈՐԱԿԱՆ ՄԱՍ	ՓՈՒԼ	ԹԵՐԹ	ԹԵՐԹԵՐ
ՆԳԻ				ԱՆ	1	
ԿՈՆՍՏ.	Ռ.Դավթյան		ՀԱՏԱԿԱԳԾԻ ՖՐԱԳՄԵՆՏ +9.000 ՆԻՇԻ ՎՐԱ.	«ՀԱՋԱՐԱՇԵՆ» ՍՊԸ		

Հասցե. ՏԻԳՐԱՆ ՄԵԾԻ Փող. Տուն-74, բն.-27

ՀԱՏԱԿԱԳԾԻ ՖՐԱԳՄԵՆՏ +9,000 ՆԻՇԻ ՎՐԱ. / ՉԱՓԱԳՐՈՒԹՅՈՒՆ/

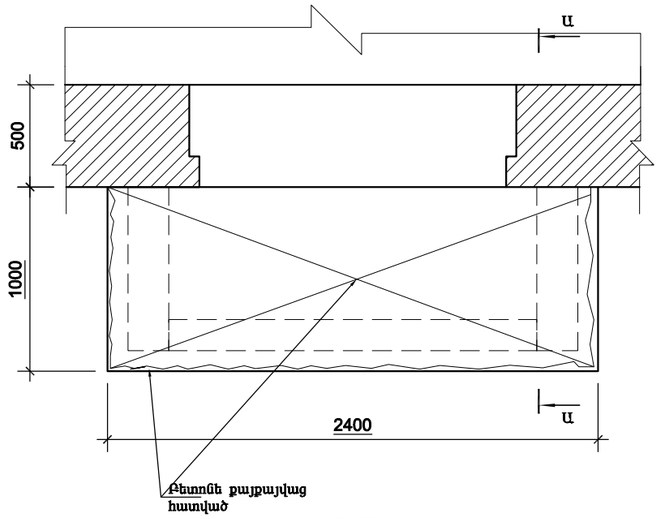

ՀԱՏԱԿԱԳԾԻ ՖՐԱԳՄԵՆՏ +9,000 ՆԻՇԻ ՎՐԱ.

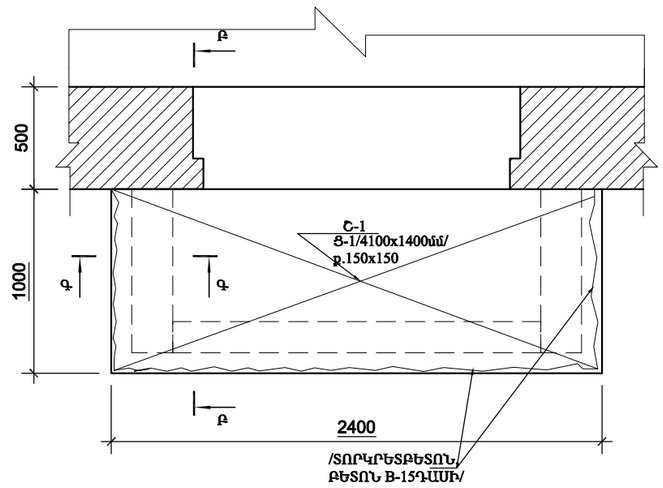

Ա - Ա

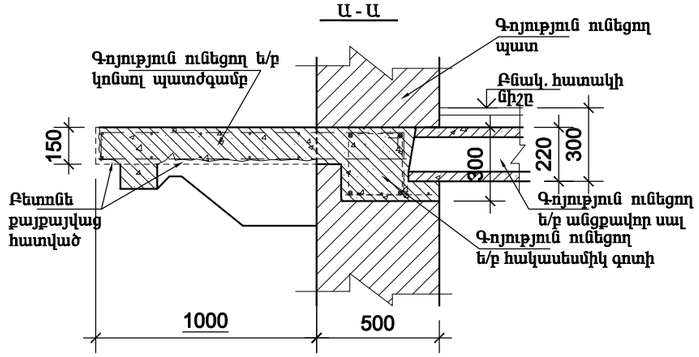

Բ - Բ

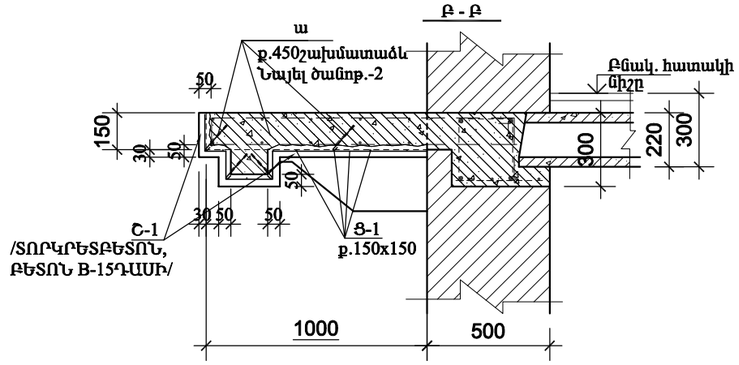

Գ - Գ

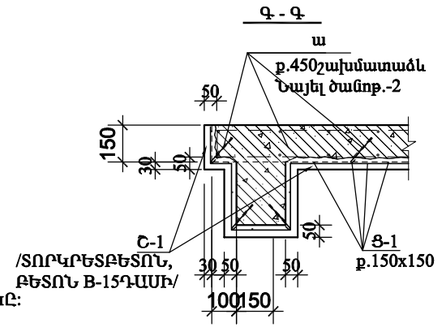

ՏԻԳՐԱՆ ՄԵԾԻ Փող. Տուն-74,բն.-27 ՀԱՍՑԵՈՎ՝ ԳՈՅՈՒԹՅՈՒՆ ՈՒՆԵՑՈՂ ԿԱԽՈՎԻ ՊԱՏԺԳԱՄԲԻ ՎԻՃԱԿԸ:
- Բնակարանի համարը ճշտել պատվիրատուի հետ.

1. ՊԱՏԺԳԱՄԲԻ ԱՄԲՈՂՋ ԱՐՏԱՔԻՆ ՊԱՐԱԳԾՈՎ ԳՈՅՈՒԹՅՈՒՆ ՈՒՆԵՆ ԲԵՏՈՆԵ ՔԱՅՔԱՅՎԱԾ ՀԱՏՎԱԾՆԵՐ, ԻՆՉՊԵՍ ՆԱՅԵՎ ՔԱՅՔԱՅՎԱԾ Է ՏԱԿԻ ՀԱՏՎԱԾԸ ԲԵՏՈՆԻ ՊԱԾՊԱՆԻՉ ՇԵՐՏԸ՝ ՄԵՐԿԱՑՆԵԼՈՎ ՏԱԿԻ ԱՄՐԱՆԱՎՈՐՈՒՄԸ:
ԿԱԽՈՎԻ ՊԱՏԺԳԱՄԲԻ ՈՒԺԵՂԱՑՄԱՆ ՆՊԱՏԱԿՈՎ ԳՈՐԾԻՔՆԵՐԻ ՕԳՆՈՒԹՅԱՄԲ ՄԱՔՐԵԼ ԲԵՏՈՆԻ ՔԱՅՔԱՅՎԱԾ ՀԱՏՎԱԾՆԵՐԸ, ԻՆՉՊԵՍ ՆԱՅԵՎ ԱՄՐԱՆՆԵՐԸ ԺԱՆԳԻՑ: ՆՇՎԱԾ ՄԱՍԻ ՄԱՔՐՈՒՄԻՑ ՀԵՏՈ ՏԵՂԱԴՐԵԼ ԱՄՐԱՆԱՅԻՆ ՑՄՆՑ Ցտ-1/ Ø5Bp-1, 150x150/, ՈՐԻՑ ՀԵՏՈ ՎԵՐԱԿԱՆԳՆԵԼ ՊԱՏԺԳԱՄԲԻ ԱՄԲՈՂՋԱԿԱՆՈՒԹՅՈՒՆԸ ՏՈՐԿՐԵՏԲԵՏՈՆՈՎ՝ /ԲԵՏՈՆ B-15ԴԱՍԻ/ ՀԱՄԱՁԱՅՆ ՆԱԽԱԳԾԻ:
2. ՄԻԱՁՈՒՅԼ Ե/Բ ՍԱԼԻ ՄԵՋ ԲԱՑԵԼ ԱՆՑՔԵՐ Ø 24մմ ՇԱՂԱՓՄԱՆ ՄԻՋՈՑՈՎ, ՈՒՂՂԱՀԱՅԱՑԻ ՆԿԱՏՄԱԲ 30 ԱՍՏԻՃԱՆ ԹԵՔՈՒՑՅԱՄԲ: ԱՄՐԱՆԱՅԻՆ ՃՈՂԵՐԸ ՏԵՂԱԴՐԵԼՈՒՑ ՀԵՏՈ ԱՆՑՔԵՐԸ ՓԱԿԵԼ ՊՈԼԻՄԵՐՑԵՄԵՆՏԱՅԻՆ ՇԱՂԱԽՈՎ:
3. ՆԱԽԱՏԵՍԵԼ ԿԱԽՈՎԻ ՊԱՏԺԳԱՄԲԻ ԿՈՂԵՐԻ ԵՎ ՏԱԿԻ ՀԱՏՎԱԾԻ Ց/Ա ՄՎԱՂ -5.75մ²:
4. ՄՇԱԿԵԼ ԿԱԽՈՎԻ ՊԱՏԺԳԱՄԲԻ ԿՈՂԵՐԸ ԵՎ ՏԱԿԻ ՀԱՏՎԱԾԸ ՋՐԱԿԱՅՈՒՆ ԱՐՏԱՔԻՆ ՃԱԿԱՏՆԵՐԻ ՀԱՄԱՐ ՆԵՐԿԵՐՈՎ -5,75մ²:
5. ՀԱՏԱԿՆԵՐԸ ԻՐԱԿԱՆԱՑՆԵԼ Ց/Ա ՀԱՐԹԵՑՆՈՂ ՇԵՐՏՈՎ -1.90մ²:
6. ԿԱԽՈՎԻ ՊԱՏԺԳԱՄԲԻ ԹԱՓՎԱԾ, ՏԵՂԱՇԱՐԺԱԾ ՔԱՐԵՐԸ ՎԵՐԱԿԱՆԳՆԵԼ ԿԱՄ ԱՄՐԱՑՆԵԼ:
7. ԲԱՑՎԱԾ ԿԱՐԵՐԸ, ՃԱՔԵՐԸ ՓԱԿԵԼ ՆԵՐԱՐԿԵԼՈՎ ՊՈԼԻՄԵՐԱՅԻՆ ԼՈՒԾՈՒՅԹՆԵՐ:
8. ԲՈԼՈՐ ՇԻՆ. ԱՇԽԱՏԱՆՔՆԵՐԸ ԻՐԱԿԱՆԱՑՆԵԼ ՊԱՀՊԱՆԵԼՈՎ ԳՈՐԾՈՂ ԱՆՎՏԱՆԳՈՒԹՅԱՆ ՆՈՐՄԵՐԸ:

ՄԻԱՁՈՒՅԼ Ե/Բ ՏԱՐՐԵՐԻ ՄԱՄՆԱԳԻՐ

ԴԻՐՔ	ՆՇԱՆԱԿՈՒՄ	ԱՆՎԱՆՈՒՄ	ՔԱՆ	ՔԱՇ կգ	ԾԱՆՈԹ.
		ՇԱՊԻԿ ՄԻԱՁՈՒՅԼ Շ-1			
Ցտ-1	ГОСТ 6727-80*	Ø5 Вр-I /4100x1400/ ք.150x150 L=80200	1	12.4	
ա	ГОСТ 5781-82*	Ø10 A500C L=350	12	0.22	
		ՏՈՐԿՐԵՏԲԵՏՈՆ /ԲԵՏՈՆ B-15 ԴԱՍԻ/		5.75 մ²	0,30մ³

Հասցե. Տիգրան Մեծի փող. Տուն-74.բն.27						
ՏՆՕՐԵՆ	Գ.ՀԱԿՈԲՅԱՆ		ԿՈՆՍՏՐՈՒԿՏՈՐԱԿԱՆ ՄԱՍ	ՓՈՒԼ	ԹԵՐԹ	ԹԵՐԹԵՐ
ՆԳԻ				ԱՆ	1	
ԿՈՆՍՏ.	Ռ.Դավթյան		ՀԱՏԱԿԱԳԾԻ ՖՐԱԳՄԵՆՏ +9.000 ՆԻՇԻ ՎՐԱ.	«ՀԱՁԱՐԱՇԵՆ» ՍՊԸ		